SUBARU

TÜRKİYE GENEL DİSTRİBÜTÖRÜ
Baytur
Tel : (0212) 358 53 53
Faks : (0212) 358 52 97
web : www.subaru.com.tr
e-posta : info@subaru.com.tr
Bayraktar

Assist
0800 211 64 41 0212 231 63 01
SUBARU

IMPREZA & XV Kullanım Kılavuzu TR

SUMI DIC 433

Kullanım Kılavuzu

IMPREZA & XV

SUBARU

Önsöz

Bir SUBARU aracı seçtiğiniz için sizi tebrik ediyoruz. Bu Kullanım Kılavuzu'nda SUBARU'nuzu mükemmel bir durumda koruyabilmeniz ve emisyon kontrol sisteminin, zararlı egzoz gazı çıkışını asgari seviyeye indirecek şekilde çalışması için gerekli tüm bilgiler bulunmaktadır. Aracınızı tanımanız ve çalışmasını anlamanız için bu kılavuzu dikkatle okumanızı rica ediyoruz. Kullanım Kılavuzunda bulunmayan tamir ve ayar gibi işlemler hakkında ayrıntılı bilgi almak için lütfen SUBARU'nuzu satın aldığınız bayi ile veya en yakın SUBARU bayisi ile temas kurunuz.

Bu kılavuzda bulunan bilgiler, teknik özellikler ve resimler, basım sırasındaki verilere dayanmaktadır. FUJI HEAVY INDUSTRIES LTD., daha önceden satılmış olan araçların teknik özelliklerinde ve tasarımlarında değişiklik yapma mecburiyeti olmaksızın, önceden bildirimde bulunmadan değişiklik yapma hakkını saklı tutar. Bu Kullanım Kılavuzu, araç tipine ait tüm versiyonlara uygulanabilir ve fabrikada isteğe bağlı olarak takılan donanımları da kapsar. Bu nedenle kitaptaki bazı açıklamalar, aracınızda bulunmayan bir donanımla ilgili olabilir.

Aracınızı satarken lütfen Kullanım Kılavuzunu birlikte veriniz. Aracınızın yeni sahibinin de bu bilgilere ihtiyacı olacaktır.

NOT: "SUBARU bayisi", yetkili SUBARU bayisi ve/veya servisi anlamına gelmektedir.

FUJI HEAVY INDUSTRIES LTD., TOKYO, JAPONYA

SUBARU FUJI HEAVY INDUSTRIES LTD.'nin tescilli markasıdır.

© Basım hakları 2011 FUJI HEAVY INDUSTRIES LTD.'ye aittir.

Bu Kılavuzda geri dönüşümlü kağıt kullanılmıştır.

SUBARU XV

İthalatçı Firma	:	**BAYTUR MOTORLU VASITALAR TİC. A.Ş.**
İthalatçı Firma Adresi	:	Boyalı Köşk Sok. No:4/1 34345 Bebek / İSTANBUL
Telefon	:	0212 359 60 00
Faks	:	0212 358 52 97-98
Elektronik Posta	:	info@subaru.com.tr
İmalatçi Firma	:	FUJI HEAVY INDUSTRIES LTD.
Adres	:	Subaru Bldg. 1-7-2 Nishi Shinjuku TOKYO- JAPAN
Telefon	:	03 -3347 - 2233
Faks	:	03 -3347 - 2191
Web Sitesi	:	www.subaru-global.com
Malın Cinsi	:	BİNEK OTOMOBİL
Malın Kullanım Ömrü	:	10 YIL
Ürün Kodu	:	TS 12047
E-N°		e1*2007/46*0597*01
Belgeyi Veren Kuruluş	:	Kraftfahrt-Bundesamt
Adres	:	DE-24932 Flensburg
Telefon	:	**+49 461 316-0**
Faks	:	+49 461 316-1650/1495
E-mail	:	kba@kba.de
Web Sitesi	:	http://www.kba.de

Bu el kitabı aşağıdaki araç tiplerini açıklamaktadır.

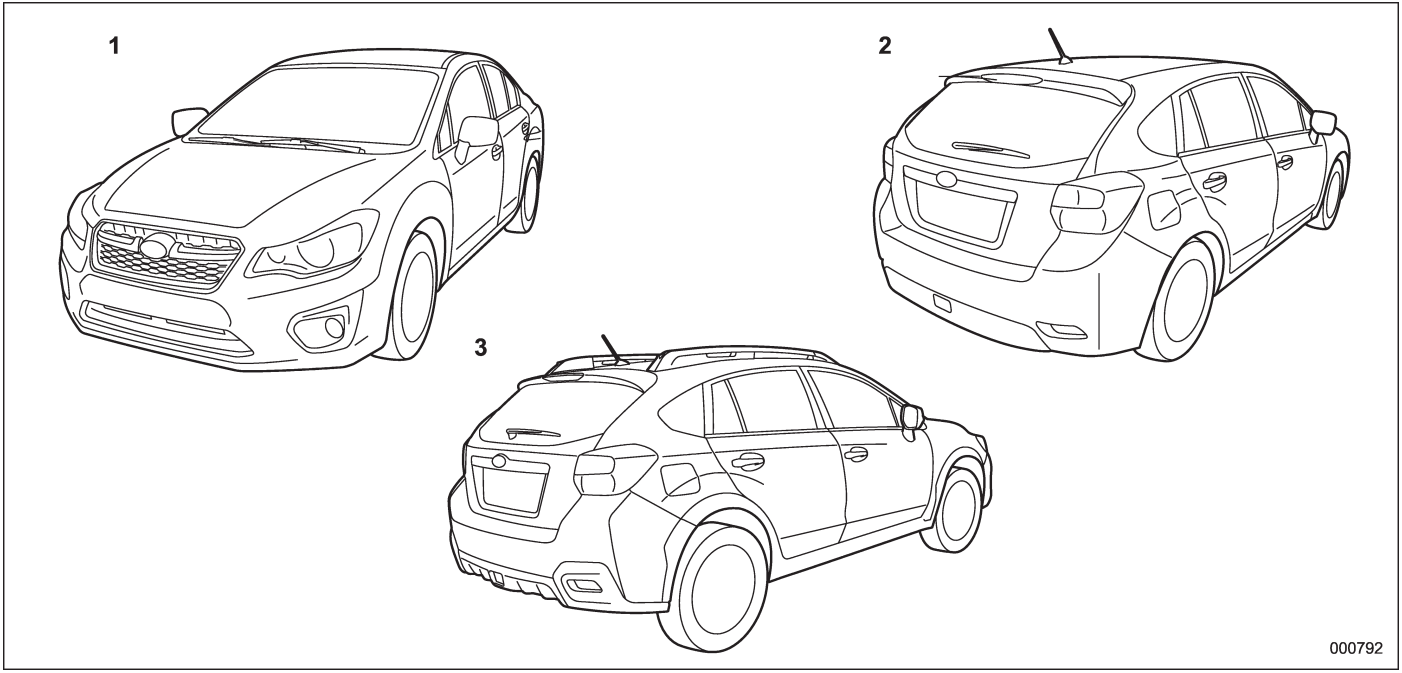

1 4 kapılı modeller
2 XV modelleri hariç 5 kapılı modeller
3 XV modelleri

Garanti Şartları

Garanti kapsamına dahil olan ve olmayan konular hakkındaki tüm garanti bilgileri, “Garanti ve Servis Kitapçığında” bulunmaktadır. Bu garanti bilgilerini dikkatlice okuyunuz.

■ HID farlı araçlar

⚠ DİKKAT

Yüksek Yoğunlukta Deşarjlı (HID) farlar cıva içerir. Bu nedenle, araç hurdaya çıkarılmadan önce HID farların sökülmesi gerekir. Lütfen sökülen HID farların yeniden kullanılmasını, geri dönüşümünü veya tehlikeli atık olarak imha edilmesini sağlayınız.

Bu Kullanıcı El Kitabının Kullanılması

■ Kullanıcı El Kitabınızın Kullanımı

Aracınızı kullanmadan önce bu kitabı dikkatle okuyunuz. Kendinizi korumak ve aracınızın ömrünü uzatmak için bu kitaptaki talimatlara uyun. Bu talimatlara uymadığınız takdirde ciddi yaralanmalar ve aracınızda hasar ortaya çıkabilir.

Bu kitap on dört bölümden oluşmaktadır. Her bölüm kısa bir içindekiler tablosu ile başlamaktadır; böylece o bölümde aradığınız bilgilerin olup olmadığını bir bakışta kolaylıkla anlayabilirsiniz.

Bölüm 1: Koltuk, emniyet kemeri ve SRS hava yastıkları
Bu bölüm koltuk ve emniyet kemerini nasıl kullanacağınız hakkında size bilgi verir ve hava yastıkları hakkındaki önlemleri içerir.
Bölüm 2 Anahtarlar ve kapılar
Bu bölüm size anahtarların, kilitlerin ve camların kullanılması ile ilgili bilgi verir.
Bölüm 3: Göstergeler ve kontroller
Bu bölüm size gösterge panelindeki göstergelerin çalışması ve göstergeler ile diğer düğmelerin nasıl kullanılacağı hakkında bilgi verir.
Bölüm 4: Klima kontrolü
Bu bölüm size kalorifer ve klimanın nasıl çalıştırıldığı hakkında bilgi verir.
Bölüm 5: Müzik sistemi
Bu bölüm size müzik sisteminin nasıl çalıştırıldığı hakkında bilgi verir.
Bölüm 6: İç donanım
Bu bölüm size iç donanım hakkında bilgi verir.
Bölüm 7: Çalıştırma ve kullanma
Bu bölüm size SUBARU’nuzu nasıl çalıştıracağınız ve kullanacağınız hakkında bilgi verir.
Bölüm 8: Sürüşle ilgili ipuçları
Bu bölüm size SUBARU’nuzun değişik koşullarda kullanımı ve sürüş emniyeti hakkında bilgi verir.
Bölüm 9: Acil durumda yapılacaklar
Bu bölüm size aracı kullanırken lastik patlaması veya motorun hararet yapması gibi bir sorunla karşılaştığınızda ne yapmanız gerektiği hakkında bilgi verir.
Bölüm 10: Dış görünüm
Bu bölüm size SUBARU’nuzun iyi görünmesi için yapmanız gerekenler hakkında bilgi verir.
Bölüm 11: Bakım ve servis
Bu bölüm size SUBARU’nuzu periyodik bakım için servise ne zaman götürmeniz gerektiği ve SUBARU’nuzun düzgün çalışması için ne yapmanız gerektiği konularında bilgi verir.

– DEVAMI–

Bölüm 12: Teknik özellikler
Bu bölüm size SUBARU'nuzun boyutları ve kapasiteleri hakkında bilgi verir.
Bölüm 13: Ek bilgiler
Bu bölüm size bazı ülkelerde mevcut gerekliliklerle ilgili ek bilgiler verir.
Bölüm 14: Dizin
Bu bölüm, kitaptaki tüm bilgilerin alfabetik sıraya göre listesini içerir. Okumak istediğiniz konuyu daha çabuk bulmak için dizini kullanabilirsiniz.

■ Güvenlik uyarıları

Bu kitapta bir dizi UYARI, DİKKAT ve NOT bulacaksınız.
Bu güvenlik uyarıları sizin veya başkalarının yaralanması ile sonuçlanabilecek potansiyel tehlikeler hakkında size bilgi verir. Bu güvenlik uyarılarını SUBARU'nuzu güvenli bir şekilde nasıl kullanacağınızı daha iyi öğrenmek için kitaptaki diğer bölümler gibi dikkatle okuyunuz.

⚠ UYARI

UYARI, uyulmadığı takdirde ciddi yaralanmalar veya ölümle sonuçlanabilecek bir durumu gösterir.

⚠ DİKKAT

DİKKAT, uyulmadığı takdirde yaralanma veya aracınızın hasar görmesi ya da bunların her ikisiyle sonuçlanabilecek bir durumu gösterir.

NOT
NOT, aracınızı nasıl daha iyi kullanabileceğiniz hakkında bilgiler verir veya önerilerde bulunur.

■ Güvenlik sembolü

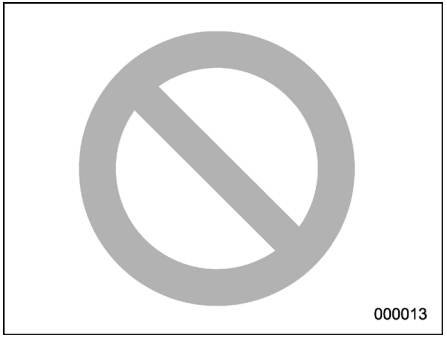

Bu kitapta ortasında çapraz bir çizgi bulunan bir daire görebilirsiniz. Bu sembol konusuna göre, "Denemeyiniz", "Bunu yapmayınız" veya "Olmasına izin vermeyiniz" anlamına gelir.

■ Kısaltmalar listesi

Bu kullanım kılavuzunda pek çok kısaltmayla karşılaşacaksınız. Bu kısaltmaların ne anlama geldiği aşağıdaki listede açıklanmıştır.

Kısaltma	Anlamı
A/C	Klima
A/ELR	Otomatik/Acil Durumda Kilitlenen Gergi Mekanizması
ABS	Kilitlenmeyen fren sistemi
ALR	Otomatik kilitlenen gergi mekanizması
AT	Otomatik şanzıman
ATF	Otomatik şanzıman yağı
AWD	Dört Tekerlekten Çekiş
C . D I F F / DCCD	Sürücü Kontrollü Orta Diferansiyel
CVT	Sürekli değişken şanzıman
CVTF	Sürekli değişken şanzıman yağı
D/R	Çift kademe
EBD	Elektronik Fren Kuvveti Dağılımı
ELR	Acil durumda kilitlenen gergi mekanizması
FWD	Önden çekişli
GPS	Küresel konumlandırma sistemi
HID	Yüksek yoğunlukta deşarjlı
INT	Fasılalı silme

Kısaltma	Anlamı
LED	Işık yayan diyot
LHD	Soldan direksiyonlu
LSD	Kilitli diferansiyel
MPW	İzin verilen azami ağırlık
MT	Manuel şanzıman
OBD	Araç üstü arıza teşhisi
Arka	MPAW İzin verilen azami arka aks ağırlığı
RHD	Sağdan direksiyonlu sürüş
RON	Araştırma oktan numarası
SI-DRIVE	SUBARU Akıllı Sürüş
SRS	Yardımcı Emniyet Sistemi

Araçta kullanılan semboller

Aracınızda görebileceğiniz sembollerin bazıları aşağıda gösterilmiştir.

İşaret	İsim
	UYARI
	DİKKAT
	Bu talimatları dikkatle okuyunuz
	Koruyucu gözlük takın
	Akü elektroliti sülfürik asit içerir
	Çocukları uzak tutunuz
	Açık alev yaklaştırmayınız
	Patlamaları önleyiniz
	Elektrikli kapı kilidi
	Elektrikli kapı kilidi

İşaret	İsim
A	Camların otomatik olarak açılıp ve kapanmasını sağlar.
	Yolcu camı kilidi
	Yakıt
	Ön sis farları
	Arka sis lambası
	Dörtlü uyarıcı flaşör
	Çakmak
	Motor kaputu
	Bagaj kapağı (4 kapı)
	Koltuk ısıtıcısı
TOP TETHER	Çocuk koltuğu üst bağlantı kuşağı

– DEVAMI–

İşaret	İsim
ISOFIX	ISOFIX bağlantı çubukları
	Korna
	Ön cam sileceği
	Fasılalı silecek
	Ön cam yıkayıcısı
	Arka cam sileceği
	Arka cam yıkayıcısı
	Aydınlatmalar
	Far yükseklik ayar kolu
	Arka lambalar, plaka lambaları ve gösterge tablosu aydınlatması
	Farlar

İşaret	İsim
	Dönüş sinyali
	Gösterge paneli parlaklık ayarı
	Fan devri
	Ön göğüs havalandırma çıkışları
	Ön göğüs ve ayak bölmesi havalandırma çıkışları
	Ayak bölmesi havalandırma çıkışları
	Ön cam buğu çözücüsü ve ayak bölmesi havalandırma çıkışları
	Ön cam buğu çözücüsü
	Arka cam rezistansı/Dış ayna rezistansı/Ön cam sileceği buz çözücüsü
	İç hava (sirkülasyon)
	Motor yağı

İşaret	İsim
	Yıkayıcı
	Fren hidroliği
	Kapı kilitleme (kumanda)
	Kapı kilidi açma (kumanda)
	Kapı kilitleme (giriş anahtarı)
	Kapı kilidi açma (giriş anahtarı)
	Bagaj kapağı açma (4 kapı)/ Arka kapıyı açma (5 kapı) (giriş anahtarı /kumanda)

Sürüş sırasında alınacak güvenlik önlemleri

■ Emniyet kemeri ve hava yastığı

⚠ UYARI

- **Aracın içindeki herkes araç hareket etmeden ÖNCE emniyet kemerlerini bağlamalıdır. Aksi halde ani duruş ya da kaza esnasında ciddi yaralanma riski daha da artar.**
- **Kaza anında azami koruma elde etmek için sürücü ve araçtaki tüm yolcular araç hareket halinde iken emniyet kemerlerini takmalıdır. Hava yastıklarının olması, emniyet kemerlerinin bağlanması gereğini ortadan kaldırmaz. Hava yastıkları emniyet kemerleri ile birlikte bir kaza anında en iyi korumayı sağlar. Emniyet kemeri takmamak, araçta hava yastığı olsa bile bir çarpışma anında ciddi yaralanma veya ölüm olasılığını artırır.**
- **Hava yastıkları büyük bir hız ve kuvvetle şişer. Hava yastığı şiştiği zaman doğru konumda oturmayan kişiler ciddi bir şekilde yaralanabilirler. Hava yastığı şişmek için büyük bir yere ihtiyaç duyduğu için sürücü koltukta dik oturmalı ve direksiyon simidinden mümkün olduğu kadar uzakta fakat aracın tüm hakimiyetini kaybetmeden arkasına iyice yaslanmalı ve ön yolcu da koltuğunu mümkün olduğu kadar geriye itmeli ve koltukta dik oturmalı ve sırtını arkasına iyice yaslamalıdır.**

Talimatlar ve önlemler için lütfen ilerleyen kısımları dikkatle okuyunuz.

- Emniyet kemeri sistemi için “Emniyet Kemerleri” konusuna bakınız ☞F1-11.
- SRS hava yastığı sistemi için “*SRS hava yastığı (Yardımcı Emniyet Sistemi hava yastığı)” konusuna bakınız ☞F1-34.

■ Çocuk güvenliği

⚠ UYARI

- **Araç hareket halindeyken asla kollarınızda veya kucağınızda çocuk taşımayınız. Çarpışma sırasında yolcu çocuğu koruyamaz, çünkü çocuk, yolcu ile araç arasına sıkışır.**
- **Araç seyir halindeyken bebekler ve küçük çocuklar, çocuğun yaşına, boyuna ve kilosuna uygun, ARKA koltuğa yerleştirilmiş bir bebek veya çocuk koltuğuna oturtulmalıdır. Çocuk, çocuk koruma koltuğunda oturtulamayacak kadar büyükse ARKA koltuğa oturtulmalı ve emniyet kemeri ile güvenliği sağlanmalıdır. Kaza istatistiklerine göre çocukların arka koltukta gereken önlemler alınarak oturtulmaları, ön koltukta oturmalarından daha güvenlidir. Çocukların koltuk üzerinde ayağa kalkması veya dizlerinin üstünde durmasına kesinlikle izin vermeyiniz.**
- **Çocukları her zaman ARKA koltuğa oturtunuz ve çocuğun güvenliği için çocuk koruma koltuğu ya da emniyet kemeri kullanınız.**

– DEVAMI–

SRS hava yastığı oldukça büyük bir hız ve kuvvetle şişer ve özellikle güvenlik önlemleri alınmamış veya gerektiği şekilde uygulanmamış ise çocukları yaralayabilir hatta öldürebilir. Çocuklar, büyüklerden daha hafif ve zayıf oldukları için yastığın şişmesinden zarar görme olasılıkları daha fazladır.

- **ASLA ARKAYA BAKAN BİR ÇOCUK KOLTUĞUNU ÖN KOLTUĞA TAKMAYINIZ. BU DURUMDA ÇOCUĞUN KAFASI HAVA YASTIĞINA ÇOK YAKIN OLACAĞINDAN CİDDİ YARALANMA VEYA ÖLÜM RİSKİ MEVCUTTUR.**
- **Arka koltukta çocuk varken, çocuk emniyet kilidini daima "LOCK" (KİLİT) konuma getiriniz. Çocuk yanlışlıkla kapıyı açar ve aşağı düşerse ciddi bir şekilde yaralanabilir. "Çocuk emniyet kilitleri" konusuna bakınız ☞F2-22.**
- **Araçta çocuklar seyahat edecekse daima yolcu camlarını kilit düğmesini kullanarak kilitleyiniz.**
- **Buna uyulmaması, çocuğun elektrikli camı çalıştırarak yaralanmasına neden olabilir. "Camlar" konusuna bakınız ☞F2-23.**

- **Çocukları, yetişkinleri veya evcil hayvanları asla kendi başlarına araçta bırakmayınız. Yanlışlıkla aracı çalıştırarak kazara kendilerini veya başkalarını yaralayabilirler. Aynı zamanda sıcak veya güneşli günlerde kapalı bir araçtaki sıcaklık, insanlarda şiddetli veya muhtemelen ölümcül yaralanmalara yetecek kadar hızla yükselmiş olabilir.**
- **Küçük çocukların, yetişkinlerin veya hayvanların kendilerini yanlışlıkla bagaja kilitlememelerine dikkat ediniz. Sıcak veya güneşli günlerde, bagajın içerisindeki sıcaklık, içerde kilitli kalanlar, özellikle de küçük çocuklar için beyin hasarı da dâhil olmak üzere ısıya ilişkin ciddi yaralanmalara ve hatta ölüme sebep olabilecek kadar yükselir.**
- **Aracı terk ederken tüm camları kapatın ve kapıları kilitleyiniz. Ayrıca bagajın kapalı olduğundan da emin olunuz.**

Talimatlar ve önlemler için lütfen ilerleyen kısımları dikkatle okuyunuz.

- Emniyet kemeri sistemi için "Emniyet Kemerleri" konusuna bakınız ☞F1-11.
- Çocuk emniyet sistemi için "Çocuk emniyet sistemleri" konusuna bakınız ☞F1-21.
- SRS hava yastığı sistemi için "*SRS hava yastığı (Yardımcı Emniyet Sistemi hava yastığı)" konusuna bakınız ☞F1-34.

■ Motor egzoz gazı (karbon monoksit)

⚠ UYARI

- **Egzoz gazını asla solumayınız. Motor egzoz gazının içinde renksiz ve kokusuz, solunduğu zaman tehlikeli hatta öldürücü bir gaz olan karbon monoksit bulunmaktadır.**
- **Aracın içerisine egzoz gazı girmemesi için motor egzoz sistemine her zaman düzenli bakım yaptırınız.**
- **Motoru asla garaj gibi kapalı bir yerde aracı oraya sokmak veya oradan çıkartmak için gereken süreden daha fazla çalıştırmayınız.**
- **Motor çalışmakta iken uzun bir süre park edilmiş durumda kalmaktan kaçınınız. Bu mümkün olamıyorsa aracın içine dışarıdan hava girişi sağlamak için havalandırma fanını çalıştırınız.**
- **Havalandırma sisteminin her zaman düzgün çalışmasını sağlamak için havalandırma ön ızgarasını kar, yaprak veya diğer engelleyici maddelerden temizleyiniz.**

- **Aracın içine egzoz gazının girdiğinden şüpheleniyorsanız sorunu mümkün olan en kısa zamanda kontrol ettiriniz ve düzelttiriniz. Bu koşullar altında araç kullanmak zorunda iseniz sadece camların tümü sonuna kadar açık olarak aracı kullanınız.**
- **Egzoz gazının aracın içine girmesini önlemek için aracı sürerken arka kapıyı kapalı tutunuz.**

■ Alkollü araç kullanılması

⚠ UYARI

Alkol almak ve sonra araç sürmek çok tehlikelidir. Kan dolaşım sistemine geçen alkol, tepki sürenizi yavaşlatır ve algılamanızı, karar vermenizi ve dikkatinizi zayıflatır. Çok az bir miktar bile olsa, alkol kullandıktan sonra aracınızı sürmeniz, sizin ve araçtaki diğer yolcuların yaralanmasına veya ölümüne yol açabilecek, ciddi veya ölümcül bir kaza riskini artıracaktır. Buna ek olarak kaza sırasında yaralanırsanız alkol, yaranın ciddiyetini artırabilir. Lütfen alkollüyken araç kullanmayınız.

Alkollü araç kullanılması en sık görülen kaza sebebidir. Alkol her insanı farklı etkilediği için kanınızdaki alkol seviyesi yasal sınırın altında olsa bile güvenli araç kullanamayacak durumda olabilirsiniz. En güvenlisi alkol aldıktan sonra hiç araç kullanmamaktır.

■ İlaç alarak araç kullanılması

⚠ UYARI

Reçeteli veya reçetesiz bazı ilaçlar reflekslerinizi yavaşlatabilir ve algılamanızı, karar vermenizi ve dikkatinizi zayıflatabilir. Bu maddelerin etkisi altındayken araç kullanmanız kendinizin, yolcularınızın ve diğer insanların ciddi veya ölümcül bir kazaya maruz kalması riskini artırabilir.

Herhangi bir ilaç kullanıyorsanız kullandığınız ilacın sürüş kabiliyetinizi azaltıp azaltmayacağını öğrenmek için doktorunuza veya eczacınıza danışınız veya ilacın prospektüsünü okuyunuz. Size uyuşukluk verebilecek veya bir motorlu taşıtı emniyetli bir şekilde kullanmanızı başka türlü engelleyebilecek bir ilacı aldıktan sonra aracı sürmeyiniz. İlaç almanızı gerektiren bir tıbbi durumunuz varsa lütfen doktorunuza danışınız.

Yasal olmayan bilinç kaybına yol açan herhangi bir ilacın etkisi altında iseniz asla araç kullanmayınız. Kendi sağlınız ve esenliğiniz için öncelikle yasal olmayan ilaçları almamanızı ve bu ilaçlara bağımlı hale gelmiş iseniz tedavi olmanızı tavsiye ederiz.

■ Yorgun veya uykusuzken araç kullanılması

⚠ UYARI

Yorgun veya uykusuz iken araç kullanmak reflekslerinizi yavaşlatabilir ve algılamanızı, karar vermenizi ve dikkatinizi zayıflatabilir. Yorgun veya uykusuzken araç kullanmanız kendinizin, yolcularınızın ve diğer insanların ciddi veya ölümcül bir kazaya maruz kalma riskini artırabilir.

Yorgun veya uykusuzsanız lütfen araç kullanmaya devam etmeyiniz, dinlenecek güvenli bir yer bulunuz. Uzun yolculuklarda düzenli aralıklarla mola vererek, yolculuğunuza devam etmeden önce dinleniniz. Mümkünse aracı diğer yolcularla dönüşümlü olarak kullanınız.

– DEVAMI–

■ Aracınızda yapılacak modifikasyonlar

⚠ DİKKAT

Aracınızda modifikasyon yapılmamalıdır. Modifikasyon işlemi, aracın performansını, güvenliğini veya dayanıklılığını etkileyebilir ve hatta yasal düzenlemeleri ihlal edebilir. Buna ek olarak modifikasyondan kaynaklanan arıza ve performans sorunları, garanti kapsamına dahil edilmeyebilir.

■ Sürüş sırasında cep/araç telefonu kullanılması

⚠ DİKKAT

Sürüş sırasında elinizde telefon olmamalıdır; bu, dikkatinizi dağıtarak bir kazaya neden olabilir. Elle tutulan bir telefon kullanıyorsanız görüşme yapmadan önce aracınızı yolun dışında emniyetli bir yere park ediniz. Bazı ülkelerde yasal olarak sürüş sırasında sadece eller serbest (hands-free) işlevi bulunan telefonlar kullanılabilir.

■ Navigasyon sistemi ile donatılmış araçların sürülmesi

⚠ UYARI

Navigasyon cihazının ekranının sürüş sırasında dikkatinizi dağıtmasına izin vermeyiniz. Aynı zamanda sürüş sırasında navigasyon cihazının düğmeleriyle oynamayınız. Aracı sürerken dikkat kaybı bir kazaya yol açabilir. Navigasyon sisteminin ayarlarını değiştirmek isterseniz önce aracınızı yolun dışına çekiniz ve sonra emniyetli bir yerde park ediniz.

■ Aracı, içinde evcil hayvanlar varken sürmek

Gerektiği şekilde emniyete alınmayan evcil hayvanlar, aracı kullanmanızı engelleyebilir veya dikkatinizi dağıtabilir. Kaza anında veya ani duruşlarda emniyete alınmayan evcil hayvanlar veya kafesteki hayvanlar araç içinde sağa sola fırlayarak sizi veya yolcularınızı yaralayabilir. Ayrıca bu gibi durumlarda evcil hayvanlarınız da yaralanabilir. Aracın içindeki evcil hayvanlarınızın güvenlikleri açısından uygun şekilde emniyete alınmaları gereklidir. Evcil hayvanlarınızı arka koltuğa emniyet kemeri ile bağlanabilen özel bir yolculuk kayışı ile emniyete alınız ya da arka koltuğa emniyet kemeri kullanılarak takılabilen bir evcil hayvan koltuğuna oturtunuz. Evcil hayvanların veya kucağında evcil hayvan bulunan insanların asla ön yolcu koltuğuna oturmasına izin vermeyiniz. Daha fazla bilgi için veterinerinize, yörenizdeki hayvanları koruma derneğine veya evcil hayvan satıcısına başvurunuz.

■ Lastik basınçları

En az ayda bir ve uzun bir yolculuğa çıkmadan önce (stepne de dahil olmak üzere) her bir lastiğin havasını kontrol ediniz ve gerekiyorsa hava basınız.

Lastik hava basınçlarını lastikler soğukken kontrol ediniz. Bir basınç saati kullanarak lastik basınçlarını lastik plaketinde yazılı olan değerlere getiriniz.

Ayrıntılı bilgi için “Lastikler ve jantlar” konusuna bakınız ☞ F11-31.

⚠ UYARI

Aşırı derecede havası az lastiklerle yüksek hızda araç kullanmak lastiklerin şiddetli bir biçimde şekil bozukluğuna uğramalarına ve hızla ısınmalarına yol açabilir. Sıcaklıktaki keskin bir artış, lastik dişlerinin ayrılmalarına ve lastiğin harap olmasına neden olabilir. Bunun sonucunda aracın kontrolünün kaybolması bir kazaya yol açabilir.

AB Akü yönergesi 2006/66/ EC

AB Akü yönergesi 2006/66/ EC sembolüyle ilgili tanımlara aşağıdadır.
Bu yönerge, akülerin toplanması, toplanan akülerin imha edilmesi ve doğaya zarar verebileceğinden dolayı açık alanlarda imha edilmemesi gereken aküler için geçerlidir.

Aracınızda, AB Pil yönergesi 2006/66/ EC sembolü bulunmayan bazı piller bulunmaktadır.

Bu tip pil ve akülerin imha edilmesinde lütfen kendi ülkenizdeki kanun ve yönergelere uyun.

Aşağıdaki cihazlar, bu sembole sahip olmayan piller kullanmaktadır:

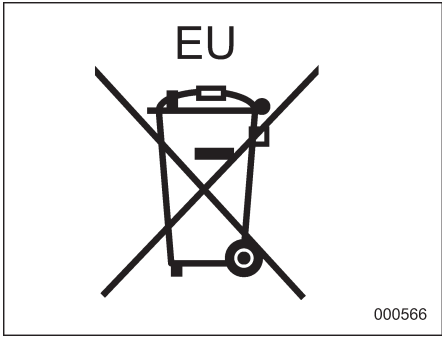

- AB
- Anahtarlar (mevcutsa): CR1620
- Giriş Anahtarları (mevcutsa): CR1632
- Navigasyon sistemi (mevcutsa)*1: BR2330

*1: Bu pil tek başına değiştirilemez ve/veya çıkartılamaz. Navigasyon sistemi ünitesiyle grup halinde değiştirilmeli ve/veya çıkartılmalıdır.

İçindekiler tablosu

Koltuk, emniyet kemeri ve SRS hava yastıkları	*1*
Anahtarlar ve kapılar	*2*
Göstergeler ve kontroller	*3*
Klima kontrolü	*4*
Müzik sistemi	*5*
İç donanım	*6*
Çalıştırma ve kullanma	*7*
Sürüşle ilgili ip uçları	*8*
Acil durumda yapılacaklar	*9*
Dış görünüm	*10*
Bakım ve servis	*11*
Teknik özellikler	*12*
Ek bilgiler	*13*
Dizin	*14*

Resimli dizin

■ Dış Cephe

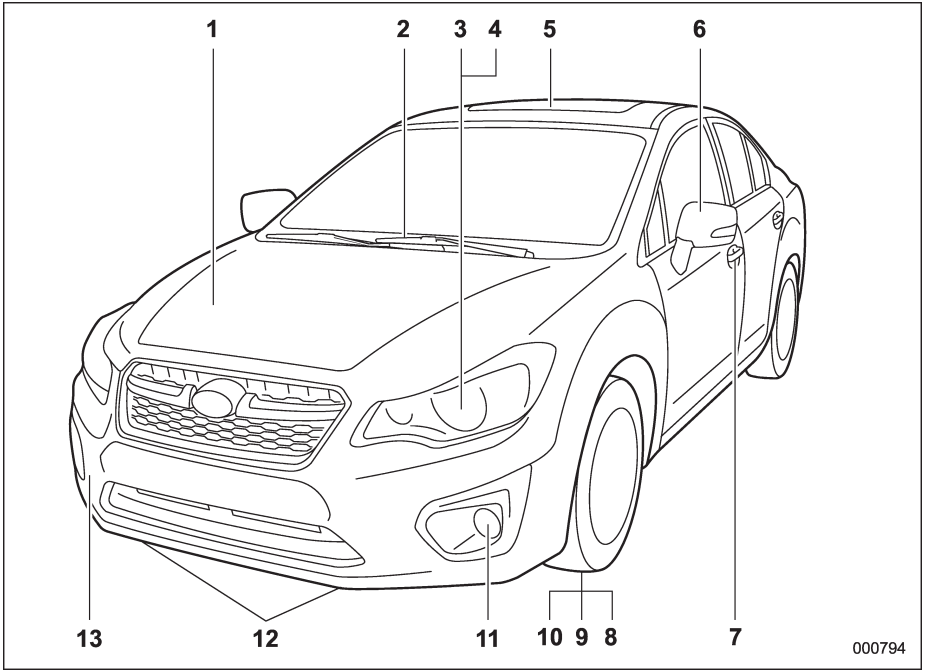

1) Motor kaputu (sayfa 11-10)
2) Silecek kolu (sayfa 3-86)
3) Far kolu (sayfa 3-76)
4) Ampullerin değiştirilmesi (sayfa 11-46)
5) Açılır tavan (sayfa 2-28)
6) Yan ayna (sayfa 3-90)
7) Kapı kilitleri (sayfa 2-4)
8) Lastik hava basıncı (sayfa 11-32)
9) Patlak lastikler (sayfa 9-5)
10) Lastik zincirleri (sayfa 8-11)
11) Sis lambası düğmesi (sayfa 3-82)
12) Bağlama kancaları (sayfa 9-22)
13) Çekme kancası (sayfa 9-22)

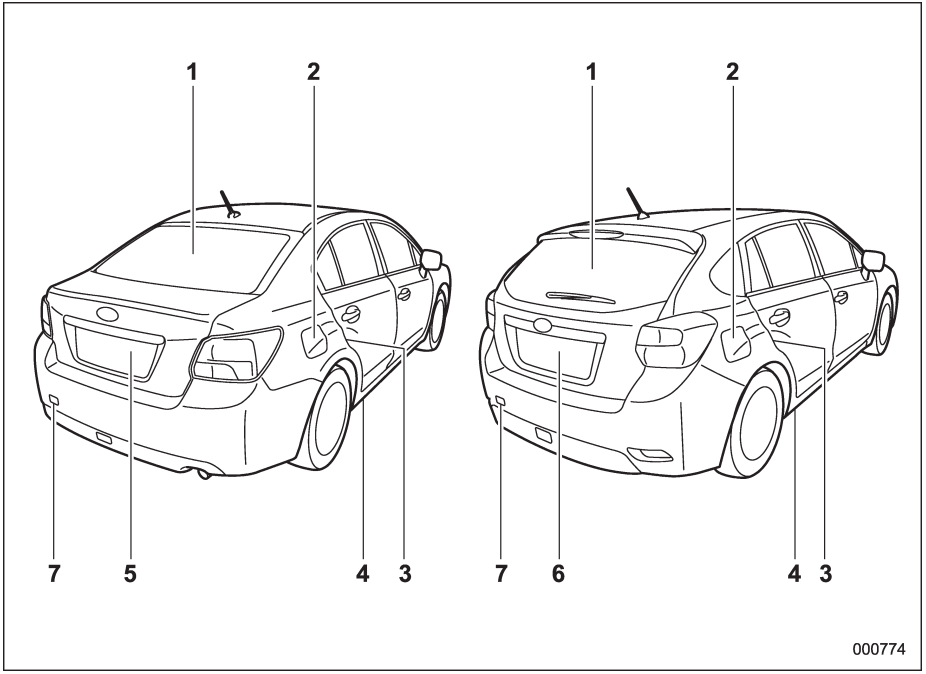

1) Arka cam rezistansı (sayfa 3-91)
2) Yakıt deposu kapağı ve depo dış kapağı (sayfa 7-4)
3) Çocuk emniyet kilitleri (sayfa 2-22)
4) Bağlama kancası (sayfa 9-22)
5) Bagaj kapağı (sayfa 2-26)
6) Arka kapı (sayfa 2-27)
7) Çekme kancası (sayfa 9-22)

– DEVAMI–

■ İç Cephe

▼ Yolcu bölümü

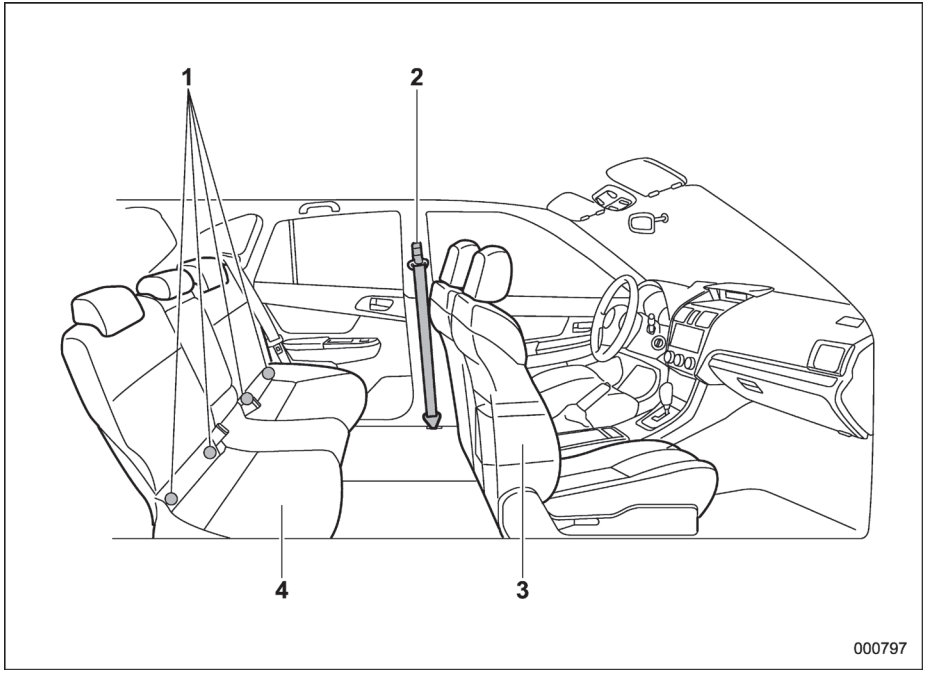

1) ISOFIX çocuk güvenlik sistemi bağlantı çubukları (sayfa 1-30)
2) Emniyet kemeri (sayfa 1-11)
3) Ön koltuk (sayfa 1-2)
4) Arka koltuk (sayfa 1-7)

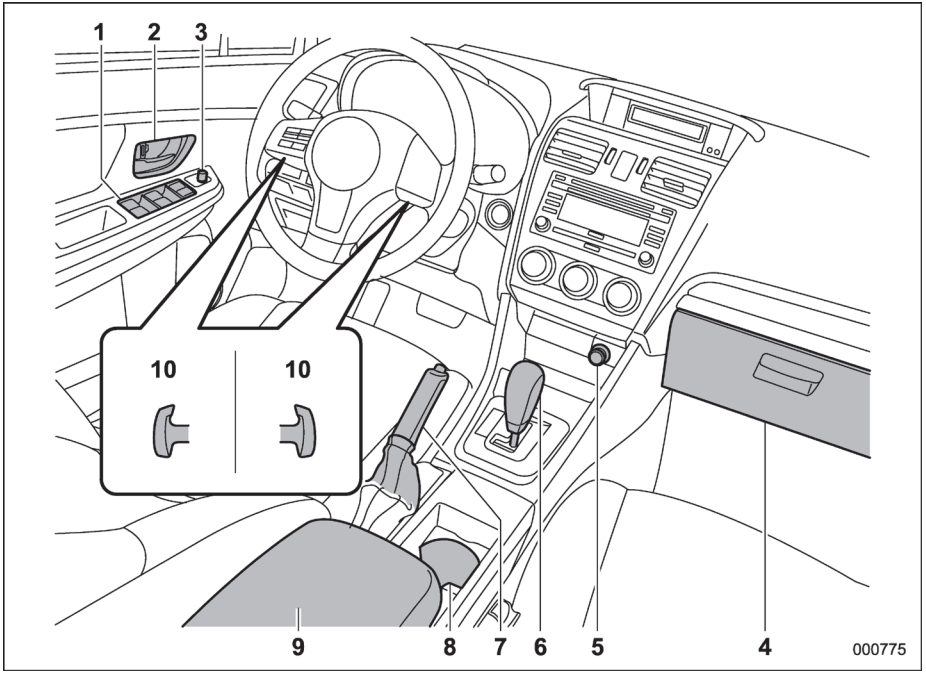

1) Elektrikli camlar (sayfa 2-23)
2) Kapı kilitleri (sayfa 2-4)
3) Yan ayna düğmesi (sayfa 3-90)
4) Torpido gözü (sayfa 6-5)
5) Ön güç besleme soketi (sayfa 6-8)
6) Vites kolu (MT) (sayfa 7-12) (sayfa 7-16)/ Vites kolu (CVT) (sayfa 7-20)
7) El freni kolu (sayfa 7-33)
8) Bardak tutucusu (sayfa 6-6)
9) Orta konsol (sayfa 6-5)
10) Direksiyondan vites seçme kolu (sayfa 7-22)

– DEVAMI–

■ Ön göğüs

▼ Soldan direksiyonlu modeller

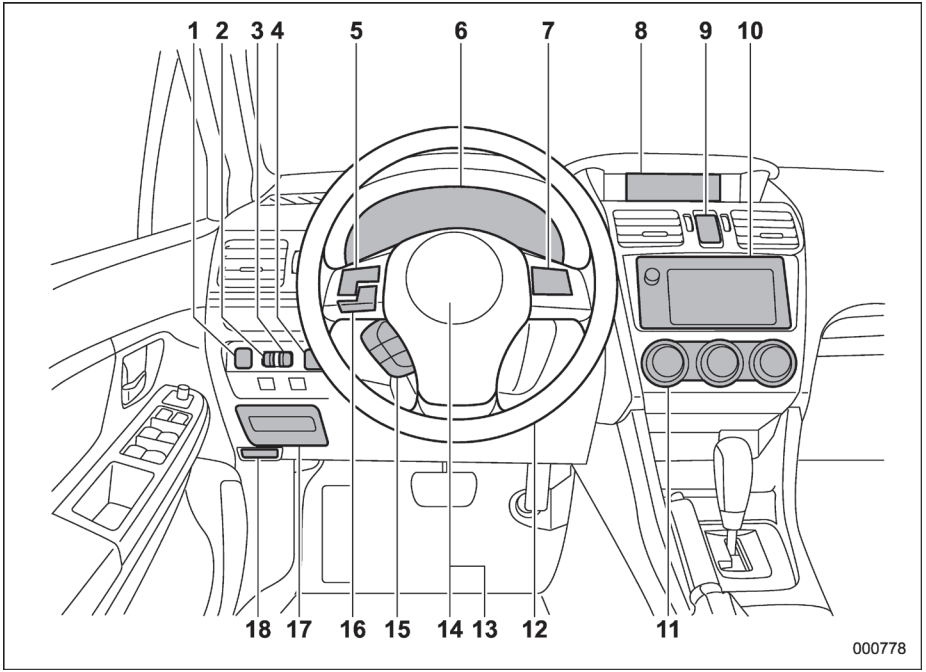

1) Otomatik Durdurma/Çalıştırma KAPALI düğmesi (sayfa 7-41)
2) Gösterge tablosu aydınlatma kontrolü (sayfa 3-78)
3) Far yüksekliği ayarı (sayfa 3-79)
4) Araç Dinamikleri Kontrolü KAPALI düğmesi (sayfa 7-32)
5) Müzik sistemi kontrol düğmeleri (sayfa 5-31)
6) Gösterge tablosu (sayfa 3-9)
7) Sabit hız kontrolü (sayfa 7-38)
8) Bilgi ekranı (sayfa 3-32)/Çok fonksiyonlu ekran (sayfa 3-38)
9) Dörtlü flaşör düğmesi (sayfa 3-9)
10) Müzik sistemi (sayfa 5-1)
11) Klima kontrolü (sayfa 4-1)
12) Yükseklik / derinlik ayarlı direksiyon (sayfa 3-93)
13) Korna (sayfa 3-93)
14) SRS hava yastığı (sayfa 1-34)
15) Çok fonksiyonlu ekran kontrol düğmeleri (sayfa 3-38)
16) Eller serbest düğmeleri (sayfa 5-36)
17) Sigorta kutusu (sayfa 11-45)
18) Kaput açma kolu (sayfa 11-10)

▼ **Sağdan direksiyonlu modeller**

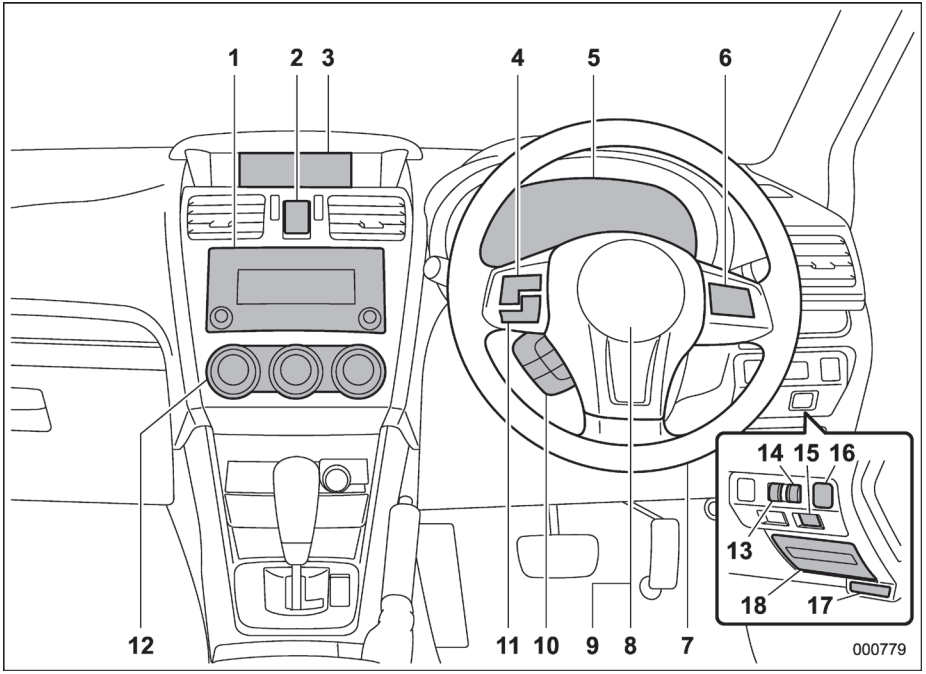

1) Müzik sistemi (sayfa 5-1)
2) Dörtlü flaşör düğmesi (sayfa 3-9)
3) Bilgi ekranı (sayfa 3-32)/Çok fonksiyonlu ekran (sayfa 3-38)
4) Müzik sistemi kontrol düğmeleri (sayfa 5-31)
5) Gösterge tablosu (sayfa 3-9)
6) Sabit hız kontrolü (sayfa 7-38)
7) Yükseklik / derinlik ayarlı direksiyon (sayfa 3-93)
8) Korna (sayfa 3-93)
9) SRS hava yastığı (sayfa 1-34)
10) Çok fonksiyonlu ekran kontrol düğmeleri (sayfa 3-38)
11) Eller serbest düğmeleri (sayfa 5-36)
12) Klima kontrolü (sayfa 4-1)
13) Gösterge tablosu aydınlatma kontrolü (sayfa 3-78)
14) Far yüksekliği ayarı (sayfa 3-79)
15) Otomatik Durdurma/Çalıştırma KAPALI düğmesi (sayfa 7-41)
16) Araç Dinamikleri Kontrolü KAPALI düğmesi (sayfa 7-32)
17) Kaput açma kolu (sayfa 11-10)
18) Sigorta kutusu (sayfa 11-45)

– DEVAMI–

■ Far kontrol ve silecek kontrol kolları/düğmeleri

▼ Avustralya ve Güney Afrika modelleri

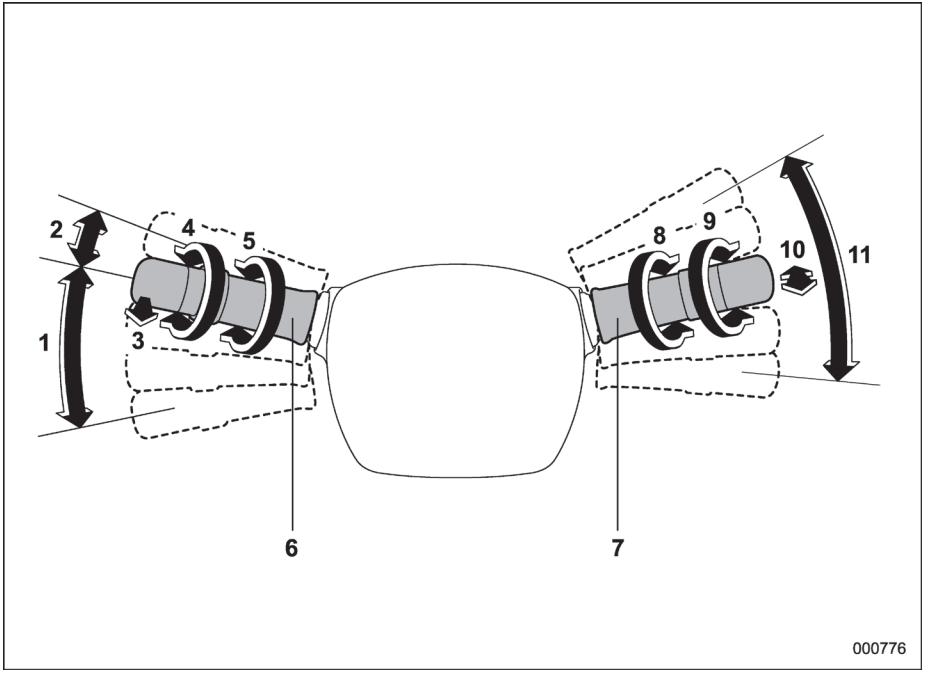

1) Ön cam sileceği (sayfa 3-86)
2) Buğu (sayfa 3-86)
3) Ön cam yıkayıcısı (sayfa 3-88)
4) Arka cam sileceği ve yıkayıcısı düğmesi (sayfa 3-88)
5) Silecek fasılası kontrol düğmesi (sayfa 3-87) / Sensör hassasiyeti kontrolü (sayfa 3-87)
6) Silecek kontrol kolu (sayfa 3-83)
7) Far kontrol düğmesi (sayfa 3-75)
8) Sis lambası düğmesi (sayfa 3-82)
9) Far AÇIK/KAPALI/OTOMATİK (sayfa 3-76)
10) Selektör Uzun/Kısa far değişimi (sayfa 3-77)
11) Sinyal (sayfa 3-78)

▼ **Diğerleri**

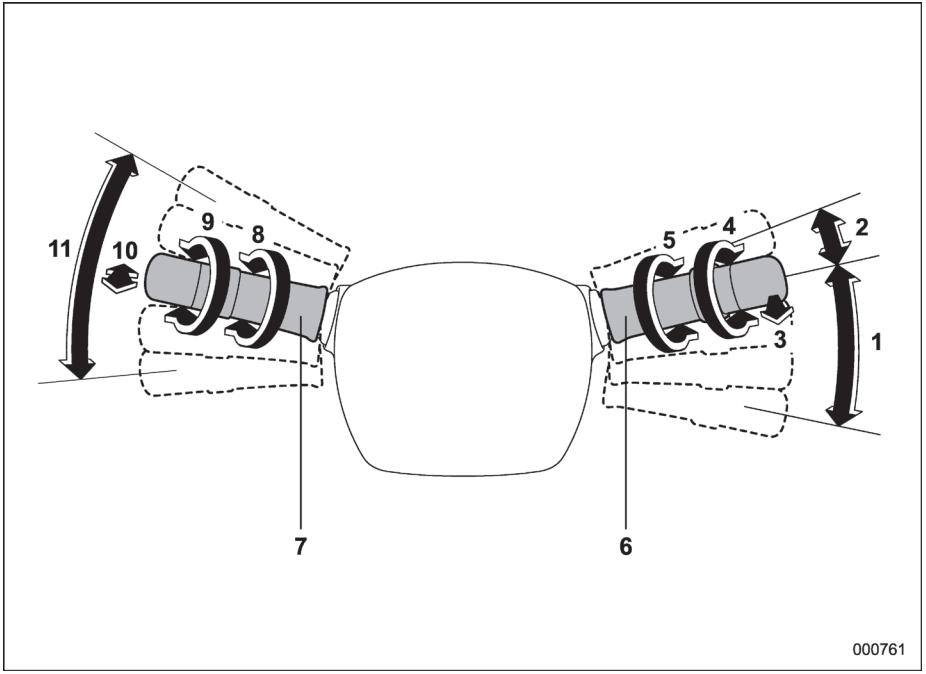

1) Ön cam sileceği (sayfa 3-86)
2) Buğu (sayfa 3-86)
3) Ön cam yıkayıcısı (sayfa 3-88)
4) Arka cam sileceği ve yıkayıcısı düğmesi (sayfa 3-88)
5) Silecek fasılası kontrol düğmesi (sayfa 3-87) / Sensör hassasiyeti kontrolü (sayfa 3-87)
6) Silecek kontrol kolu (sayfa 3-83)
7) Far kontrol düğmesi (sayfa 3-75)
8) Sis lambası düğmesi (sayfa 3-82)
9) Far AÇIK/KAPALI/OTOMATİK (sayfa 3-76)
10) Selektör Uzun/Kısa far değişimi (sayfa 3-77)
11) Sinyal (sayfa 3-78)

– DEVAMI–

■ Gösterge tablosu

▼ **İngiltere modelleri hariç benzin motorlu modeller**

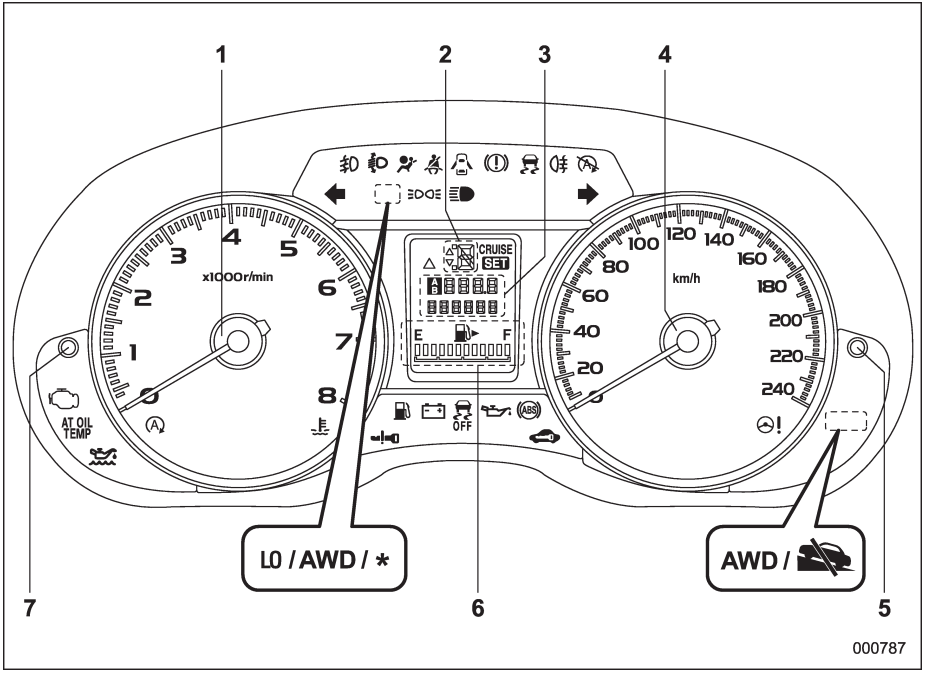

1) Devir göstergesi (sayfa 3-11)
2) Vites kolu/vites konumu göstergesi (sayfa 3-29)
3) Mesafe sayacı ve kilometre sayacı (sayfa 3-10)
4) Hız göstergesi (sayfa 3-10)
5) Bilgi ekranı çevirmeli düğmesi (soldan direksiyonlu modeller) (sayfa 3-32)/Sıfırlanabilir mesafe ölçer A/B seçimi ve mesafe ölçer sıfırlama düğmesi (sağdan direksiyonlu modeller) (sayfa 3-10)
6) Yakıt göstergesi (sayfa 3-11)
7) Sıfırlanabilir mesafe ölçer A/B seçimi ve mesafe ölçer sıfırlama düğmesi (soldan direksiyonlu modeller) (sayfa 3-10) / Bilgi ekranı çevirmeli düğmesi (sağdan direksiyonlu modeller) (sayfa 3-32)

*: Bazı modellerde bu alanda gösterge lambası yoktur.

▼ **Benzin motorlu modeller (İngiltere modelleri hariç)**

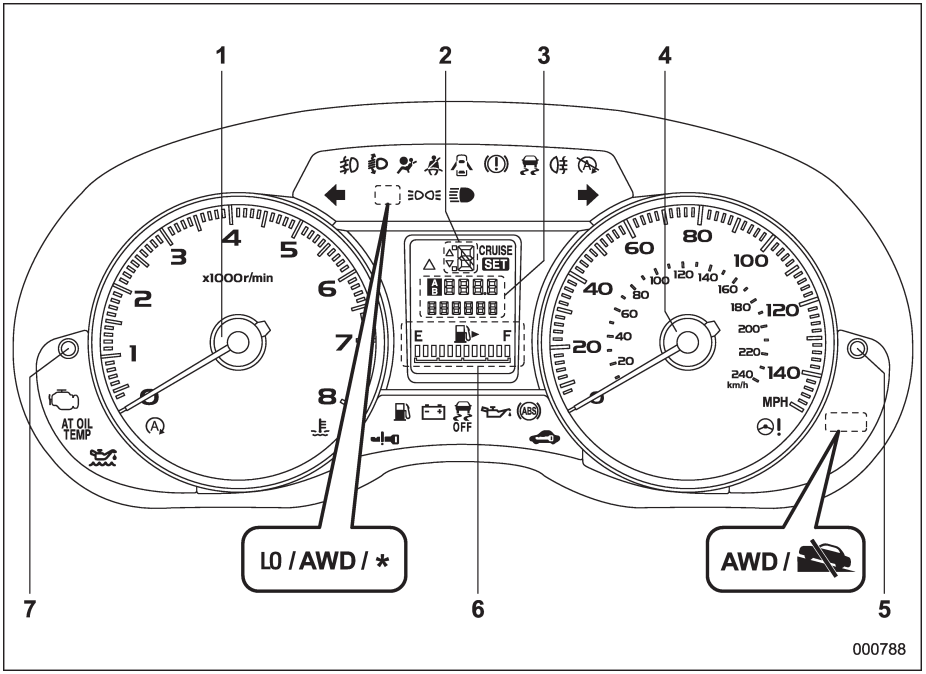

1) Devir göstergesi (sayfa 3-11)
2) Vites kolu/vites konumu göstergesi (sayfa 3-29)
3) Mesafe sayacı ve kilometre sayacı (sayfa 3-10)
4) Hız göstergesi (sayfa 3-10)
5) Sıfırlanabilir mesafe ölçer A/B seçimi ve mesafe ölçer sıfırlama düğmesi (sayfa 3-10)
6) Yakıt göstergesi (sayfa 3-11)
7) Bilgi ekranı çevirmeli düğmesi (sayfa 3-32)

*: Bazı modellerde bu alanda gösterge lambası yoktur.

– DEVAMI–

▼ **İngiltere modelleri hariç dizel motorlu modeller**

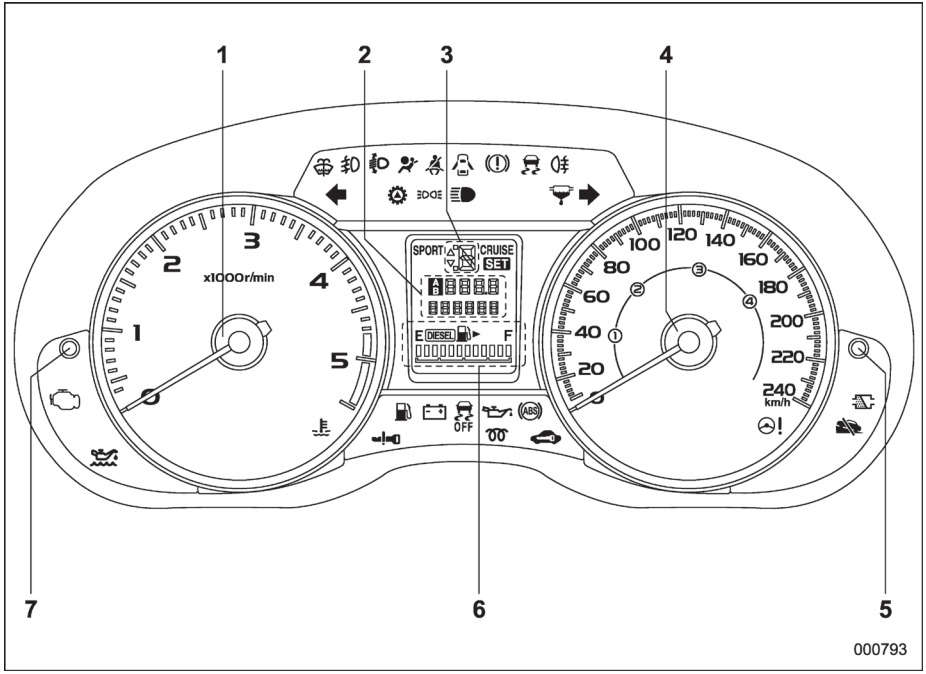

1) Devir göstergesi (sayfa 3-11)
2) Mesafe sayacı ve kilometre sayacı (sayfa 3-10)
3) Vites kolu/vites konumu göstergesi (sayfa 3-29)
4) Hız göstergesi (sayfa 3-10)
5) Bilgi ekranı çevirmeli düğmesi (soldan direksiyonlu modeller) (sayfa 3-32)/Sıfırlanabilir mesafe ölçer A/B seçimi ve mesafe ölçer sıfırlama düğmesi (sağdan direksiyonlu modeller) (sayfa 3-10)
6) Yakıt göstergesi (sayfa 3-11)
7) Sıfırlanabilir mesafe ölçer A/B seçimi ve mesafe ölçer sıfırlama düğmesi (soldan direksiyonlu modeller) (sayfa 3-10) / Bilgi ekranı çevirmeli düğmesi (sağdan direksiyonlu modeller) (sayfa 3-32)

▼ **Dizel motorlu modeller (İngiltere modelleri hariç)**

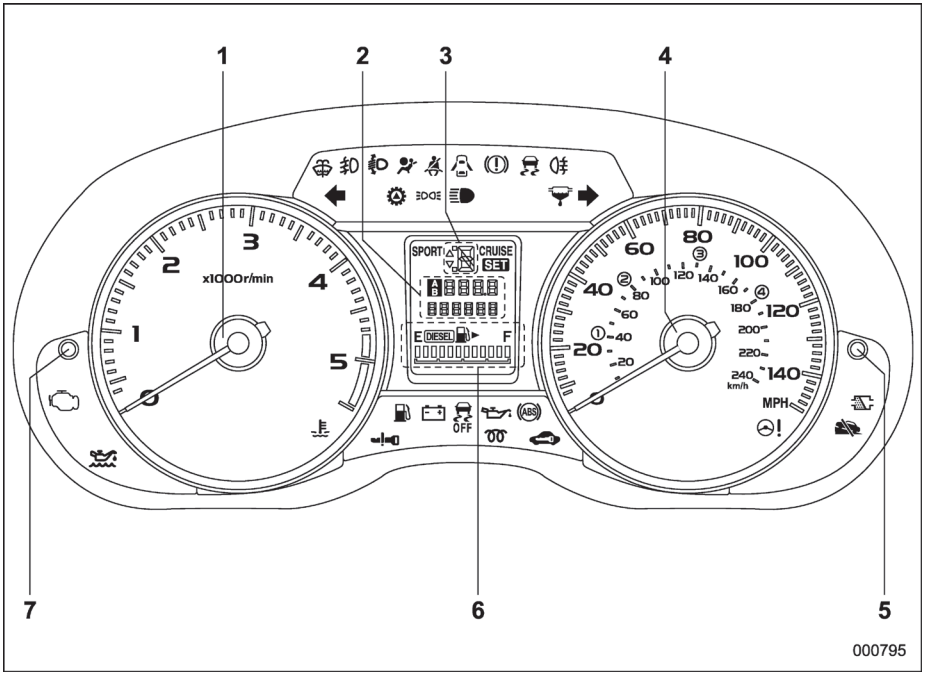

1. Devir göstergesi (sayfa 3-11)
2. Mesafe sayacı ve kilometre sayacı (sayfa 3-10)
3. Vites kolu/vites konumu göstergesi (sayfa 3-29)
4. Hız göstergesi (sayfa 3-10)
5. Sıfırlanabilir mesafe ölçer A/B seçimi ve mesafe ölçer sıfırlama düğmesi (sayfa 3-10)
6. Yakıt göstergesi (sayfa 3-11)
7. Bilgi ekranı çevirmeli düğmesi (sayfa 3-32)

– DEVAMI–

■ Uyarı ve gösterge lambaları

İşaret	Adı	Sayfa
	Emniyet kemeri uyarı lambası	3-13
	Hava yastığı sistemi uyarı lambası	3-15
ON /	Ön yolcu ön hava yastığı AÇIK göstergesi (mevcutsa)	3-15
OFF /	Ön yolcu ön hava yastığı KAPALI göstergesi (mevcutsa)	3-15
	Arıza ikaz lambası (Motor lambasını kontrol ediniz)	3-15
	Soğutma suyu sıcaklığı düşük gösterge lambası/Soğutma suyu sıcaklığı yüksek uyarı lambası	3-16
	Şarj uyarı lambası	3-17
	Yağ basıncı uyarı lambası	3-18
	Motor yağı seviyesi uyarı lambası	3-18

İşaret	Adı	Sayfa
AT OIL TEMP	Otomatik şanzıman yağı sıcaklığı uyarı lambası (CVT modeller)	3-19
ABS	ABS uyarı lambası	3-19
	Fren sistemi uyarı lambası	3-21
	Kapı açık uyarı lambası	3-22
AWD	AWD uyarı lambası (AWD CVT modeller)	3-23
	Hidrolik direksiyon uyarı lambası (mevcut ise)	3-23
	Yakıt filtresi uyarı lambası (dizel motorlu modeller)	3-30
	Ön ısıtma gösterge lambası (dizel motorlu modeller)	3-30
	Dizel partikül filtresi uyarı lambası (dizel motorlu modeller)	3-30
	Aşırı devir uyarı lambası (dizel motorlu modeller)	3-31
	Yokuşta kalkış yardımı uyarı lambası/Yokuşta kalkış yardımı KAPALI gösterge lambası (mevcutsa)	3-22

İşaret	Adı	Sayfa
	Araç Dinamiği Kontrolü uyarı lambası/Araç Dinamiği Kontrolü çalışma lambası	3-20
OFF	Araç Dinamiği Kontrolü KAPALI gösterge lambası	3-21
	Dönüş sinyali lambaları	3-29
	Uzun far gösterge lambası	3-29
	Otomatik far yüksekliği ayarı uyarı lambası (mevcutsa)	3-23
	Ön sis lambası gösterge lambası (mevcutsa)	3-30
	Arka sis lambası gösterge lambası (mevcutsa)	3-30
	Giriş anahtarı uyarı lambası (mevcutsa)	3-24
	İmmobilizer gösterge lambası	3-28
	Far gösterge lambası	3-30

İşaret	Adı	Sayfa
CRUISE	Sabit hız kontrolü gösterge lambası	3-29
SET	Sabit hız kontrol ayarı gösterge lambası	3-30
	Düşük yakıt uyarı lambası	3-22
	Vites büyültme gösterge lambası	3-29
LO	DÜŞÜK kademe gösterge lambası (çift kademeli MT modeller)	3-29
	Otomatik Çalıştırma/Durdurma uyarı lambası/Otomatik Çalıştırma/Durdurma KAPALI gösterge lambası (mevcutsa)	3-31
	Otomatik Çalıştırma/Durdurma gösterge lambası (mevcutsa)	3-32

Fonksiyon ayarları

SUBARU servisi, aşağıdaki tabloda yer alan fonksiyonların ayarlarını kişisel ihtiyaçlarınızı karşılayacak şekilde değiştirebilir. Bu konuda daha detaylı bilgi edinmek için en yakında SUBARU servisi ile temas kurmanızı tavsiye ediyoruz. Aracınızda çok fonksiyonlu gösterge veya orijinal SUBARU DVD navigasyon sistemi mevcut ise, bu fonksiyonlardan bazılarının ayarları navigasyon ekranı vasıtasıyla değiştirilebilir. Detaylar için “Çok fonksiyonlu ekran” ☞F3-38 bölümüne veya DVD navigasyon sistemi ile ilgili Kullanıcı Kılavuzu ekine bakınız.

Özellik	Fonksiyonlar	Olası ayarlar	Varsayılan ayar
Anahtarsız giriş*1*2	Otomatik kilitleme	Devrede / Devre dışı	Çalıştırma
	Otomatik kilitleme fonksiyonu devrede kalma süresi	20 sn ile 60 sn aralığında ayarlanabilir	30 saniye
	Kapı kilidi açma seçimi fonksiyonu	Devrede / Devre dışı	Devre dışı
	Dörtlü uyarıcı flaşörler	Devrede / Devre dışı	Çalıştırma
Uzaktan kumandalı anahtarsız giriş sistemi*1	Otomatik kilitleme	Devrede / Devre dışı	Çalıştırma
	Otomatik kilitleme fonksiyonu devrede kalma süresi	20 sn ile 60 sn aralığında ayarlanabilir	30 saniye
	Kapı kilidi açma seçimi fonksiyonu	Devrede / Devre dışı	Devre dışı
	Dörtlü uyarıcı flaşörler	Devrede / Devre dışı	Çalıştırma
Anahtarın kontaktayken kilitlemeyi önleme*1	Anahtar kontaktayken kilitlemeyi önleme	Devrede / Devre dışı	Çalıştırma
Otomatik klima kontrol sistemi bulunan modeller için rezistans ve buz çözücü sistemi	Arka cam rezistansı/dış ayna rezistansı/ön cam sileceği buz çözücüsü	15 dakika devrede / Sürekli devrede	15 dakika devrede
Tavan lambası	Tavan lambası/harita lambası SÖNME geciktirme zamanlayıcısının çalışması	KAPALI/10s/20s/30s	30 saniye
Açılır tavanı olan modelleri için harita lambaları (tür A harita lambaları)			
Akünün boşalmasını önleme fonksiyonu	Akünün boşalmasını önleme fonksiyonu	Devrede / Devre dışı	Çalıştırma
Farların otomatik açılması/ kapatılması	Otomatik far açma/kapama mekanizmasının hassasiyet seviyesi	Düşük/Orta/Yüksek/Maks	Normal
Otomatik yağmur sensörlü ön cam sileceği	Sileceğin zamanını otomatik ayarlama modu	Yağmur sensörü modu/ araç hızı kilitleme modu	Yağmur sensörü modu

*1 Çift kilitleme sistemi olan modellerde kullanılmaz

*2 Mevcutsa

Koltuk, emniyet kemeri ve SRS hava yastıkları

Ön koltuklar..... 1-2
- Manuel koltuk..... 1-3
- Elektrikli koltuk (sürücü koltuğu - mevcutsa)..... 1-4
- Koltuk kafalığı ayarı (mevcutsa)..... 1-5

Koltuk ısıtıcısı (mevcutsa)..... 1-6

Arka koltuklar..... 1-7
- Kol dayanağı (mevcutsa)..... 1-8
- Kafalık ayarı..... 1-8
- Arka koltuk arkalığının katlanması..... 1-9

Emniyet kemerleri.....1-11
- Emniyet kemeri güvenlik bilgileri..... 1-11
- Acil Durumda Kilitlenen Gergi Mekanizması (ELR)..... 1-12
- Emniyet kemerleri uyarı lambası ve sinyali..... 1-12
- Emniyet kemerlerinin bağlanması..... 1-12
- Emniyet kemerlerinin bakımı..... 1-18

Ön emniyet kemeri ön gergileri..... 1-19
- Sistem kontrolleri..... 1-20
- Sistem bakımı..... 1-20
- Araçta yapılacak modifikasyonlar ile ilgili uyarılar..... 1-20

Çocuk koltuğu sistemleri..... 1-21
- Çocuk koltuğu nereye yerleştirilmeli..... 1-22
- Çocuk koltuk sisteminin seçimi..... 1-24
- Çocuk koltuğunun her oturma konumuna uyumu (Avrupa için)..... 1-25
- Emniyet kemerli çocuk koltuğu sistemlerinin yerleştirilmesi..... 1-26
- Yükseltici koltuğun takılması..... 1-29
- ISOFIX bağlantı çubukları kullanılarak çocuk koltuğu sistemlerinin takılması..... 1-30
- Üst bağlantı kuşakları..... 1-32

***SRS (Yardımcı Güvenlik Sistemi) Hava yastığı 1-34**
- Sürücü, ön yolcu ve cam kenarındaki arka yolcular için SRS hava yastıkları ve kucak/omuz kemerleri yolcular..... 1-34
- SRS ön hava yastığı..... 1-38
- SRS yan hava yastığı ve SRS perde hava yastığı (mevcut ise)..... 1-49
- SRS hava yastığı sistemi kontrolü..... 1-55
- SRS hava yastığı sistemi bakımı..... 1-56
- Araçta yapılacak modifikasyonlar ile ilgili uyarılar..... 1-57

Ön koltuklar

⚠ UYARI

- **Aracın kontrolünü kaybetme olasılığını ve muhtemel yaralanmaları önlemek için koltuğu asla aracı sürerken ayarlamayınız.**
- **Koltuğu ayarlamadan önce yükün, arka koltukta oturan yolcuların ellerinin ve ayaklarının ayar mekanizmasının uzağında olduğundan emin olunuz.**
- **Koltuğu ayarladıktan sonra, kilitlendiğinden emin olmak için hafifçe itin. Koltuk tam olarak yerine oturmazsa hareket edebilir veya emniyet kemeri düzgün çalışmayabilir.**
- **Ön koltukların altına hiçbir şey koymayın. Ön koltuk kilidine engel olup kazaya neden olabilirler.**
- **Emniyet kemerleri oturan kişi arkasına iyice yaslanır ve dik otururs a maksimum koruma sağlar. Bir çarpışma sırasında emniyet kemerinin altından kayma riskini azaltmak için sürüş sırasında ön koltuk arkalığı dik konumda olmalıdır. Ön koltuk arkalıkları dik konumda değilse çarpışma sırasında kucak kemerinin altından kayma veya kucak kemerinin karnın üstüne doğru yukarı kayma riski artar. Her iki durum da ciddi iç yaralanmalara veya ölüme neden olabilir.**
- **Hava yastıkları büyük bir hız ve kuvvetle şişer. Hava yastığı şiştiği zaman doğru konumda oturmayan kişiler ciddi bir şekilde yaralanabilirler. Hava yastığı şişmek için büyük bir yere ihtiyaç duyduğu için sürücü koltukta dik oturmalı ve direksiyon simidinden mümkün olduğu kadar uzakta fakat aracın tüm hakimiyetini kaybetmeden arkasına iyice yaslanmalı ve ön yolcu da koltuğunu mümkün olduğu kadar geriye itmeli ve koltukta dik oturmalı ve sırtını arkasına iyice yaslamalıdır.**

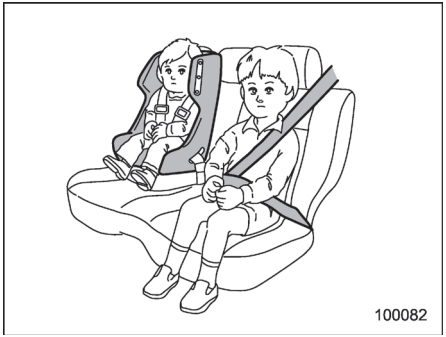

⚠ UYARI

Çocukları her zaman ARKA koltuğa oturtunuz ve çocuğun güvenliği için yaşına, boyuna ve kilosuna uygun çocuk koruma koltuğu ya da emniyet kemeri kullanınız. Hava yastığı oldukça büyük bir hız ve kuvvetle şişer ve özellikle güvenlik önlemleri alınmamış veya gerektiği şekilde uygulanmamış ise çocukları yaralayabilir hatta öldürebilir. Çocuklar, büyüklerden daha hafif ve zayıf oldukları için yastığın şişmesinden zarar görme olasılıkları daha fazladır. HER TÜRLÜ çocuk koruma koltuğunu (öne bakan çocuk koruma koltukları da dâhil olmak üzere) daima ARKA koltuklara takınız.

KESİNLİKLE ARKAYA BAKAN BİR ÇOCUK KOLTUĞUNU ÖN KOLTUĞA TAKMAYINIZ. BU DURUMDA ÇOCUĞUN KAFASI HAVA YASTIĞINA ÇOK YAKIN OLACAĞINDAN CİDDİ YARALANMA VEYA ÖLÜM RİSKİ MEVCUTTUR.
Kaza istatistiklerine göre çocukların arka koltukta gereken önlemler alınarak oturtulmaları, ön koltukta oturmalarından daha güvenlidir. Çocuk koltuğu sistemiyle ilgili talimatlar ve önlemler için "Çocuk koltuğu sistemleri" ☞F1-21 konusuna bakınız.

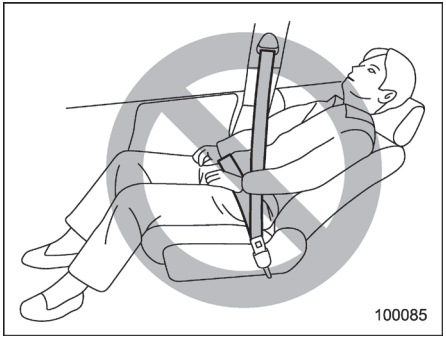

⚠ UYARI

Kaza anında yolcunun emniyet kemerinin altından kaymasını önlemek için sürüş sırasında ön koltuk arkalığı dik konumda olmalıdır. Aynı zamanda yolcu ile koltuk arkalığı arasına minder gibi cisimleri koymayınız. Aksi takdirde çarpışma sırasında kucak kemerinin altından kayma veya kucak kemerinin karnın üstüne doğru yukarı kayma riski artar. Her iki durum da ciddi iç yaralanmalara ve hatta ölüme yol açabilir.

■ Manuel koltuk

▼ İleri ve geri ayarı

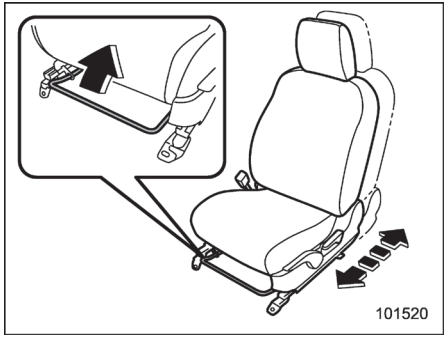

Kolu yukarı doğru çekiniz ve koltuğu istediğiniz konuma gelecek şekilde kaydırınız. Daha sonra kolu bırakınız ve koltuğun yerine sağlam bir şekilde oturduğundan emin olmak için koltuğu öne arkaya doğru hareket ettiriniz.

– DEVAMI–

▼ Koltuk arkalığının ayarlanması

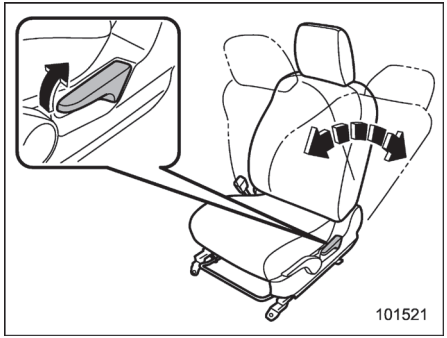

Yatırma kolunu yukarı doğru çekiniz ve koltuk arkalığını istediğiniz konuma gelecek şekilde ayarlayınız. Daha sonra kolu bırakınız ve koltuk arkalığının yerine sabitlendiğinden emin olunuz.

Yatırılmış bir sırtlık, kol yukarı doğru çekildiğinde yukarıya doğru kalkabilir. Sırtlığı eski konumuna getirmek için yatırma kolunu kullanırken, sırtlığı hafifçe tutarak, yavaş yavaş yükselmesini sağlayınız.

▼ Koltuk minderi yükseklik ayarı (sürücü koltuğu)

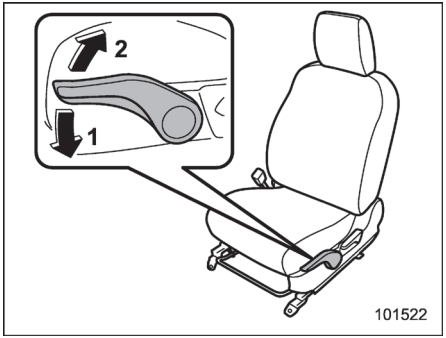

1) Kol aşağı itildiğinde, koltuk alçalır.
2) Kol yukarı çekildiğinde, koltuk yükselir.

Koltuğun yüksekliği, koltuk minderi yükseklik ayar kolu yukarı ve aşağı hareket ettirilerek ayarlanabilir.

■ Elektrikli koltuk (sürücü koltuğu - mevcut ise)

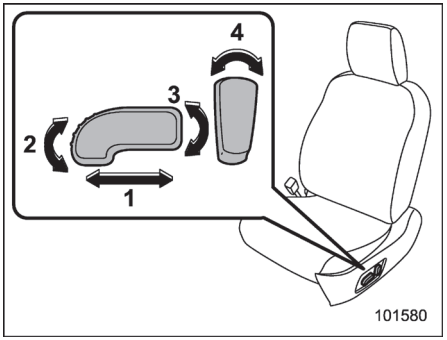

1. **Koltuk konumu ileri/geri ayarı kontrol düğmesi**
   Koltuğu ileriye veya geriye almak için, kumanda düğmesini ileriye veya geriye doğru hareket ettiriniz. Koltuğun ileri geri ayarını yaparken, koltuk minderinin açısını veya koltuk minder yüksekliğini ayarlayamazsınız.
2. **Koltuk minder açısı kontrol düğmesi**
   Koltuk minderi açısı ayarlamak için, kumanda düğmesinin ön ucunu yukarı doğru çekiniz veya aşağıya itiniz.
3. **Koltuk yüksekliği kontrol düğmesi**
   Koltuk yüksekliğini ayarlamak için, kumanda düğmesinin arka ucunu yukarı doğru çekiniz veya aşağıya itiniz.
4. **Koltuk sırtlığı açısı (yatırılabilir) kontrol düğmesi**
   Koltuk sırtlığının açısını ayarlamak için kumanda düğmesini hareket ettiriniz.

■ Koltuk kafalığı ayarı (Mevcutsa)

⚠ UYARI

- **Asla kafalıkları çıkartarak aracı kullanmayınız çünkü kafalıklar, araca arkadan çarpıldığı zaman ciddi boyun yaralanmaları riskini azaltmak için tasarlanmıştır. Ayrıca, kafalıkları kesinlikle ters yönde takmayın. Bu şekilde takılmaları kafalıkların normal fonksiyonunu yerine getirmesine engel olacaktır. Bu nedenle, koltuk kafalıklarını söktüyseniz, yolcularınızın yaralanmasını önlemek adına lütfen bu kafalıkları yeniden düzgün bir şekilde yerlerine takınız.**
- **Sürücü dahil hiç bir yolcu, koltuk kafalıkları takılı konumda değilken araç koltuklarından hiç birine oturmamalıdır, aksi takdirde bir kaza sırasında boyun bölgesinden yaralanma riski yükselecektir.**

Sürücü koltuğu ve ön yolcu koltuğu kafalıkları aşağıdaki gibi ayarlanabilir.

▼ Kafalık yükseklik ayarı

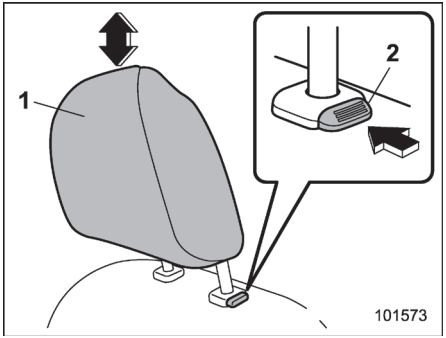

1) Kafalık
2) Açma düğmesi

Her bir kafalığın merkezi, koltukta oturan kişinin kulaklarının üst hizasına en yakın olacak şekilde ayarlanmalıdır.

Yükseltmek için:
Koltuk kafalığını yukarıya doğru çekiniz.
Alçaltmak için:
Koltuk arkalığının üstündeki indirme düğmesine basarak kafalığı aşağıya doğru bastırınız.
Sökmek için:
Açma düğmesine basılı tutarak koltuk kafalığını çıkarınız.
Takmak için:
Kafalığın çubuklarını, kafalık tam olarak arkalığa oturacak şekilde koltuk arkalığının üzerindeki deliklere sokunuz.

▼ Kafalık açı ayarı

Kafalığın açısı bir kaç adımda ayarlanabilir. Uygun bir sürüş konumunda ilerlerken, kafalığı, başınızın kafalığa mümkün olduğunca yakın olacağı konuma getirin.

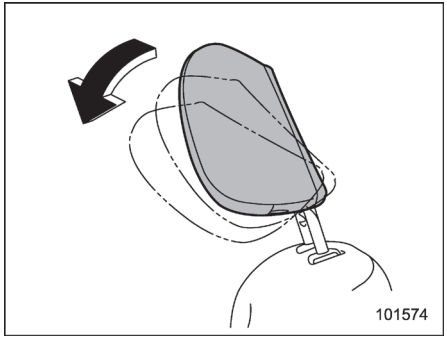

Yükseltmek için:
Kafalığı elinizle kaldırarak istediğiniz konuma getirin. Kafalık yerine oturduğu zaman bir tıklama sesi duyulacaktır.
Döndürmek için:
Kafalığı gidebildiği kadar ileri doğru itin. Kafalık tam dik konuma otomatik olarak gelecektir. Sonra, kafalığı tekrar istenen

– DEVAMI–

konuma ayarlayın.

Koltuk ısıtıcısı (mevcut ise)

Ön koltuklarda koltuk ısıtıcısı mevcuttur.

Koltuk ısıtıcısı, kontak anahtarı “ACC” veya “AÇIK” konumundayken çalışır.

⚠ DİKKAT

- **Koltuk ısıtıcısını çok uzun bir süre boyunca, yüksek ısılarda kullanmaları durumunda, hassas ciltli kişilerde hafif yanıklar oluşması mümkündür. Koltuk ısıtıcısını kullanırken, ilgili kişileri mutlaka uyarınız.**
- **Koltuğun üzerine, ısıyı yalıtabilecek battaniye, yastık veya benzeri nesneler koymayınız. Bu ısıtıcının aşırı ısınmasına neden olabilir.**

NOT

Motor çalışmıyorken koltuk ısıtıcısının uzun bir süre kullanılması, akünün boşalmasına neden olabilir.

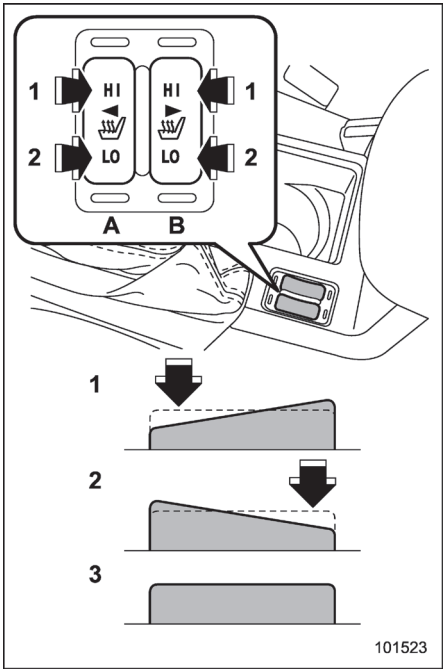

1) **HI** – Hızlı ısıtma
2) **LO** – Normal ısıtma
3) Kapalı
A) Sol tarafta
B) Sağ tarafta

Koltuk ısıtıcısını devreye sokmak için, sıcaklığa göre düğme üzerindeki “LO” veya

“HI” konumuna basınız. “HI” konumunun seçilmesi, koltuğun daha hızlı şekilde ısınmasına yardımcı olur.

Koltuk ısıtıcısını kapatınız ve mevcut konumun hafifçe aksi yönünde basınız.

Düğme üzerinde bulunan gösterge, koltuk ısıtıcısı devreye girdiğinde yanar.

Aracın içi yeterince ısındığında veya aracı terk etmeden önce ısıtıcıyı kapattığınızdan emin olunuz.

Arka koltuklar

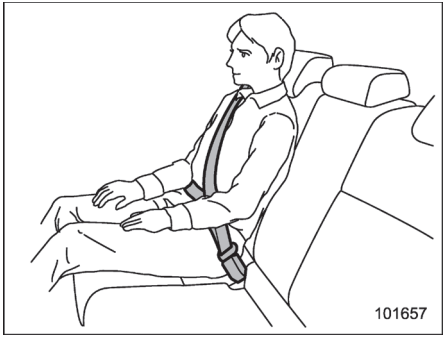

⚠ UYARI

Emniyet kemerleri oturan kişi arkasına iyice yaslanır ve dik otururs a maksimum koruma sağlar. Araca binenler, koltuk arkalıları veya minderleri ile kendi aralarına yastık veya benzeri nesneler koymamalıdır. Aksi takdirde çarpışma sırasında kucak kemerinin altından kayma veya kucak kemerinin karnın üstüne doğru yukarı kayma riski artar. Her iki durum da ciddi iç yaralanmalara ve hatta ölüme yol açabilir.

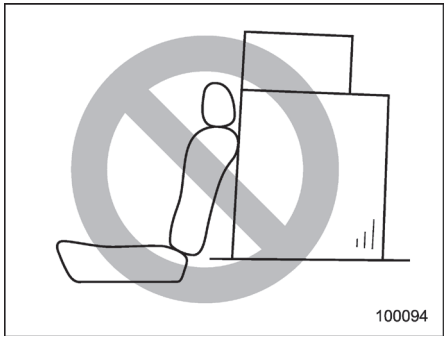

⚠ UYARI

Koltukların üzerine asla koltuk arkalığını aşacak kadar yük veya eşya yüklemeyiniz, ani frenleme veya bir kaza esnasında öne doğru savrularak yolcuların yaralanmasına neden olabilir.

– DEVAMI–

■ Kol dayanağı (mevcutsa)

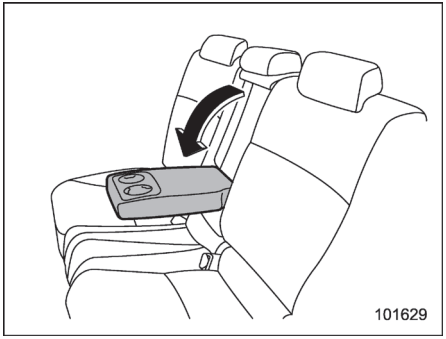

Kol dayanağını indirmek için, üst uç kısmından aşağıya doğru çekiniz.

⚠ UYARI

Ciddi yaralanmaları önlemek için, araç hareket halindeyken yolcuların asla orta kol dayaması üzerine oturmalarına izin vermeyiniz.

■ Kafalık ayarı

⚠ UYARI

- **Asla kafalıkları çıkartarak aracı kullanmayınız çünkü kafalıklar, araca arkadan çarpıldığı zaman ciddi boyun yaralanmaları riskini azaltmak için tasarlanmıştır.**

Bu nedenle, koltuk kafalıklarını söktüğünüzde, yolcularınızın yaralanmasını önlemek adına bu kafalıkları yeniden yerlerine takmanız gerekmektedir.

- **Sürücü dahil hiç bir yolcu, koltuk kafalıkları takılı konumda değilken araç koltuklarından hiç birine oturmamalıdır, aksi takdirde bir kaza sırasında boyun bölgesinden yaralanma riski yükselecektir.**

▼ Arka cam kenarı oturma konumu

⚠ DİKKAT

Kafalıkların en alçak konumlarında kullanılmaları tavsiye edilmez. Koltuğa oturmadan önce, koltuk başlığını tam yukarıda konumuna kadar kaldırınız.

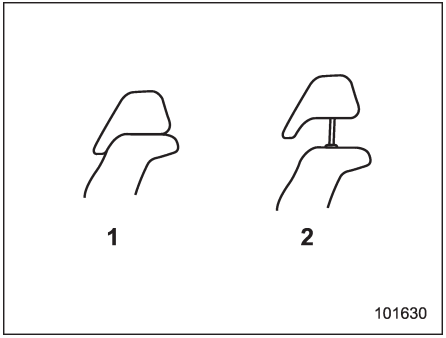

1. Kullanılmadığında (geri çekili konum)
2. Kullanılırken (tam yukarıda konumu)

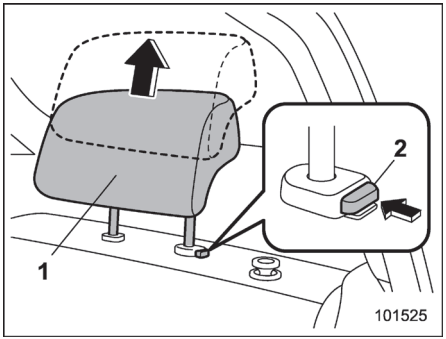

1) Kafalık
2) Açma düğmesi

Yükseltmek için:
Koltuk kafalığını yukarıya doğru çekiniz.
Alçaltmak için:
Koltuk arkalığının üstündeki indirme düğmesine basarak kafalığı aşağıya doğru bastırınız.
Sökmek için:
Açma düğmesine basılı tutarak koltuk kafalığını çıkarınız.
Takmak için:
Kafalığın çubuklarını, kafalık tam olarak arkalığa oturacak şekilde koltuk arkalığının üzerindeki deliklere sokunuz.

Koltuklarda oturan kimse yoksa, arka görüş alanınızı genişletmek için kafalıkları en alçak konumlarına getiriniz.

▼ Arka orta kısım oturma konumu

⚠ DİKKAT

Kafalıkların en alçak konumlarında kullanılmaları tavsiye edilmez. Koltuğa oturmadan önce, koltuk başlığını tam yukarıda konumuna kadar kaldırınız.

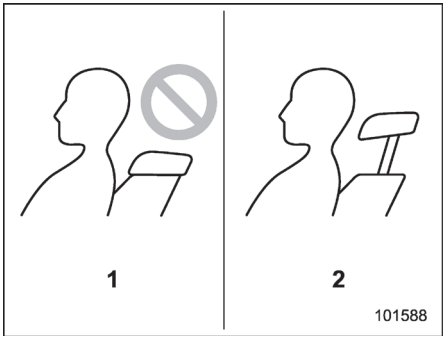

1. Yanlış (geri çekili konum)
2. Doğru (tam yukarıda konumu)

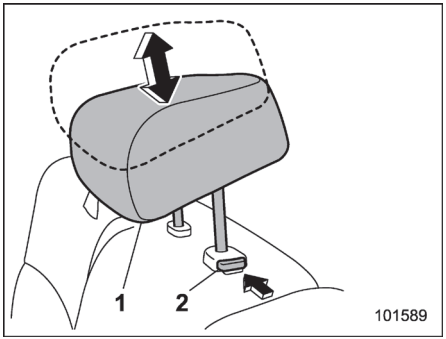

1) Kafalık
2) Açma düğmesi

Yükseltmek için:
Koltuk kafalığını yukarıya doğru çekiniz.
Alçaltmak için:
Koltuk arkalığının üstündeki indirme düğmesine basarak kafalığı aşağıya doğru bastırınız.
Sökmek için:
Açma düğmesine basılı tutarak koltuk kafalığını çıkarınız.
Takmak için:
Kafalığın çubuklarını, kafalık tam olarak arkalığa oturacak şekilde koltuk arkalığının üzerindeki deliklere sokunuz.

Arka orta oturma konumu boşken, arka görüş alanınızı genişletmek için kafalığı en alçak konumuna getiriniz.

■ Arka koltuk arkalığının katlanması

⚠ UYARI

- **Koltuk sırtlığını katladığınızda, arka koltukta yolcu veya herhangi bir nesne olup olmadığını kontrol ediniz. Böyle yapmamanız, sırtlık aniden katlandığında, yaralanma veya eşyalarınızın zarar görmesini riskini doğurur.**
- **Kesinlikle yolcuların katlanmış arka koltuk sırtlığının üstünde veya bagaj bölmesinde yolculuk yapmasına izin vermeyiniz. Aksi, ciddi yaralanmalara**

– DEVAMI–

veya ölüme yol açılabilir.

- **Tüm nesneleri ve özellikle uzun eşyaları, öne doğru fırlamamaları ve ani bir frenleme durumunda ciddi yaralanmalara yol açmamaları için yerlerinden hareket edemeyecek şekilde sabitleyiniz.**

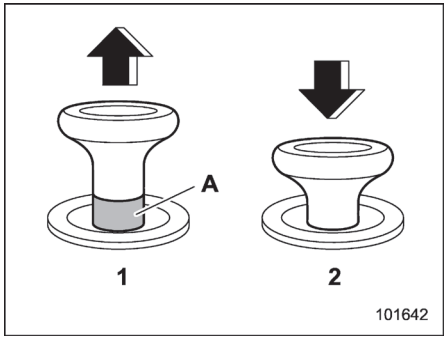

Kilit açma mandalı

1) Kilit açık
2) Kilitli

A) Kırmızı alan kilit açma işareti

⚠ UYARI

Koltuk sırtlığını başlangıçtaki konumuna getirdiğinizde, kilit açma mandalı üzerindeki kilit açma işaretinin görünüp görünmediğini kontrol ediniz. Ayrıca, koltuk sırtlığını yerine sağlam bir şekilde oturduğundan emin olmak için hafifçe sallayınız. Koltuk sırtlığı yerine sağlam bir şekilde oturmazsa, ani fren durumunda sırtlık aniden açılabilir veya bagaj bölmesindeki eşyalar dökülebilir bunlar da, ciddi yaralanmalara veya ölüme neden olabilir.

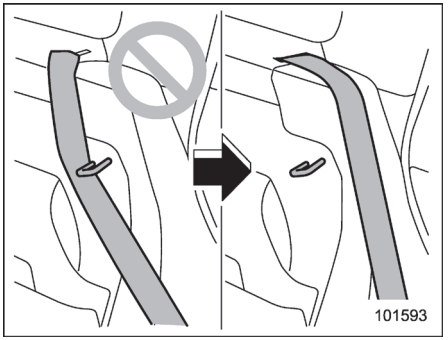

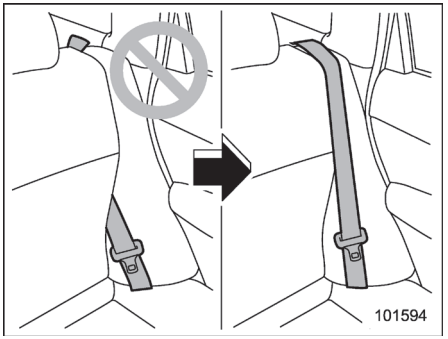

⚠ UYARI

Koltuk arkalığı başlangıçtaki konumuna getirildiğinde aşağıdaki önlemleri dikkate alın. Bunu yapmamanız, ciddi yaralanmalara veya kazaya neden olabilir çünkü koltuk arkalığının çalışması engellenmiş olur.

- **Emniyet kemeri, koltuk arkalığının sabitleme kancasının arkasına geçmemelidir.**
- **Emniyet kemeri koltuk arkalığına sıkıştırılmamalıdır, görünür yerde olmalıdır.**

1. Kafalıkları alçaltınız.

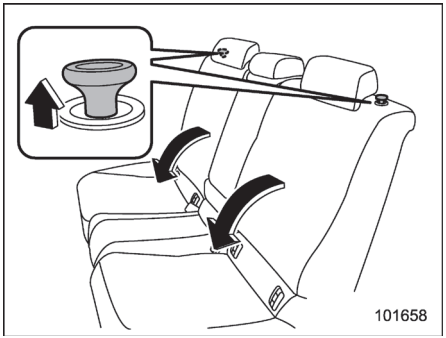

2. Kilit açma mandalını çekerek koltuk arkalığının kilidini açınız ve ardından arkalığı aşağıya doğru katlayınız.

Koltuk arkalığını başlangıçtaki konumuna getirmek için, koltuk arkalığını yerine sabitlenene kadar yukarı kaldırınız ve kilit açma mandalının üzerindeki kilit açma işaretinin görünmediğinden emin olunuz.

Emniyet kemerleri

■ Emniyet kemeri güvenlik bilgileri

⚠ UYARI

- **Aracın içindeki herkes araç hareket etmeden ÖNCE emniyet kemerlerini bağlamalıdır. Aksi halde ani duruş ya da kaza esnasında ciddi yaralanma riski daha da artar.**
- **Tam güvenliği sağlamak için tüm kemerler sıkı bir şekilde bağlanmalıdır. Gevşek kemerler, yaralanmayı önlemek veya şiddetini azaltmak için sıkı kemerler kadar etkili değildir.**
- **Her bir kemer sadece bir kişiyi koruyacak şekilde tasarlanmıştır. Bir kemeri çocuk bile olsa asla iki veya daha fazla kişi için kullanmayınız. Aksi takdirde bu, bir kaza anında ciddi yaralanmalara ve hatta ölüme neden olabilir.**
- **Ciddi bir kazadan sonra ön gergiler ve araçtaki kişilerin kullandığı bağlama donanımları da dâhil olmak üzere emniyet kemerinin tamamını değiştiriniz. Hasar belirgin olmasa bile grubun tümü değiştirilmelidir.**
- **Çocukları her zaman ARKA koltuğa oturtunuz ve çocuğun güvenliği için yaşına, boyuna ve kilosuna uygun çocuk koruma koltuğu ya da emniyet kemeri kullanınız. Hava yastığı oldukça büyük bir hız ve kuvvetle şişer ve özellikle güvenlik önlemleri alınmamış veya gerektiği şekilde uygulanmamış ise çocukları yaralayabilir hatta öldürebilir.**
  Çocuklar, büyüklerden daha hafif ve zayıf oldukları için yastığın şişmesinden zarar görme olasılıkları daha fazladır.
  HER TÜRLÜ çocuk koruma koltuğunu (öne bakan çocuk koruma koltukları da dâhil olmak üzere) daima ARKA koltuklara takınız.
  KESİNLİKLE ARKAYA BAKAN BİR ÇOCUK KOLTUĞUNU ÖN KOLTUĞA TAKMAYINIZ. BU DURUMDA ÇOCUĞUN KAFASI HAVA YASTIĞINA ÇOK YAKIN OLACAĞINDAN CİDDİ YARALANMA VEYA ÖLÜM RİSKİ MEVCUTTUR.
  Kaza istatistiklerine göre çocukların arka koltukta gereken önlemler alınarak oturtulmaları, ön koltukta oturmalarından daha güvenlidir. Çocuk koltuğu ile ilgili talimatlar ve önlemler için,

– DEVAMI–

“Çocuk koltuğu sistemleri” ☞F1-21 konusuna bakınız.

▼ Bebekler veya küçük çocuklar

Aracınız için uygun olan bir çocuk koltuğu kullanınız. “Çocuk koltuğu sistemleri” ☞F1-21 konusuna bakınız.

▼ Çocuklar

Çocuk, çocuk koruma koltuğunda oturtulamayacak kadar büyükse arka koltuğa oturtulmalı ve emniyet kemeri ile güvenliği sağlanmalıdır. Kaza istatistiklerine göre çocukların arka koltukta gereken önlemler alınarak oturtulmaları, ön koltukta oturmalarından daha güvenlidir. Çocukların koltuk üzerinde ayağa kalkması veya dizlerinin üstünde durmasına kesinlikle izin vermeyiniz.

Kemerin omuz kısmı çocuğun yüzünün veya boynunun üstünden geçerse omuz kemerinin doğru konuma gelmesi için çocuğu kemer kilidine doğru yaklaştırınız. Kucak kemerinin çocuğun beline değil, mümkün olduğu kadar kalçalarına yakın olmasına dikkat edilmelidir. Kemerin omuz kısmı gerektiği şekilde yerleştirilemiyorsa bir çocuk koltuğu kullanılmalıdır. Omuz kemerini asla çocuğun kolunun altından veya sırtından geçirmeyiniz.

▼ Hamile kadınlar

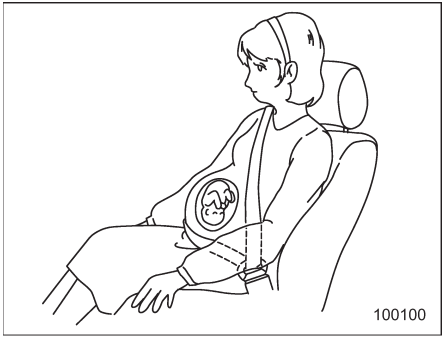

Hamile kadınların da emniyet kemeri kullanmaları gerekir. Özel tavsiyeler için doktorlarına danışmalıdırlar. Kucak kemeri sıkıca ve mümkün olduğu kadar bele değil kalçalara yakın bağlanmalıdır.

■ Acil Durumda Kilitlenen Gergi Mekanizması (ELR)

Araçtaki tüm emniyet kemerlerinde Acil Durumda Kilitlenen Gergi Mekanizması (ELR) vardır.
Bu fonksiyon, vücudun normal hareketlerine izin verirken ani duruşlarda, çarpışmalarda veya emniyet kemeri çok hızlı çekildiğinde gergi mekanizması otomatik olarak kilitlenir.

■ Emniyet kemeri uyarı lambası ve sinyali

“Emniyet kemeri uyarı lambası ve sinyali” ☞F3-13 konusuna bakınız.

■ Emniyet kemerinin bağlanması

⚠ UYARI

- **Asla kıvrılmış veya ters dönmüş emniyet kemerini kullanmayınız. Bu, kaza sırasında yaralanma riskini veya şiddetini artırabilir.**
- **Kucak kemerini mümkün olduğu kadar kalçalarınıza yakın tutunuz. Bu sayede çarpma anında yük, zayıf olan karın boşluğu yerine daha güçlü olan kalça kemiklerine dağılır.**
- **Emniyet kemerleri oturan kişi arkasına iyice yaslanır ve dik otururs a maksimum koruma sağlar. Bir çarpışma sırasında emniyet kemerinin altından kayma riskini azaltmak için sürüş sırasında ön koltuk arkalığı dik konumda olmalıdır. Ön koltuk arkalıkları kaza anında dik konumda kullanılmıyorsa, kucak kemerinin altından kayma veya kucak kemerinin**

karın boşluğunun üzerinden kaması riski artacaktır ve her iki durum da ciddi yaralanmalara hatta ölüme neden olabilecektir.

- **Araca binenler, koltuk arkalıları veya minderleri ile kendi aralarına yastık veya benzeri nesneler koymamalıdır. Aksi takdirde çarpışma sırasında kucak kemerinin altından kayma veya kucak kemerinin karnın üstüne doğru yukarı kayma riski artar. Her iki durum da ciddi iç yaralanmalara ve hatta ölüme yol açabilir.**

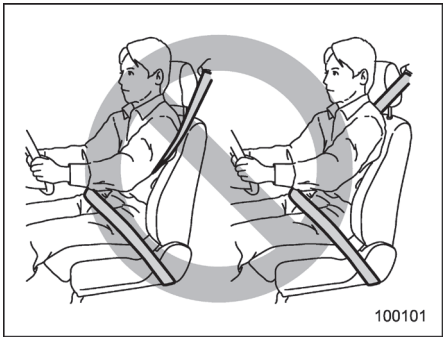

⚠ UYARI

Emniyet kemerini asla omuz altından veya arkanızdan geçirerek takmayınız. Bir kaza olursa bu, riski ya da yaralanmanın şiddetini artırabilir.

⚠ DİKKAT

Güneşli bir havada kapalı duran bir araçtaki emniyet kemerinin metal kısımları dokunulduğunda sizi yakacak kadar çok ısınabilir. Bu parçalar soğuyuncaya kadar onlara temas etmeyiniz.

▼ Ön emniyet kemerleri

1. Koltuk konumunu aşağıdaki prosedüre göre ayarlayın.

Sürücü koltuğu: Koltuk arkalığını tam dik konuma getiriniz. Koltuk arkalığını aracın kontrolünü tam olarak sağlayabileceğiniz mümkün olan en uzak konuma getiriniz.

Ön yolcu koltuğu: Koltuk arkalığını tam dik konuma getiriniz. Koltuğu mümkün olduğu kadar geriye çekiniz.

2. Arkanıza iyice yaslanınız.
3. Kemer dilini tutarak kemeri yavaşça çekiniz. Kıvrılmasına izin vermeyiniz. Kemer kilide ulaşmadan durursa önce biraz gevşetiniz sonra daha yavaş bir şekilde tekrar çekiniz. Kemer kilitli durumdan kurtulmazsa kemeri kuvvetlice çekerek biraz gevşetiniz ve sonra da yavaşça tekrar çekiniz.

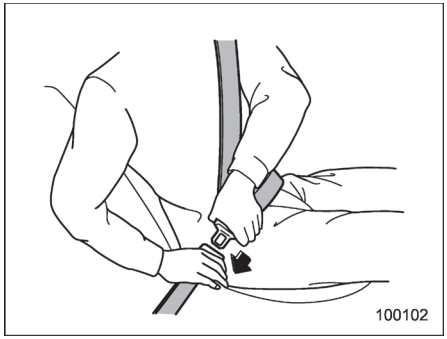

4. Tıklama sesini duyuncaya kadar dili kilide sokunuz.

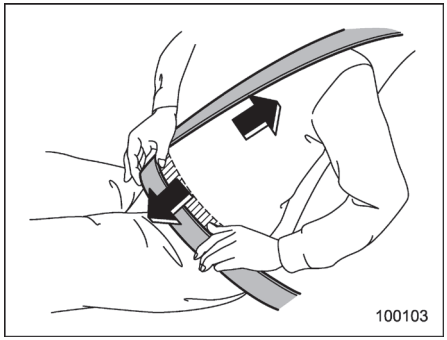

5. Kucak kısmını sıkılaştırmak için omuz kemerini biraz daha yukarıya çekiniz.
6. Kucak kemerini belinize değil mümkün olduğu kadar kalçalarınıza yakın bağlayınız.

– DEVAMI–

▽ **Ön emniyet kemeri omuz bağlantı yükseklik ayarı**

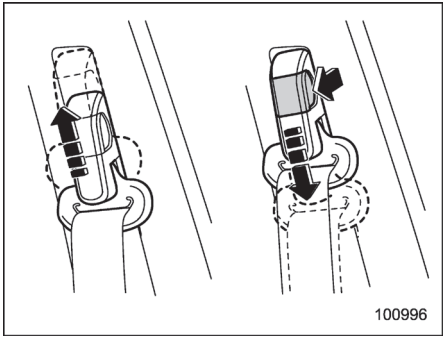

Omuz kemeri bağlantı yüksekliği sürücü/ön yolcu için en uygun olan konuma ayarlanmalıdır. Bağlantı yüksekliğini daima omuz kemeri boyna dokunmadan omzun ortasından geçecek şekilde ayarlayınız.

Yükseltmek için:
Askıyı yukarıya doğru kaydırınız.

Alçaltmak için:
Serbest bırakma düğmesini çekin ve askıyı aşağıya doğru kaydırınız.

Bağlantının kesinlikle yerine oturabilmesi için aşağı çekiniz.

⚠ UYARI

Emniyet kemerlerini takarken kayışın omuz kısmının boynunuzun üstünden geçmemesini sağlayınız. Aksi halde, emniyet kemeri bağlantısını daha alçak bir konuma ayarlayınız. Omuz kemerinin boynun üstünden geçirilmesi ani bir frende veya çarpışmada boyun yaralanmasına yol açabilir.

▽ **Emniyet kemerinin açılması**

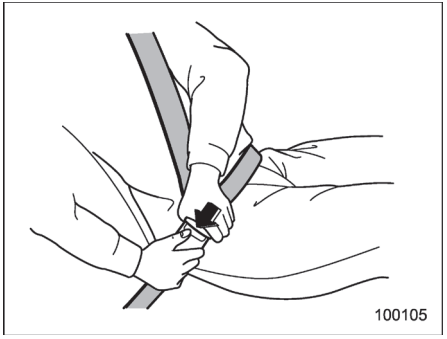

Kilidin üstündeki düğmeye basınız.
Kapıyı kapatmadan önce kemer kayışlarının kapıya sıkışmalarını önlemek için emniyet kemerlerinin düzgün toplanmasını sağlayınız.

▼ **Arka emniyet kemerleri (5 kapılı modellerde arka orta emniyet kemeri hariç)**

1. Arkanıza iyice yaslanınız.
2. Kemer dilini tutarak kemeri yavaşça çekiniz. Kıvrılmasına izin vermeyiniz. Kemer kilide ulaşmadan durursa önce biraz gevşetiniz sonra daha yavaş bir şekilde tekrar çekiniz. Kemer kilitli durumdan kurtulmazsa kemeri kuvvetlice çekerek biraz gevşetiniz ve sonra da yavaşça tekrar çekiniz.

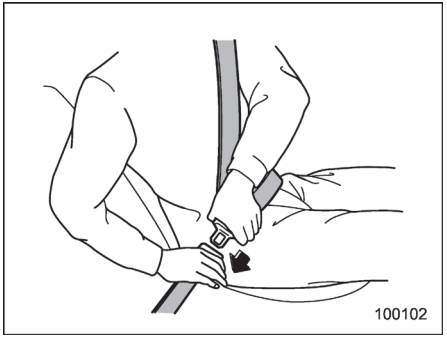

3. Tıklama sesini duyuncaya kadar dili kilide sokunuz.

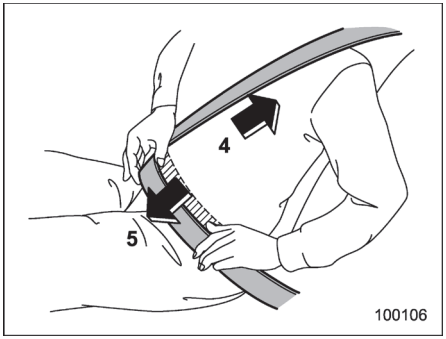

4. Kucak kısmını sıkılaştırmak için omuz kemerini biraz daha yukarıya çekiniz.
5. Kucak kemerini belinize değil mümkün olduğu kadar kalçalarınıza yakın bağlayınız.

▽ **Emniyet kemerinin açılması**

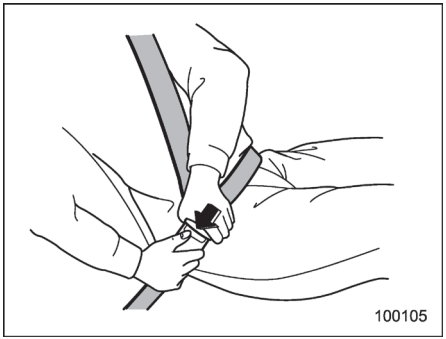

Kilidin üstündeki düğmeye basınız.

Kapıyı kapatmadan önce kemer kayışlarının kapıya sıkışmalarını önlemek için emniyet kemerlerinin düzgün toplanmasını sağlayınız.

▼ **Kapılı modellerde arka orta emniyet kemeri**

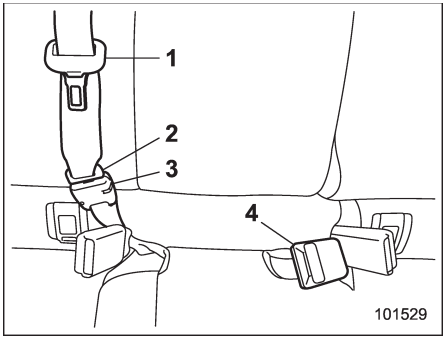

1) Orta emniyet kemeri dili
2) Bağlantı parçası (dil)
3) Bağlantı parçası (kilit)
4) Orta emniyet kemeri kilidi

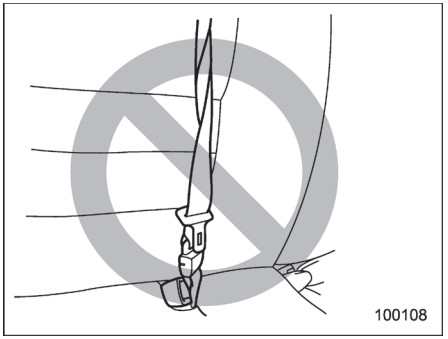

⚠ UYARI

Emniyet kemerinin kayışı kıvrılmış durumda bağlanması, kaza sırasında yaralanma riskini veya şiddetini artırabilir. Toplayıcıdan çekerek çıkardıktan sonra emniyet kemerini bağlarken, özellikle bağlantı parçası dilini (sağ taraftaki) kilide takarken kemerin kıvrılıp kıvrılmadığını her zaman kontrol ediniz.

– DEVAMI–

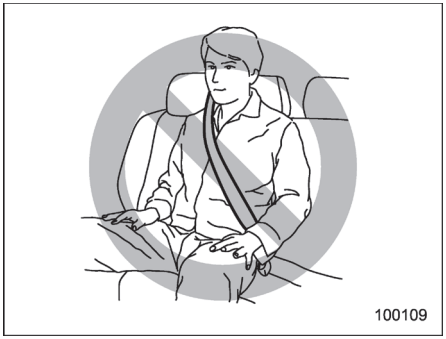

⚠ UYARI

- **Her iki dili de mutlaka kendi kilitlerine takınız. Emniyet kemeri yalnızca omuz emniyet kemeri olarak kullanılıyorsa (bağlantı parçası dili sağ taraftaki bağlantı parçası kilidine takılmadığı zaman), kemeri takan kişi kaza sırasında kemer tarafından gerektiği gibi korunamayacak ve ciddi bir yaralanmaya veya ölüme neden olacaktır.**
- **Emniyet kemerini kemer kılavuzundan çekmeden önce kafalığı tam yukarıda konumuna getirdiğinizden emin olunuz. Kemer kılavuzunun kafalık geri çekili konumda iken kullanılması ciddi yaralanmalara neden olabilir.**

Arka orta emniyet kemeri, bagaj bölmesinin sağ tarafındaki emniyet kemeri tutucusunda toplanır.

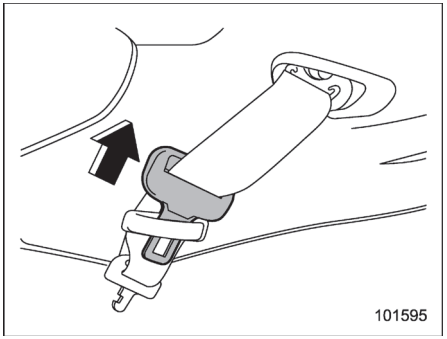

1. Kemer dilini kemer tutucusundan sökünüz ve emniyet kemerini yavaşça dışarı çekiniz.

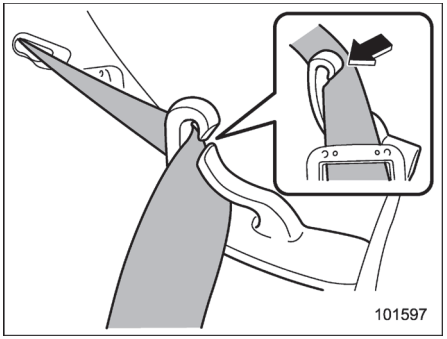

2. Emniyet kemerini çektikten sonra, kemer kılavuzundan şu şekilde geçiriniz: Öncelikle kemerin bir ucunu kemer kılavuzundaki açıklığa yerleştiriniz sonra, kemerin kalan kısmını itiniz böylelikle kemer tamamen içeri girmiş olur.

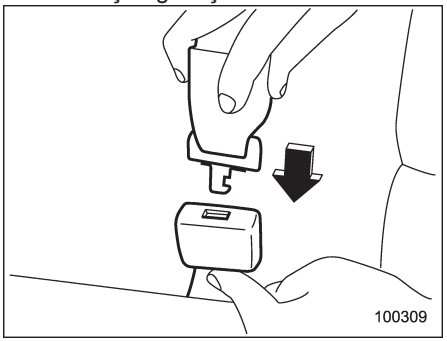

3. Kemerin kıvrılmadığını teyit ettikten sonra kemer kısmının ucuna takılmış olan bağlantı parçasını (dili) bir “tık” sesi duyuluncaya kadar sağ taraftaki kilide sokunuz.
Kemer kilide ulaşmadan durursa önce biraz gevşetiniz sonra daha yavaş bir şekilde tekrar çekiniz. Kemer kilitli durumdan kurtulmazsa kemeri kuvvetlice çekerek biraz gevşetiniz ve sonra da yavaşça tekrar çekiniz.

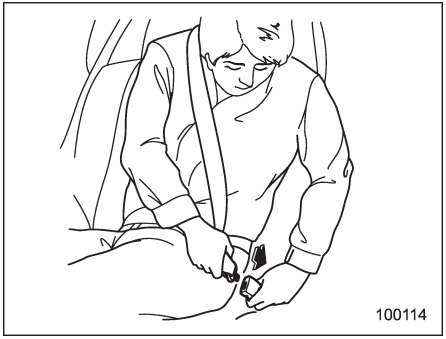

4. Orta emniyet kemeri dilini, üzerinde “CENTER” (ORTA) yazan sol taraftaki orta emniyet kemeri kilidine tıklama sesi duyuluncaya kadar sokunuz.

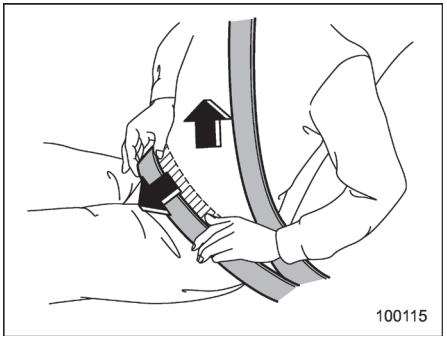

5. Kucak kısmını sıkılaştırmak için omuz kemerini biraz daha yukarıya çekiniz.
6. Kucak kemerini belinize değil mümkün olduğu kadar kalçalarınıza yakın bağlayınız.

▽ Emniyet kemerinin açılması

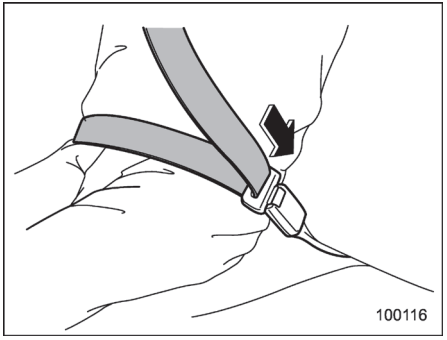

Emniyet kemerini açmak için orta emniyet kemeri (sol taraftaki) kilidinin üzerindeki düğmeye basınız.

NOT

Daha fazla bagaj alanı açmak için koltuk arkalığı katlandığı zaman bağlantı parçasının çıkartılması gerekir.

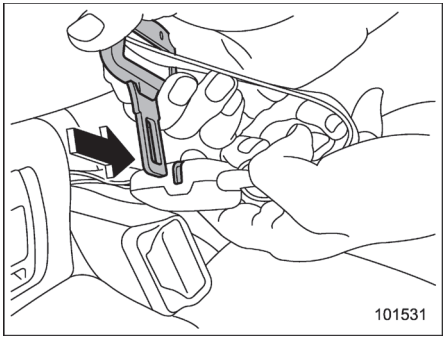

1. Sağ taraftaki bağlantı parçasının (kilidin) üstündeki yuvaya bir anahtar veya ince uçlu bir nesne sokunuz ve bastırınız. Böylelikle bağlantı parçası (dil) kilitten ayrılır.

– DEVAMI–

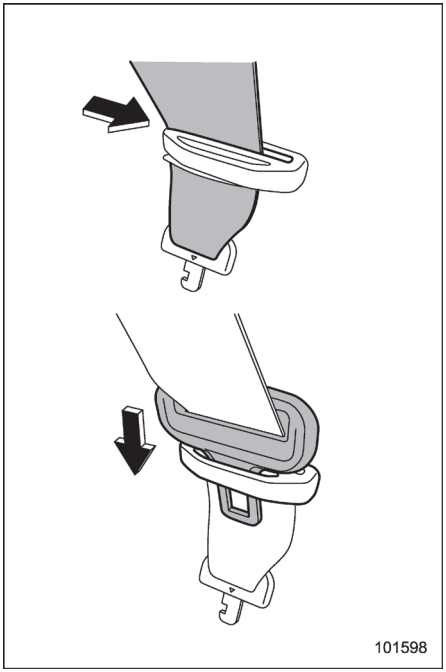

2. Toplayıcı mekanizmasının kemeri geri sarmasına izin veriniz. Sarma sırasında kemeri elinizde tutup gergi mekanizmasına doğru kılavuzluk yapmanız gerekir. Sonra, kemeri kemer tutucusunun altından geçiriniz ve dili tutucuya yerleştiriniz.

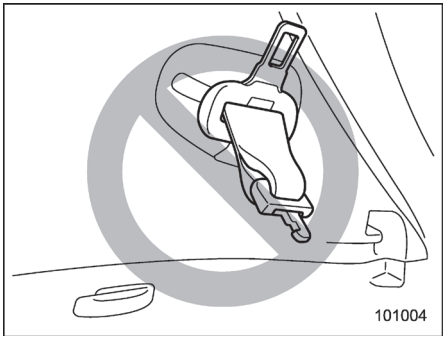

⚠ DİKKAT

- **Gergi mekanizmasının emniyet kemerini çok çabuk geri sarmasına izin vermeyiniz. Aksi takdirde metal dil döşemeye çarparak hasar verebilir.**
- **Dilleri düzgün bir biçimde muhafaza etmek için emniyet kemerlerini tamamen geri sardırınız. Sarkan bir dil, sürüş sırasında döşemeye çarparak zarar verebilir.**

■ Emniyet kemerinin bakımı

Emniyet kemerlerini temizlemek için yumuşak sabun ve ılık su kullanınız. Asla çamaşır suyu veya kumaş boyası kullanmayın çünkü bunlar emniyet kemerlerinin gücünü ciddi bir şekilde etkiler.

Periyodik olarak emniyet kemerinde, kemer dahil bağlantı parçalarında ve tüm donanımda çatlak, kesik, zedelenme, yırtık, hasar, gevşeyen cıvata ya da aşınmış bölgeler olup olmadığını kontrol ediniz. Küçük bir hasar bulsanız bile emniyet kemerlerini değiştiriniz.

⚠ DİKKAT

- **Kemerlere cila, yağ, kimyasal maddeler ve özellikle akü asidi bulaştırmayınız.**
- **Asla emniyet kemerinin düzgün çalışmasını engelleyecek bir modifikasyon veya değişiklik yapmayınız.**

Ön emniyet kemeri ön gergileri

Sürücü ve ön yolcu emniyet kemerlerinde ön gergi mevcuttur. Emniyet kemeri ön gergileri, ortadan şiddetliye kadar önden çarpışmalar sırasında devreye girecek şekilde tasarlanmıştır.

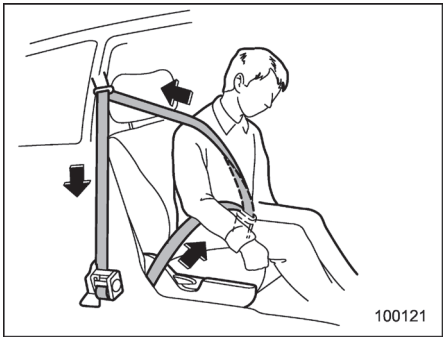

Ön SRS hava yastığı sensörleri önden çarpmalarda, önceden belirlenmiş seviyenin üzerinde bir darbe şiddeti tespit ederse, ön emniyet kemeri, gergi mekanizması tarafından iyice gerginleştirilir böylece ön koltukta oturanlara etkin bir güvenlik sağlanmış olur.

Emniyet kemeri ön gergisi çalıştığı zaman bir ses duyulur ve az miktarda duman çıkar. Bu durum normaldir ve zararsızdır. Bu duman araçta yangın olduğu anlamına gelmez.

Emniyet kemeri ön gergisi bir kez çalıştıktan sonra emniyet kemeri gergi mekanizması kilitlenir. Sonuç olarak emniyet kemeri dışarı çekilemez veya geri sarılamaz.

NOT

- **Emniyet kemeri ön gergileri, önden, yandan veya arkadan alınan hafif darbelerde ya da takla atılan kazalarda devreye girecek şekilde tasarlanmamıştır.**
- **Sürücü ve yolcu emniyet kemeri ön gergileri ile ön SRS hava yastıkları aynı anda devreye girer. Ön yolcu keşif sistemi bulunan modellerde, ön yolcunun ön SRS hava yastığı ön yolcu koltuğunda kimse yokken çalışmaz, ön yolcu koltuğuna ait emniyet kemeri ön gergisi, sürücü ön SRS hava yastığı/emniyet kemeri ön gergisi ile birlikte çalışır.**
- **Ön gergiler sadece tek kullanımlık olarak tasarlanmışlardır. Ön gerginin devreye girmesi durumunda hem sürücü hem de ön yolcu emniyet kemeri gergi mekanizmalarının sadece yetkili bir SUBARU servisi tarafından orijinal SUBARU yedek parçaları kullanılarak değiştirilmesini tavsiye ederiz.**
- **Ön emniyet kemerlerinden bir tanesi arıza nedeniyle veya ön gergi çalışmış olduğu için geri sarılamaz ya da dışarı çekilemezse mümkün olan en kısa sürede SUBARU servisinizle temasa geçmenizi tavsiye ederiz.**
- **Ön emniyet kemeri gergi mekanizması veya çevresindeki bölge hasar görmüşse mümkün olan en kısa sürede SUBARU servisiyle temasa geçmenizi tavsiye ederiz.**
- **Aracınızı satarken alıcıya aracınızın emniyet kemerlerinde ön gergi mekanizması olduğunu açıklamanızı ve bu bölümdeki bilgiler hakkında kendisini uyarmanızı rica ediyoruz.**

⚠ UYARI

- **Maksimum koruma için araç içindekiler tam dik konumda oturmalı ve emniyet kemerlerini düzgün biçimde bağlamalıdır. "Emniyet kemerleri" konusuna bakınız ☞F1-11.**
- **Ön emniyet kemeri gergi mekanizması ve çevresindeki bölgede değişiklik yapmayınız, bu parçaları sökmeyiniz veya darbeye maruz bırakmayınız. Bu, emniyet kemeri ön gergilerinin istenmeden çalışmasına veya sistemin çalışamaz duruma gelmesine neden olarak ciddi yaralanmalara yol açabilir. Emniyet kemeri**

– DEVAMI–

Emniyet kemeri gergilerinin kullanıcılar tarafından bakımı yapılabilecek parçası yoktur. Ön gergi mekanizmalı emniyet kemerleri için gerekli bir servis işlemi olduğunda en yakın SUBARU servisine danışmanızı tavsiye ederiz.

- **Ön emniyet kemeri gergi mekanizmalarını hurdaya çıkartırken veya bir çarpışma hasarı ya da başka bir nedenle aracı tamamen hurdaya ayırırken en yakın SUBARU servisine başvurmanızı tavsiye ederiz.**

■ Sistem kontrolleri

Araç sürülmekte iken arıza teşhis sistemi emniyet kemeri ön gergi sisteminin kullanıma hazır olup olmadığını sürekli izler. Emniyet kemeri ön gergileri, SRS hava yastığı sistemi ile kontrol modülünü paylaşır. O nedenle emniyet kemeri ön gergisinde bir arıza olursa hava yastığı sistemi uyarı lambası yanar. Detaylar için, “SRS hava yastığı sistem kontrolü” ☞F1-55 konusuna bakınız.

■ Sistem bakımı

⚠ UYARI

- **Emniyet kemeri gergi grubunu hurdaya çıkartırken veya kaza sonucu hasar görmüş aracın tümünü hurdaya ayırmadan önce SUBARU servisinize başvurmanızı tavsiye ederiz.**
- **Sistemin kablo tesisatıyla oynamak veya sökmek, emniyet kemeri ön gergilerinin ve/veya SRS hava yastığının, ciddi yaralanmalara yol açabilecek şekilde kazara devreye girmesine ya da tamamen çalışamaz hale gelmesine neden olabilir. Emniyet kemeri ön gergisi ve SRS hava yastığı ile ilgili kablolarda elektrikli test cihazları kullanmayınız. Emniyet kemeri gergi grubunun gereken servisini yapmak için en yakın SUBARU servisine başvurmanızı tavsiye ederiz.**

⚠ DİKKAT

Ön yardımcı sensörler, aracın ön tarafının sağ ile sol tarafında bulunur ve darbe sensörleri de dâhil olmak üzere SRS hava yastığı kontrol modülü ise orta konsolun altında yer alır.

Bu bölgelerde ya da ön emniyet kemeri ön gergisinin yakınında servise veya tamire ihtiyacınız olursa işi yetkili bir SUBARU servisine yaptırmanızı tavsiye ederiz.

NOT

Aracın ön kısmı bir kazada emniyet kemeri ön gergisi çalışamaz duruma gelecek kadar hasar görmüşse SUBARU servisinizle mümkün olan en kısa zamanda temasa geçmenizi tavsiye ederiz.

■ Araçta yapılacak modifikasyonlar ile ilgili uyarılar

Aracınıza herhangi bir aksesuar taktırmak istiyorsanız lütfen SUBARU servisinizle temasa geçiniz.

⚠ DİKKAT

Aşağıdaki modifikasyonlardan herhangi birisini yapmayınız. Bu tür modifikasyonlar emniyet kemeri ön gergilerinin doğru çalışmasını engelleyebilir.

- **Aracın önüne orijinal SUBARU aksesuar parçalarının veya orijinal SUBARU parçalarının kalitesine uyan parçaların dışında herhangi bir donanımın (koruyucu bar, vinç, kar küreyici, kaydırma/karter plakası, vb.) bağlanması.**
- **Süspansiyon sisteminin veya aracın önünün yapısında yapılan modifikasyonlar.**
- **Sürücü kapısı sütununa iliştirilmiş olan lastik levhasında veya bu Kullanım Kılavuzunda her bir model için belirtilenden farklı ebatta ve yapıdaki bir lastiğin takılması.**

Çocuk koltuğu sistemleri

NOT

Avustralya modelleri için:
Çocuk güvenlik sistemi ile ilgili talimatlar için Kullanıcı Elkitabı ekine bakınız.

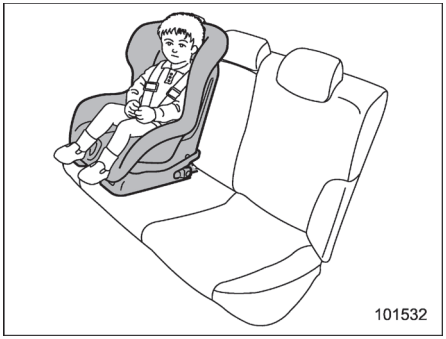

Aracı sürerken bebekler ve çocuklar daima bir bebek ya da çocuk koltuğuna oturtulmalıdır. Çocuğun yaşına ve ebatlarına uygun bebek veya çocuk koltuğu kullanmalısınız. Çocuk koltuklarının hepsi aracın koltuklarına hareket edemeyecek şekilde takılmak üzere tasarlanmıştır.

Çocuk koltukları yerinden hareket edemeyecek şekilde takılmamışsa bir kaza sırasında çocuklar tehlikeye maruz kalabilirler.

Çocuk koltuğunu takarken üretici firmanın talimatlarına dikkatle uyunuz.

Kaza istatistiklerine göre çocukların arka koltukta gereken önlemler alınarak oturtulmaları, ön koltukta oturmalarından daha güvenlidir.

⚠ UYARI

Çocuk koltuğunu yerleştirmeden önce, arka koltuk arkalığının yerine tam olarak oturduğundan emin olmak için koltuk arkalığı kilit açma mandalının üzerindeki kilit açma işaretinin görünmediğini teyit ediniz. Arka koltuk arkalığı yerine tam oturmazsa ciddi yaralanmalar meydana gelebilir.

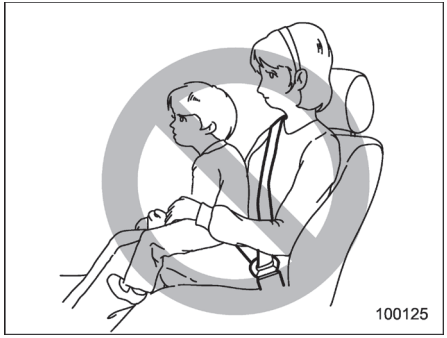

– DEVAMI–

⚠ UYARI

Asla araç hareket halindeyken öndeki yolcunun çocuğunu kucağına veya omzuna almasına izin vermeyiniz. Çarpışma sırasında yolcu çocuğu koruyamaz, çünkü çocuk, yolcu ile araç arasına sıkışır.

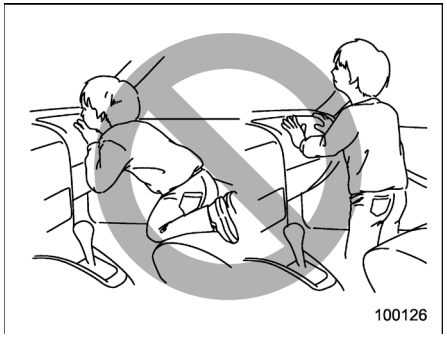

⚠ UYARI

- **Çocuklar her zaman gerektiği şekilde korunmalıdır. Çocukların koltuk üzerinde ayağa kalkması veya dizlerinin üstünde durmasına kesinlikle izin vermeyiniz. Gerektiği şekilde korunmayan çocuklar, ani bir duruş veya kaza sırasında ileri doğru fırlayarak ciddi bir şekilde yaralanabilirler.**
- **Bir çocuğun ön yolcu koltuğunda ayağa kalkmasına veya koltukta dizlerinin üstünde durmasına asla izin vermeyiniz ve bir çocuğu asla kucağınızda veya kollarınızda tutmayınız. Hava yastığı oldukça büyük bir kuvvetle şişer ve çocuğu yaralayabilir hatta öldürebilir.**

■ Çocuk koltuğu nereye yerleştirilmeli

Aşağıdakiler aracınızda çocuk koltuğunun yerleştirilebileceği yerler hakkında SUBARU'nun tavsiyeleridir.

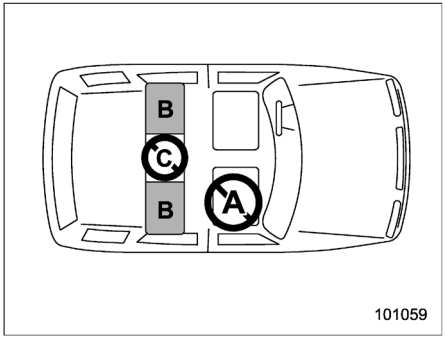

Soldan direksiyonlu modeller

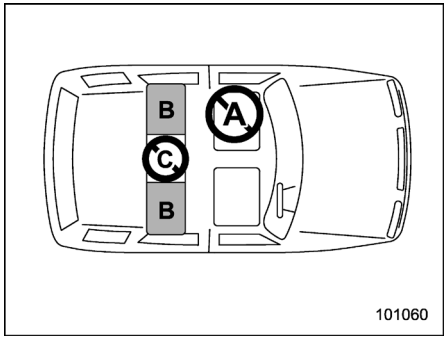

Sağdan direksiyonlu modeller

A: Ön yolcu koltuğu

Yolcu hava yastığının neden olabileceği tehlikeden dolayı çocuk koltuğu (yükseltici minder de dâhil olmak üzere) takmayınız.

B: Arka koltuk, cam kenarı oturma konumları

Her tip çocuk koltuğu için tavsiye edilen konumlar.

Bu konumlarda, çocuk koltuğunu takmak için ISOFIX bağlantı çubukları kullanılır.

Üst bağlantı kuşakları da bu konumlar için temin edilmiştir.

Bazı çocuk koltukları, koltuk minderinin çıkıntısı nedeniyle yerlerine sağlam bir şekilde takılamaz

Bu durumda, sadece koltuğa tam olarak oturan ve emniyet kemerleri vasıtasıyla güvenli bir şekilde sabitlenebilen düz tabanlı bir çocuk koltuğu kullanınız.

C: Arka koltuk, orta kısım oturma konumu
Çocuk koltuğu yerleştirmeyiniz (yükseltici koltuk dâhil olmak üzere).

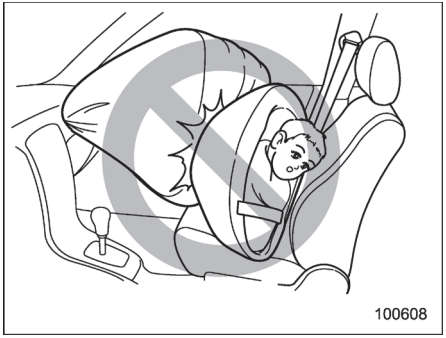

⚠ UYARI

- **HER TÜRLÜ çocuk koruma koltuğunu (öne bakan çocuk koruma koltukları da dâhil olmak üzere) daima ARKA koltuklara takınız. Hava yastığı oldukça büyük bir hız ve kuvvetle şişer ve özellikle güvenlik önlemleri alınmamış veya gerektiği şekilde uygulanmamış ise çocukları yaralayabilir hatta öldürebilir. Çocuklar, büyüklerden daha hafif ve zayıf oldukları için yastığın şişmesinden zarar görme olasılıkları daha fazladır. Kaza istatistiklerine göre çocukların arka koltukta gereken önlemler alınarak oturtulmaları, ön koltukta oturmalarından daha güvenlidir.**
- **ÖN YOLCU KOLTUĞUNA ASLA ARKAYA BAKAN BİR ÇOCUK KOLTUĞUNU TAKMAYINIZ. BU DURUMDA ÇOCUĞUN KAFASI HAVA YASTIĞINA ÇOK YAKIN OLACAĞINDAN CİDDİ YARALANMA VEYA ÖLÜM RİSKİ MEVCUTTUR.**

▼ Uyarı etiketi

Yukarıda gösterildiği gibi güneşlikte bir uyarı etiketi bulunur.

Bu uyarı etiketi "⚠ Ciddi Tehlike!" anlamına gelir. Ön tarafında yer alan bir hava yastığıyla korunan koltuklara, yönü arkaya bakan bir çocuk koltuğu takmayınız!".

– DEVAMI–

■ Çocuk koltuk sisteminin seçimi

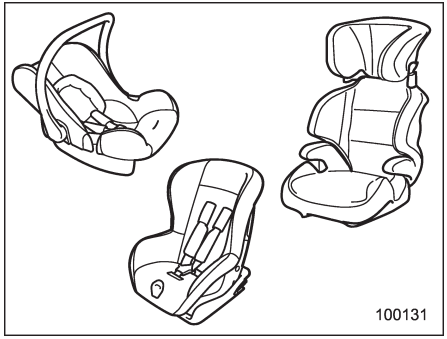

Çocuğa doğru koruma sağlaması için çocuk koltuğunu çocuğun bedenine ve yaşına uygun olarak seçiniz.
Ayrıca çocuk koltuğunun emniyet standartlarını karşılaması da önemlidir.
Çoğu Avrupa ülkesinde, çocuk koltuğu sistemlerinin 44 numaralı ECE yönetmeliği gereksinimlerini karşılaması gerekmektedir. Bu yönetmelikleri karşılayıp karşılamadığına çocuk koltuğunun üzerindeki onay etiketinden veya kutunun ve sistemin üzerinde bulunan üreticinin uyumluluk beyanından bakılabilir.
44 no'lu ECE yönetmeliğine göre çocuk koltukları aşağıdaki "ağırlık gruplarına" göre sınıflandırılmıştır:

Grup 0: Ağırlığı 10 kilodan az çocuklar için
Grup 0+: Ağırlığı 13 kilodan az çocuklar için
Grup I: Ağırlığı 9 ila 18 kilo arasındaki çocuklar için
Grup II: Ağırlığı 15 ila 25 kilo arasındaki çocuklar için
Grup III: Ağırlığı 22 ila 36 kilo arasındaki çocuklar için

Avrupa ülkeleri için tavsiye edilen çocuk koltukları için aşağıdaki listeye bakınız.

■ Çocuk koltuğunun her oturma konumuna uyumu (Avrupa için)

Ağırlık grubu	ECE 44'e göre grup	Ön oturma konumu	Arka oturma konumu	
		Yolcu	Cam kenarında	Merkez
10 kg'a kadar	0	x	L_1 veya U	x
13 kg'a kadar	0+	x	L_1 veya U	x
9 ile 18 kg arası	I	x	L_2 veya U	x
15 ila 36 kg	II, III	x	L_3, L_4 veya U	x

L_1: SUBARU BABY-SAFE
L_2: SUBARU ISOFIX
L_3: SUBARU KID Plus
L_4: SUBARU KID-FIX
U: Evrensel çocuk koltuğu sistemi kategorisine uygun
x: Çocuk koltuğu için uygun değil.

Ağırlık grubu	Ölçü sınıfı	Donanım	Araç ISOFIX konumları		
			Ön Yolcu	Arka Koltuğun Dış Tarafı	Arka Koltuğun Orta Kısmı
Puset	F	ISO/L1	MEVCUT DEĞİL	X	MEVCUT DEĞİL
	G	ISO/L2	MEVCUT DEĞİL	X	MEVCUT DEĞİL
0 - 10 kg'a kadar	E	ISO/R1	MEVCUT DEĞİL	IL1	MEVCUT DEĞİL
0+ - 13 kg'a kadar	E	ISO/R1	MEVCUT DEĞİL	IL1	MEVCUT DEĞİL
	D	ISO/R2	MEVCUT DEĞİL	IL1	MEVCUT DEĞİL
	C	ISO/R3	MEVCUT DEĞİL	IL1	MEVCUT DEĞİL
I – 9 ile 18 kg arası	D	ISO/R2	MEVCUT DEĞİL	IL1	MEVCUT DEĞİL
	C	ISO/R3	MEVCUT DEĞİL	IL1	MEVCUT DEĞİL
	B	ISO/F2	MEVCUT DEĞİL	IL2 veya IUF	MEVCUT DEĞİL
	B1	ISO/F2X	MEVCUT DEĞİL	IL2 veya IUF	MEVCUT DEĞİL
	A	ISO/F3	MEVCUT DEĞİL	IL2 veya IUF	MEVCUT DEĞİL
II – 15 ile 25 kg arası			MEVCUT DEĞİL	IL1	MEVCUT DEĞİL
III – 22 ile 36 kg arası			MEVCUT DEĞİL	IL1	MEVCUT DEĞİL

IUF: Genel kategorideki bu ağırlık grubunda kullanılmak üzere onaylanmış ISOFIX öne bakan çocuk koltuğu sistemlerine uygun.
X: ISOFIX konumu, bu ağırlık grubundaki ve/veya bu ölçü sınıfındaki ISOFIX çocuk koltuğu sistemlerine uygun değil.
IL1: G 0/1 ISOFIX PLATFORM TİP B ARKAYA BAKAN MODEL ile SUBARU G 0/1
IL2: SUBARU ISOFIX
IL3: SUBARU KID-FIX

■ Emniyet kemerli çocuk koltuğu sistemlerinin yerleştirilmesi

⚠ UYARI

- **Çocuk güvenlik sistemleri ve emniyet kemerleri, güneşli bir havada kapalı kalmış bir aracın içinde ısınabilir; küçük bir çocuğu yakabilir. Çocuğu içine yerleştirmeden önce çocuk güvenlik sistemini kontrol ediniz.**
- **Aracınızda sabitlenmemiş bir çocuk koltuğu bulundurmayınız. Sabitlenmemiş çocuk koltukları, ani bir duruşta, viraj almada veya kaza anında aracın içinde etrafa savrulabilir; araçta bulunanlara çarpıp yaralayabileceği gibi aynı zamanda ciddi yaralanmalara veya çocuğun ölümüne neden olabilir.**

⚠ DİKKAT

Çocuk koltuğu taktığınız zaman sistemle birlikte verilen üretici talimatlarına uyunuz. Çocuk koltuğunu taktıktan sonra sıkıca sabitlendiğinden emin olunuz. Sağlam bir şekilde ve sıkıca sabitlenmezse

bir kaza anında çocuğunuzun yaralanması tehlikesi artabilir.

▼ Arkaya bakan bir çocuk koltuğunun takılması

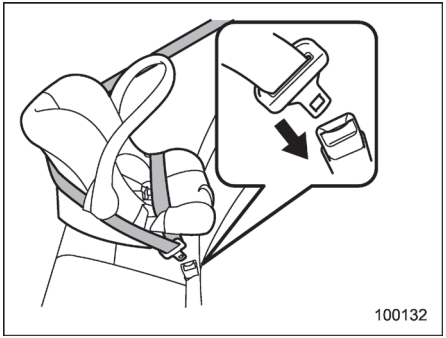

1. Çocuk koltuğunu oturma konumuna yerleştiriniz.
2. Üreticisi tarafından verilen talimatlara uyarak kucak ve omuz kemerini çocuk güvenlik sisteminin içinden veya çevresinden geçiriniz.
3. Tıklama sesini duyuncaya kadar dili kilide sokunuz.

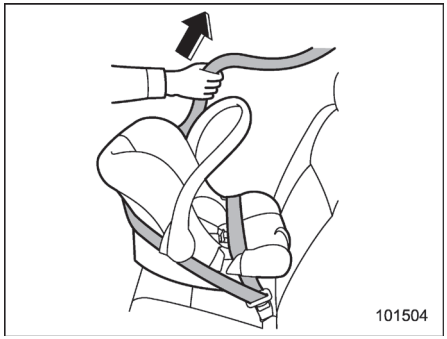

4. Kucak kemerindeki gevşekliği alınız.

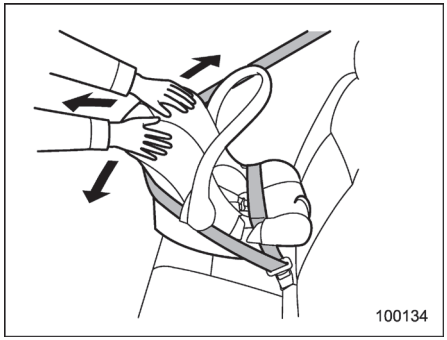

5. Çocuk koltuğunun yerinden hareket edemeyecek bir şekilde ve sıkı olup olmadığını kontrol etmek için sistemi ileri ve bir yandan öteki yana itiniz ve çekiniz.

6. Çocuk koltuğunu sökmek için, emniyet kemeri kilidindeki düğmeye basınız.

⚠ UYARI

ÖN YOLCU KOLTUĞUNA ASLA ARKAYA BAKAN BİR ÇOCUK KOLTUĞUNU TAKMAYINIZ. BU DURUMDA ÇOCUĞUN KAFASI HAVA YASTIĞINA ÇOK YAKIN OLACAĞINDAN CİDDİ YARALANMA VEYA ÖLÜM RİSKİ MEVCUTTUR.

▼ Öne bakan bir çocuk koltuğunun takılması

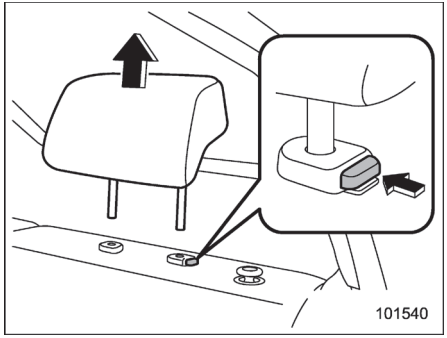

1. Çocuk koltuğunun yerleştirileceği arka oturma konumundaki kafalığı çıkarınız.

– DEVAMI–

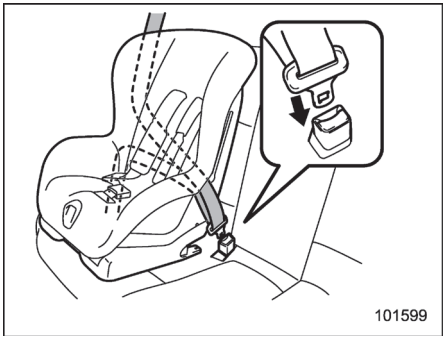

2. Çocuk koltuğunu koltuğa yerleştiriniz.
3. Üreticisi tarafından verilen talimatlara uyarak kucak ve omuz kemerini çocuk güvenlik sisteminin içinden veya çevresinden geçiriniz.
4. Tıklama sesini duyuncaya kadar dili kilide sokunuz.

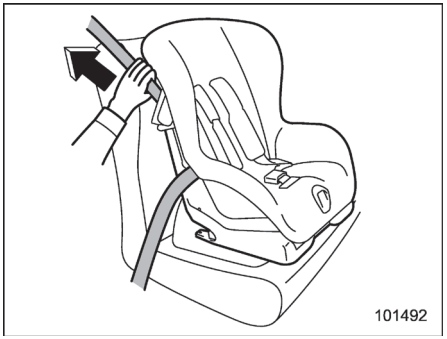

5. Kucak kemerindeki gevşekliği alınız.

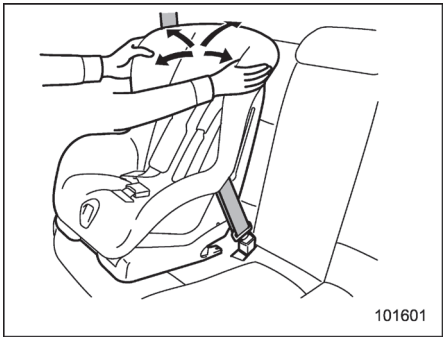

6. Çocuğu çocuk koltuğuna oturtmadan önce, sağlam bir şekilde sabitlenip sabitlenmediğini kontrol etme için koltuğu öne arkaya ve sağa sola hareket ettirmeye çalışınız. Bazen çocuk koltuğu, koltuk minderine doğru bastırıldıktan sonra emniyet kemeri ile sıkılarak, yerine daha sağlam bir şekilde sabitlenebilir.
7. Çocuk koltuğunu takmak için üstten bağlantı gerekiyorsa, kancayı üstten bağlantı kuşağına takınız ve üstten bağlantı kuşağını sıkınız. Ek talimatlar için “Üst askı bağlantıları” ☞F1-32 konusuna bakınız.

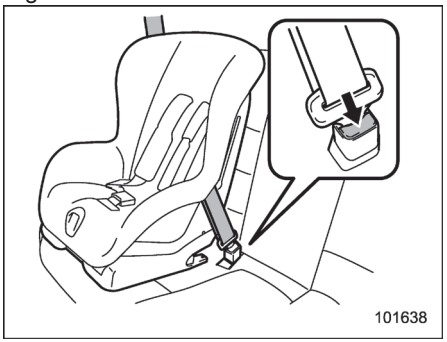

8. Çocuk koltuğunu çıkartmak için emniyet kemeri kilidinde bulunan düğmeye basınız ve kemerin tamamen geri sarılmasını bekleyiniz. Kemer ELR moduna döner.

NOT

Çocuk koltuğu artık kullanılmıyorsa kaldırınız ve gergi mekanizmasını ELR moduna getiriniz. Emniyet kemerinin tam olarak geri çekilmesi ile bu fonksiyona geri dönülür.

■ Yükseltici koltuğun takılması

1. Yükseltici koltuğu oturma konumuna yerleştiriniz ve çocuğu üstüne oturtunuz. Çocuk yükseltici koltukta sırtı iyice arkada olacak şekilde oturmalıdır.
2. Üreticisi tarafından verilen talimatlara uyarak kucak ve omuz kemerini yükseltici koltuğunun içinden veya çevresinden geçiriniz.
3. Tıklama sesini duyuncaya kadar dili kilide sokunuz. Emniyet kemerinin kıvırmamaya özen gösteriniz. Omuz kemerinin çocuğun omzunun ortasından çaprazlamasına ve kucak kemerinin ise çocuğun kalçalarında mümkün olduğu kadar aşağıda olmasını sağlayınız.

4. Yükseltici koltuğunu çıkartmak için emniyet kemeri kilidindeki düğmeye basınız ve kemerin geri sarılmasını bekleyiniz.

⚠ UYARI

- **Asla kıvrılmış veya ters dönmüş emniyet kemerini kullanmayınız. Aksi takdirde kaza anında çocuğun yaralanma riski ve şiddeti artabilir.**
- **Omuz kemerini asla çocuğun kolunun altından veya sırtından geçirmeyiniz. Aksi takdirde kaza anında çocuğun yaralanma riski ve şiddeti artabilir.**
- **Emniyet kemerinin tam güvenlik sağlaması için sıkı sarması gerekir. Gevşek kemerler, yaralanmayı önlemek veya şiddetini azaltmak için sıkı kemerler kadar etkili değildir.**
- **Kucak kemerini çocuğun kalçalarında mümkün olduğu kadar aşağıya yerleştiriniz. Yüksekten geçen kucak kemeri, kucak kemerinin altından kayma ve kucak kemerinin de karnın üstüne kayması sonucunda ciddi iç yaralanmalara veya ölüme yol açabilir.**
- **Omuz kemerinin çocuğun omzunun ortasından çaprazlamasına geçmesini sağlayınız. Omuz kemerinin boynun üstünden geçirilmesi ani bir frende veya çarpışmada boyun yaralanmasına yol açabilir.**

– DEVAMI–

■ ISOFIX bağlantı çubukları kullanılarak çocuk koltuğu sistemlerinin takılması

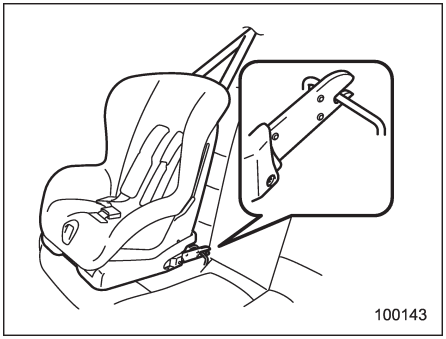

Aracınız, emniyet kemeri kullanmadan onaylanmış bir ISOFIX çocuk koltuğunun arka koltuğa takılmasına olanak tanıyan ISOFIX bağlantı çubukları ile donatılmıştır.

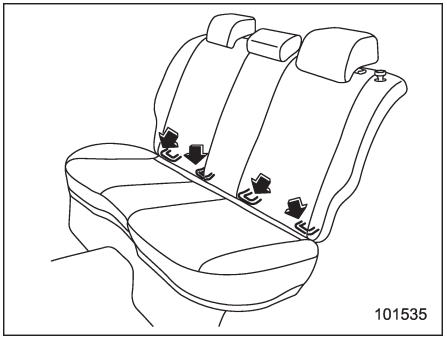

ISOFIX bağlantı çubukları, çocuk koltuğunu sadece arka koltuk cam kenarı oturma konumlarına takmanıza izin verir. Cam tarafındaki koltukların her biri için, iki adet bağlantı çubuğu mevcuttur.

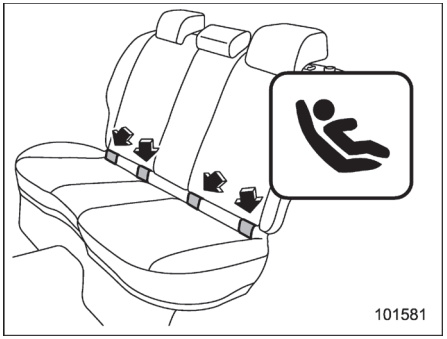

Arka koltuk arkalıklarının alt tarafında “ ” işaretini bulacaksınız. Bu işaretler ISOFIX bağlantı çubuklarının konumunu gösterir.

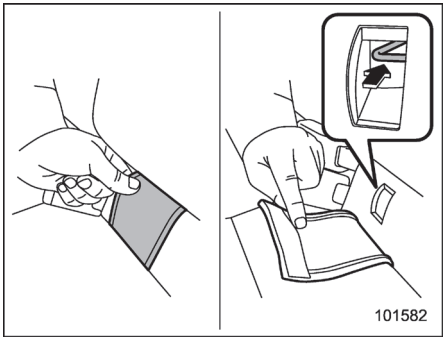

Tip A

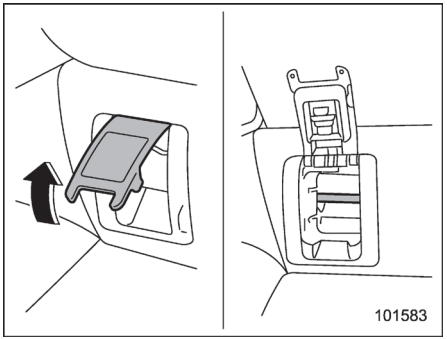

Tip B

1. Kapakları açınız.

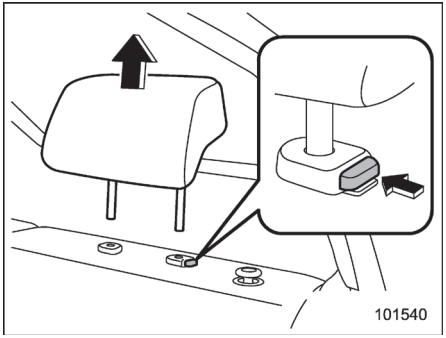

2. Çocuk koltuğunun yerleştirileceği arka oturma konumundaki kafalığı çıkarınız.

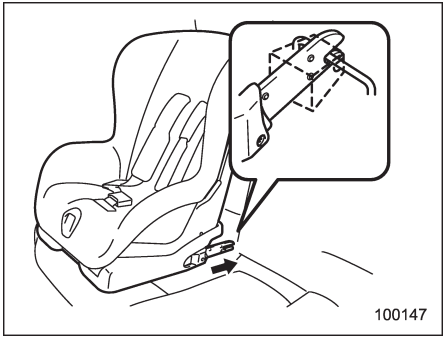

3. Çocuk koltuğu sistemi üreticisi tarafından temin edilen talimatlara uyarken, çocuk koltuğu sisteminin konektörlerini bağlantı çubuklarına bağlayınız.
Konektörler bağlandıkları zaman, bitişiğindeki emniyet kemerlerinin sıkışmamalarını sağlayınız.

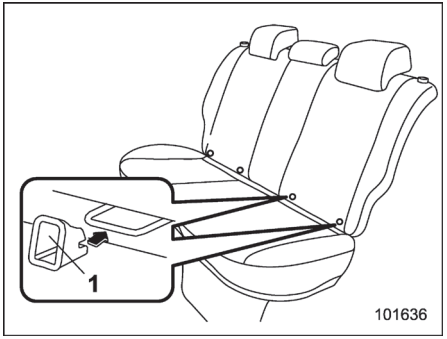

1) Montaj aparatı

NOT

Çocuk koltuğu ile birlikte montaj aparatları verilmişse çocuk koltuğunu bağlamadan önce bunları iki adet ISOFIX bağlantı çubuğuna geçiriniz (veya iki ISOFIX bağlantı çubuğunun bağlantı noktasında koltuk arkalığı ile koltuk minderinin arasına koyunuz). İki adet bağlantı parçasını iki adet montaj aparatının hemen önüne yerleştiriniz. Sonra bağlantı parçalarını bağlantı çubuklarına bağlamak üzere iki adet bağlantı parçasını montaj aparatına geçiriniz.

Montaj aparatları, ISOFIX çocuk koltuğunun takılmasını kolaylaştırır ve koltuğun hasar görmesini önler.

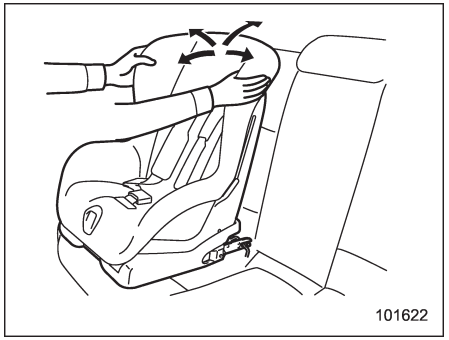

4. Çocuğu çocuk koltuğuna oturtmadan önce sistemin yerinden hareket etmeyecek durumda olduğunu doğrulamak üzere ileri-geri ve sağa-sola oynatmaya çalışınız.
5. Çocuk koltuğunu takmak için üstten bağlantı gerekiyorsa, kancayı üstten bağlantı kuşağına takınız ve üstten bağlantı kuşağını sıkınız. Ek talimatlar için “Üst askı bağlantıları” ☞F1-32 konusuna bakınız.

Daha fazla bilgi için çocuk koltuğu üreticisinin verdiği talimatları inceleyiniz.

– DEVAMI–

⚠ DİKKAT

Çocuk koltuğu taktığınız zaman sistemle birlikte verilen üretici talimatlarına uyunuz. Çocuk koltuğunu taktıktan sonra sıkıca sabitlendiğinden emin olunuz. Yerinden hareket edemeyecek durumda ve sıkı değilse çocuğunuzun kaza anında yaralanma tehlikesi artabilir.

NOT

Çocuk koltuğunu takmadan önce sistemin üreticisine o modelin sizin aracınız için onaylanmış bir koltuk olup olmadığını sorarak teyit ediniz.

■ Üst bağlantı kuşakları

Arka koltuğa üst askılı bir çocuk koltuğu takılabilmesi için aracınızda iki veya üç adet üst askı bulunmaktadır. Üst bağlantı kuşağı kullanarak çocuk koltuğunu takarken çocuk koltuğu üreticisinin talimatlarına uyarken aşağıdaki gibi hareket ediniz.

Üst kuşak, çocuk koltuğu ile araç arasındaki bağlantıyı ek yerinden sabitlediği için üst bağlantı kuşağını gerekli olduğu zaman kullanmanızı tavsiye ederiz.

▼ Bağlantı konumu

Bağlantı kuşakları aşağıdaki resimde gösterildiği gibi takılır.

▽ 4 kapılı modeller

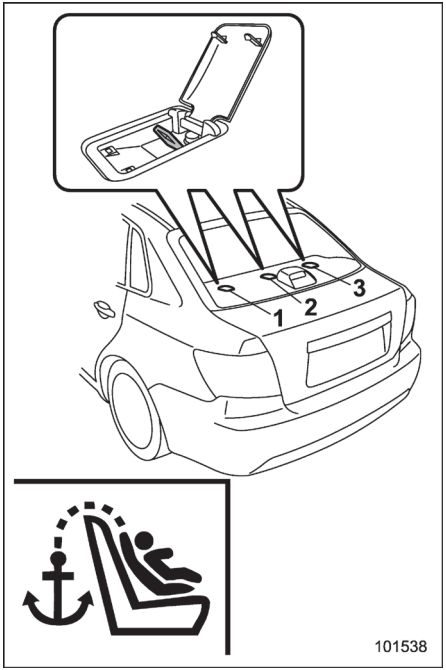

1) Sol koltuk için
2) Orta koltuk için (Avustralya modelleri için)
3) Sağ koltuk için

▽ **5 kapılı modeller**

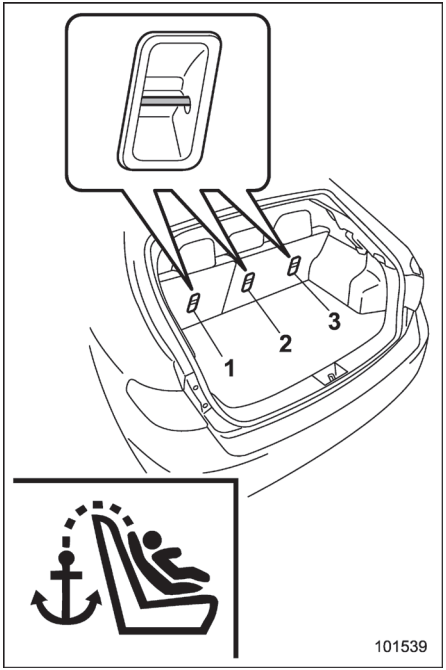

1) Sol koltuk için
2) Orta koltuk için
(Avustralya modelleri için)
3) Sağ koltuk için

▼ **Üstten bağlantı kuşaklarının takılması**

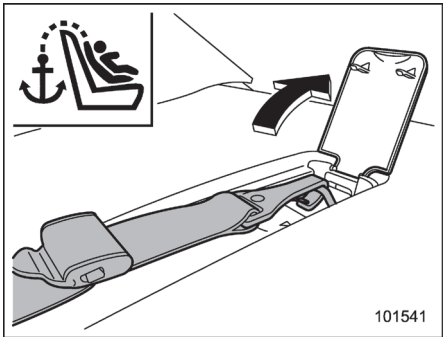

4 kapılı modeller

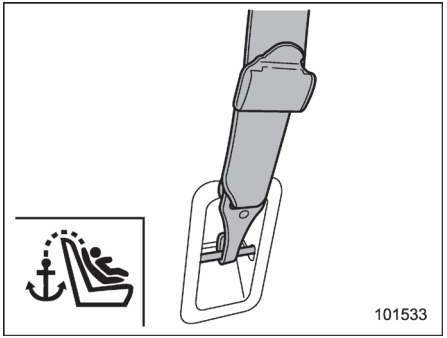

5 kapılı modeller

1. Kapağı açınız (4 kapılı modeller).
Üstten bağlantı kancalarını uygun üst bağlantı noktasına tutturunuz.
2. Üstten bağlantı kuşağını sağlam bir şekilde sıkınız.

Çocuk koltuğunun takılması ile ilgili sorularınız varsa, yetkili SUBARU bayinize danışmanızı öneririz.

*SRS hava yastığı (Yardımcı Güvenlik Sistemi)

*SRS: Yardımcı güvenlik sistemi. Sistem için bu isim kullanılır çünkü bu sistem emniyet kemerlerine ek olarak kullanılan bir güvenlik sistemidir.

■ Sürücü, ön yolcu ve cam kenarındaki arka yolcular için SRS hava yastıkları ve kucak/omuz kemerleri

Aracınızda, ön koltuklara ve arka cam kenarı oturma konumlarına ait emniyet kemerlerini destekleyen yardımcı güvenlik sistemi bulunmaktadır.
Yardımcı güvenlik sistemi (SRS) iki ila yedi hava yastığı içerir. Konfigürasyonlar aşağıda belirtilmiştir.

- Sürücü ve yolcu tarafı **ön hava yastıkları**
- Sürücü tarafı **diz hava yastığı** (mevcutsa)
- Sürücü ve yolcu tarafı **yan hava yastıkları** (mevcutsa)
- Sürücü, ön yolcu ve cam kenarındaki arka yolcular için **perde hava yastıkları** (mevcutsa)

Bu hava yastıkları emniyet kemerleri tarafından sağlanan öncelikli korumaya yardımcı olmak üzere tasarlanmıştır.

Bu sistem aynı zamanda ön emniyet kemeri ön gergilerini de kontrol eder. Emniyet kemeri ön gergilerinin kullanım talimatları ve önlemleri için “Ön emniyet kemeri ön gergileri” ☞F1-19 konusuna bakınız.

⚠ UYARI

- **Kaza anında azami koruma elde etmek için sürücü ve araçtaki tüm yolcular araç hareket halinde iken emniyet kemerlerini takmalıdır. Hava yastığı, emniyet kemeri tarafından sağlanan öncelikli korumaya yardımcı olmak üzere tasarlanmıştır. Emniyet kemerlerinin bağlanması gereğini ortadan kaldırmaz. Hava yastıkları emniyet kemerleri ile birlikte bir kaza anında en iyi korumayı sağlar. Emniyet kemeri takmamak, araçta hava yastığı olsa bile bir çarpışma anında ciddi yaralanma veya ölüm olasılığını artırır. Emniyet kemeri ön gergileri ile ilgili talimatlar ve önlemler için “Emniyet Kemerleri” ☞F1-11 konusuna bakınız.**
- **Hava yastığına yaslanmayınız ve gereksiz derecede yakın oturmayınız. Yüksek hızlarda meydana gelen çarpışmalarda araçtakileri koruyabilmek için hava yastığı oldukça büyük bir hızla - göz kırpmasından daha hızlı - ve kuvvetle şiştiği için hava yastığının kuvveti vücudu hava yastığına çok yakın olan bir kişiyi yaralayabilir. Hava yastığının, kaza öncesi frenleme sırasında öne doğru fırlayan birisi gibi araçta doğru konumda bulunmayan kişilere çarpmasıyla sonuçlanabilecek yaralanmaları önlemek için emniyet kemerlerinin takılması da önemlidir. Araçtakiler doğru konumda oturmuş olsalar bile hava yastığının şişme kuvvetinden dolayı yüz ve kollarının çizilme ve morarması gibi hafif yaralanma olasılığı hala vardır.**
- **Hava yastıkları büyük bir hız ve kuvvetle şişer. Hava yastığı şiştiği zaman doğru konumda oturmayan kişiler ciddi bir şekilde yaralanabilirler. SRS hava yastığının şişmesi için yeterli alana ihtiyacı olduğundan sürücü her zaman dik pozisyonda oturmalı, koltuğa yaslanmalı ve direksiyon simidinden araç kontrolünü sağlamasına yetecek mesafede uzakta durmalıdır, ön yolcu ise koltuğu mümkün olduğunca geride tutmalıdır, dik pozisyonda ve koltuğa yaslanarak oturmalıdır.**

- Hava yastığı kapağının üstüne veya yanına ya da kendinizle hava yastığı arasına herhangi bir eşya koymayınız. Hava yastığı şişerse bu eşyalar hava yastığının düzgün çalışmasını engelleyebilir ve aracın içine doğru fırlayabilir ve yaralanmalara yol açabilir.

⚠ UYARI

- Çocukları her zaman ARKA koltuğa oturtunuz ve çocuğun güvenliği için yaşına, boyuna ve kilosuna uygun çocuk koruma koltuğu ya da emniyet kemeri kullanınız. Hava yastığı oldukça büyük bir hız ve kuvvetle şişer ve özellikle güvenlik önlemleri alınmamış veya gerektiği şekilde uygulanmamış ise çocukları yaralayabilir hatta öldürebilir. Çocuklar, büyüklerden daha hafif ve zayıf oldukları için yastığın şişmesinden zarar görme olasılıkları daha fazladır.
  HER TÜRLÜ çocuk koruma koltuğunu (öne bakan çocuk koruma koltukları da dâhil olmak üzere) daima ARKA koltuklara takınız.
  Kaza istatistiklerine göre çocukların arka koltukta gereken önlemler alınarak oturtulmaları, ön koltukta oturmalarından daha güvenlidir.
  Çocuk koltuğu sistemiyle ilgili talimatlar ve önlemler için "Çocuk koltuğu sistemleri" ☞F1-21 konusuna bakınız.
- ASLA ARKAYA BAKAN BİR ÇOCUK KOLTUĞUNU ÖN KOLTUĞA TAKMAYINIZ. BU DURUMDA ÇOCUĞUN KAFASI HAVA YASTIĞINA ÇOK YAKIN OLACAĞINDAN CİDDİ YARALANMA VEYA ÖLÜM RİSKİ MEVCUTTUR.
- Bir çocuğun ön yolcu koltuğunda ayağa kalkmasına veya koltukta dizlerinin üstünde durmasına asla izin vermeyiniz ve bir çocuğu asla kucağınızda veya kollarınızda tutmayınız. Hava yastığı oldukça büyük bir kuvvetle şişer ve çocuğu yaralayabilir hatta öldürebilir.

⚠ DİKKAT

- Hava yastığı şiştiği zaman bir miktar duman çıkar. Bu duman, astımı olan veya nefes alma zorluğu çeken kişilerde nefes alıp verme sorunlarına neden olabilir. Hava yastığı şiştikten sonra sizin ya da yolcularınızın nefes alma sorunları olursa derhal temiz hava alınız.
- Şişen bir hava yastığı sıcak gaz üretir. Araçta bulunanlar sıcak gaza temas ederlerse yanabilirler.

NOT

Aracınızı satarken alıcıya araçta hava yastıklarının bulunduğunu söylemenizi ve bu Kullanım Kılavuzunun ilgili bölümlerini okuması konusunda kendisini uyarmanızı rica ederiz.

– DEVAMI–

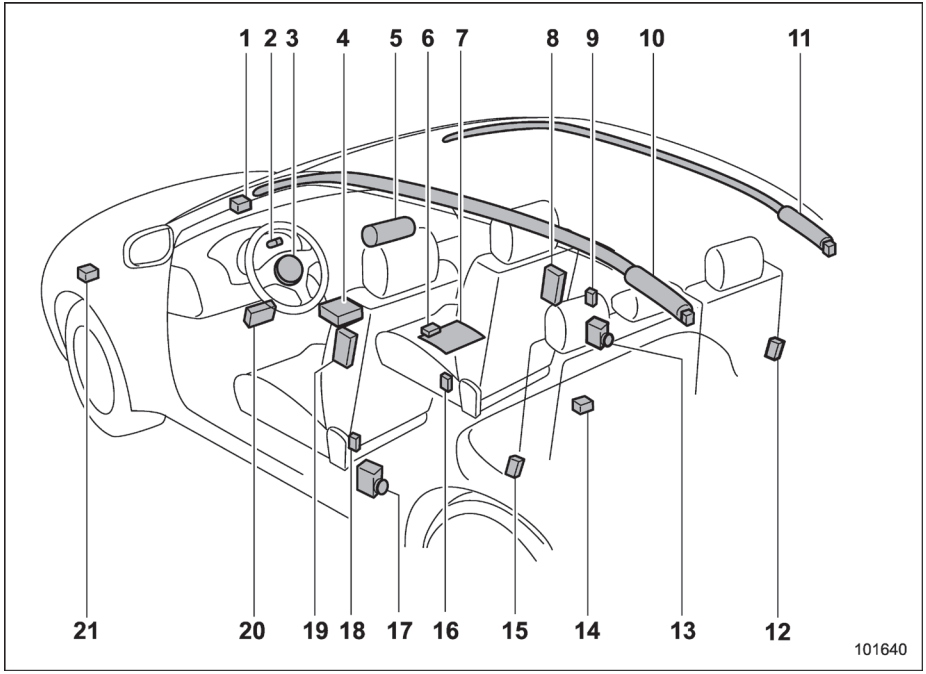

Soldan direksiyonlu modeller

1) Ön yardımcı sensör (sağ taraf)
2) Hava yastığı sistemi uyarı lambası
3) Ön hava yastığı modülü (sürücü tarafı)
4) Hava yastığı kontrol modülü (darbe sensörleri dâhil)
5) Ön hava yastığı modülü (ön yolcu tarafı)
6) Ön yolcu keşif kontrol modülü*
7) Ön yolcu keşif kontrol sensörü*
8) Yan hava yastığı modülü (ön yolcu tarafı)*
9) Yan hava yastığı sensörü (orta sütunun sağ tarafı)*
10) Perde hava yastığı modülü (sol taraf)*
11) Perde hava yastığı modülü (sağ taraf)*
12) Perde hava yastığı sensörü (Arka tekerlek davlumbazı-sağ taraf)*
13) Emniyet kemeri ön gergisi (ön yolcu tarafı)
14) Yan hava yastığı sensörü (arka orta koltuk altı)*
15) Perde hava yastığı sensörü (Arka tekerlek davlumbazı-sol taraf)*
16) Emniyet kemeri tokası anahtarı (ön yolcu tarafı)*
17) Emniyet kemeri ön gergisi (sürücü tarafı)
18) Yan hava yastığı sensörü (orta sütunun sol tarafı)*
19) Yan hava yastığı modülü (sürücü tarafı)*
20) Diz hava yastığı modülü (sürücü tarafı)*
21) Ön yardımcı sensör (sol taraf)

*: Mevcut ise

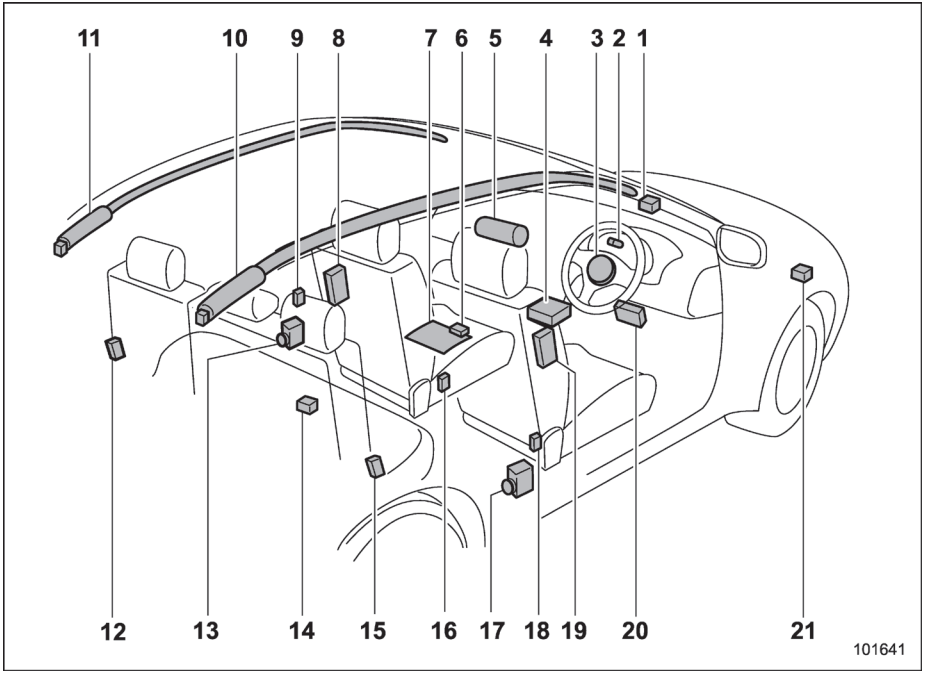

Sağdan direksiyonlu modeller

1) Ön yardımcı sensör (sol taraf)
2) Hava yastığı sistemi uyarı lambası
3) Ön hava yastığı modülü (sürücü tarafı)
4) Hava yastığı kontrol modülü (darbe sensörleri dâhil)
5) Ön hava yastığı modülü (ön yolcu tarafı)
6) Ön yolcu keşif kontrol modülü*
7) Ön yolcu keşif kontrol sensörü*
8) Yan hava yastığı modülü (ön yolcu tarafı)*
9) Yan hava yastığı sensörü (orta sütunun sol tarafı)*
10) Perde hava yastığı modülü (sağ taraf)*
11) Perde hava yastığı modülü (sol taraf)*
12) Perde hava yastığı sensörü (Arka tekerlek davlumbazı-sol taraf)*
13) Emniyet kemeri ön gergisi (ön yolcu tarafı)
14) Yan hava yastığı sensörü (arka orta koltuk altı)*
15) Perde hava yastığı sensörü (Arka tekerlek davlumbazı-sağ taraf)*
16) Emniyet kemeri tokası anahtarı (ön yolcu tarafı)*
17) Emniyet kemeri ön gergisi (sürücü tarafı)
18) Yan hava yastığı sensörü (orta sütunun sağ tarafı)*
19) Yan hava yastığı modülü (sürücü tarafı)*
20) Diz hava yastığı modülü (sürücü tarafı)*
21) Ön yardımcı sensör (sağ taraf)

*: Mevcut ise

– DEVAMI–

▼SRS ön hava yastığı

Sürücünün SRS ön hava yastığı, direksiyon simidinin göbeğinde bulunur.
Bazı modellerde, sürücü tarafı diz hava yastığı direksiyon kolonunun altında bulunur. Yolcunun SRS ön hava yastığı ise ön göğsün üstüne yakın bir yerde “SRS AIRBAG” işaretinin altında bulunur.

Ciddi bir önden çarpmanın etkilerini azaltmak için aşağıdaki parçalar şişer.
- Sürücü tarafı SRS ön hava yastığı
- Ön yolcu tarafı SRS ön hava yastığı
- Sürücü tarafı diz hava yastığı (mevcutsa)

Bu parçalar, yolcunun kafasını, göğsünü (tüm modeller) ve dizlerine (diz hava yastığı olan modeller) gelecek darbeleri azaltarak emniyet kemerlerine destek olur.

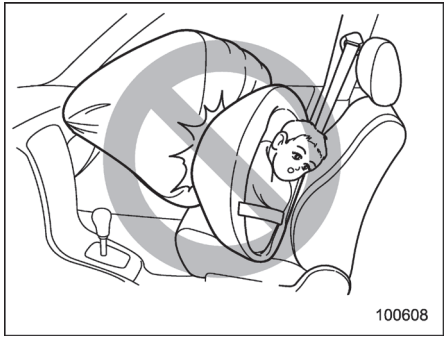

⚠ UYARI

KESİNLİKLE ARKAYA BAKAN BİR ÇOCUK KOLTUĞUNU ÖN KOLTUĞA TAKMAYINIZ. BU DURUMDA ÇOCUĞUN KAFASI HAVA YASTIĞINA ÇOK YAKIN OLACAĞINDAN CİDDİ YARALANMA VEYA ÖLÜM RİSKİ MEVCUTTUR.

Yukarıda gösterildiği gibi güneşlikte bir uyarı etiketi bulunur.

Bu uyarı etiketi “⚠ Ciddi Tehlike!” anlamına gelir. Ön tarafında yer alan bir hava yastığıyla korunan koltuklara, yönü arkaya bakan bir çocuk koltuğu takmayınız!”.

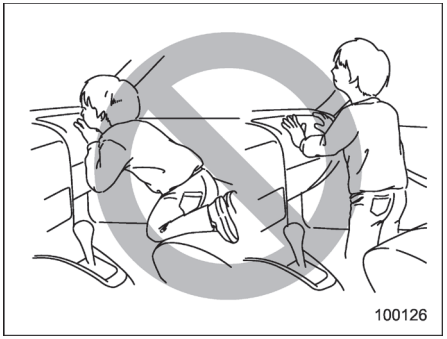

⚠ UYARI

Çocuğun ayağa kalkmasına veya ön yolcu koltuğunda dizlerinin üstünde durmasına asla izin vermeyiniz. Hava yastığı oldukça büyük bir kuvvetle şişer ve çocuğu yaralayabilir hatta öldürebilir.

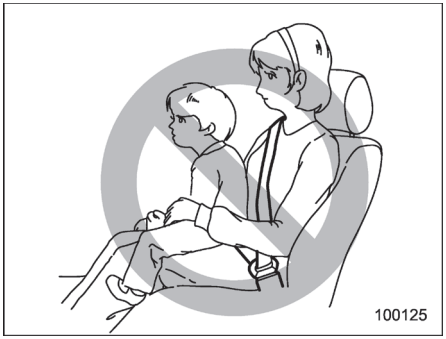

⚠ UYARI

Asla çocukları kucağınızda veya kollarınızda taşıyarak yolculuk etmeyiniz. Hava yastığı oldukça büyük bir kuvvetle şişer ve çocuğu yaralayabilir hatta öldürebilir.

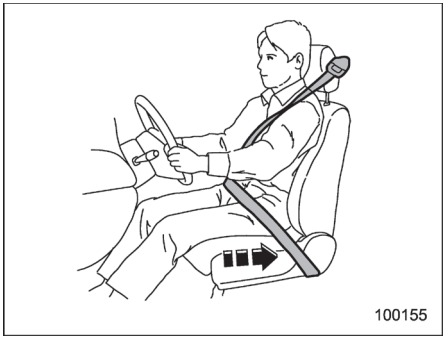

⚠ UYARI

SRS hava yastıkları büyük bir hız ve kuvvetle şişer. Hava yastığı şiştiği zaman doğru konumda oturmayan kişiler ciddi bir şekilde yaralanabilirler. Hava yastığı şişmek için büyük bir yere ihtiyaç duyduğu için sürücü koltukta dik oturmalı ve direksiyon simidinden mümkün olduğu kadar uzakta fakat aracın tüm hakimiyetini kaybetmeden arkasına iyice yaslanmalı ve ön yolcu da koltuğunu mümkün olduğu kadar geriye itmeli ve koltukta dik oturmalı ve sırtını arkasına iyice yaslamalıdır. Hava yastığının, kaza öncesi frenleme sırasında öne doğru fırlayan birisi gibi araçta doğru konumda bulunmayan kişilere çarpmasıyla sonuçlanabilecek yaralanmaları önlemek için emniyet kemerlerinin takılması da önemlidir.

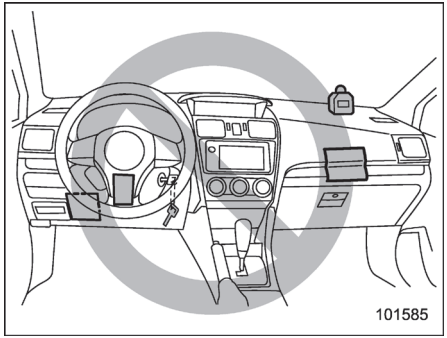

⚠ UYARI

- **Direksiyon simidi kapağının veya ön göğsün üstüne herhangi bir eşya koymayınız. Ön hava yastığı şişerse, bu eşyalar hava yastığının düzgün çalışmasını engelleyebilir, aracın içine doğru fırlayıp yaralanmalara yol açabilir.**

– DEVAMI–

Diz hava yastığı bulunan modellerde:
- **Anahtara sert, keskin ve ağır bir aksesuar ya da başka bir anahtar takılmamalıdır. Diz hava yastığı şişerse bu eşyalar hava yastığının düzgün çalışmasını engelleyebilir ve aracın içine doğru fırlayabilir ve yaralanmalara yol açabilir.**
- **Gösterge tablosunun sürücü tarafının altına herhangi bir nesne yerleştirmeyin. Diz hava yastığı şişerse bu eşyalar hava yastığının düzgün çalışmasını engelleyebilir ve aracın içine doğru fırlayabilir ve yaralanmalara yol açabilir.**

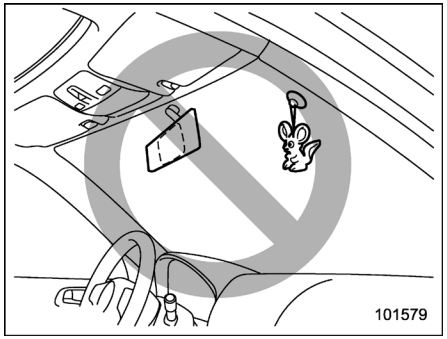

⚠ UYARI

Ön cama aksesuar yapıştırmayınız veya dikiz aynasının üzerine çok geniş bir ayna takmayınız. Hava yastığı şişerse bunlar yerlerinden fırlayarak araçtakileri ciddi bir şekilde yaralayabilir.

▼ Yolcu keşif sistemi (mevcutsa)

Yolcu keşif sensörü koltuk iç döşemesinin altındadır ve ön yolcunun fiziksel özelliklerini, konumunu ve duruşunu izler. Yolcu keşif sistemi, ön tarafta oturan yolcunun fiziksel özellikleri, konumu ve duruşuna göre, ön yolcunun SRS ön hava yastığının şişirilmesi gerekip gerekmediğine karar verir.
Sürücü tarafı SRS ön hava yastığı şişse bile yolcu keşif sistemi, ön yolcu SRS ön hava yastığını şişirmeyebilir. Bu normaldir.
Ön yolcu koltuğunun minderi ıslaksa bu, yolcu keşif sisteminin çalışmasını olumsuz etkileyebilir. Koltuk minderi ıslaksa ön yolcu koltuğunu kullanmayınız. Koltuktaki ıslaklığı derhal gideriniz, koltuğu kendiliğinden kurumaya bırakınız ve SRS hava yastığı sistemi uyarı lambasının gösterildiği gibi yandığından emin olunuz.

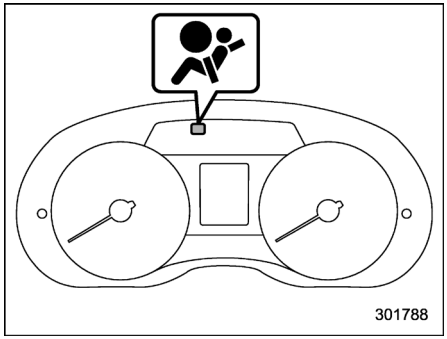

SRS hava yastığı sistemi uyarı lambası

- SRS hava yastığı sistemi uyarı lambası yanarsa, uyarı lambası sönene kadar koltuğu kurutmaya devam ediniz. SRS hava yastığı sistemi uyarı lambası koltuk kurutulduktan sonra da yanmaya devam ederse kimseyi ön yolcu koltuğuna oturtmayınız. Sistemi SUBARU servisinizde kontrol ettirmenizi öneririz.
- SRS hava yastığı sistemi uyarı lambası yanmazsa, ön yolcu tarafı ön hava yastığının AÇIK ve KAPALI göstergelerinin düzgün çalışıp çalışmadığını kontrol ediniz. Göstergelerle ilgili detaylar için, “Ön yolcu tarafı ön hava yastığı AÇIK ve KAPALI göstergeleri” ☞F3-15 konusuna bakınız. Göstergeler düzgün çalışmıyorsa ön yolcu koltuğuna kimseyi oturtmayınız. Sistemi-

nizi SUBARU bayinize kontrol ettirmenizi tavsiye ederiz.

Ayrıca, ön yolcu koltuğuna bavul veya elektronik cihaz koyulması yolcu keşif sisteminin çalışmasını olumsuz etkileyebilir. Böyle yapılması, ön yolcu koltuğu ön hava yastığı AÇIK ve KAPALI göstergelerinin düzgün çalışmasını engelleyebilir. Göstergelerin düzgün çalışıp çalışmadığını kontrol ediniz.
KAPALI göstergesi söndüğünde ve AÇIK göstergesi yandığında ön yolcu tarafı ön hava yastığı çarpışma esnasında şişebilir. Ön yolcu koltuğunda bulunan bavul ve elektronik cihazları kaldırınız.

▽ **Teknik bilgi**

第十二條
經型式認證合格之低功率射頻電機，非經許可，公司、商號或使用者均不得擅自變更頻率、加大功率或變更原設計之特性及功能。

第十四條
低功率射頻電機之使用不得影響飛航安全及干擾合法通信；經發現有干擾現象時，應立即停用，並改善至無干擾時方得繼續使用。
前項合法通信，指依電信法規定作業之無線電通信。
低功率射頻電機須忍受合法通信或工業、科學及醫療用電波輻射性電機設備之干擾。

500631

▼ **Yolcu keşif sistemi olan modeller için ön yolcu tarafı SRS ön hava yastığı**

⚠ DİKKAT

Aşağıdaki önlemleri dikkate alınız. Bunu yapmamanız, ön yolcu tarafı SRS ön hava yastığı sisteminin doğru bir şekilde çalışmasını engelleyebilir veya sistemin bozulmasına neden olabilir.
- **Ön yolcu koltuğuna güçlü bir darbe uygulamayınız.**
- **Ön yolcu koltuğuna herhangi bir sıvı dökmeyiniz. Sıvı dökülürse derhal siliniz.**
- **Ön yolcu koltuğunu sökmeyiniz veya parçalarına ayırmayınız.**
- **Ön yolcu koltuğunun altına orijinal SUBARU aksesuarları veya bunların eşdeğeri aksesuarlar dışında herhangi bir aksesuar (ses yükseltici gibi) takmayınız.**
- **Ön yolcu koltuğunun altına herhangi bir şey (ayakkabı, şemsiye, vb.) koymayınız.**
- **Emniyet kemeri kilidinin yakınlarına mıknatıs koymayınız.**

Emniyet kemeri kilidinin düğmesi ve/veya ön yolcu tarafı yolcu keşif sistemi

– DEVAMI–

bozulursa SRS hava yastığı sistemi uyarı lambası yanacaktır. SRS hava yastığı sistemi uyarı lambası yanarsa sisteminizi derhal SUBARU bayinize kontrol ettirmenizi tavsiye ederiz.
Aracınızın darbe alması, ön yolcu tarafı SRS ön hava yastığı sisteminin doğru çalışmasını etkileyebilir.
Aracınızı bir SUBARU servisinde kontrol ettirmenizi tavsiye ederiz.
Aracınızı SUBARU bayinize veya başka bir servis merkezine götürürken ön yolcu koltuğunu kullanmayınız.

NOT

Ön yolcu tarafı SRS yan hava yastığı ve SRS perde hava yastığı SRS ön hava yastığı sistemi tarafından kontrol edilmez.

▼ Yolcu tarafı ön hava yastığı AÇIK ve KAPALI göstergeleri (mevcutsa)

"Ön yolcu tarafı ön hava yastığı AÇIK ve KAPALI göstergeleri" ☞F3-15 konusuna bakın.

▼ Ön yolcu tarafı SRS ön hava yastığının etkinleşmediği durumlar (yolcu keşif sistemi bulunan modeller)

Ön yolcu tarafı SRS ön hava yastığı, ön yolcu koltuğu ile ilgili olarak aşağıdaki koşullardan herhangi biri ile karşılaşıldığında etkinleştirilemeyecektir.
- Koltuk boştur.
- Koltukta, yüzü arka tarafa bakan çocuk koltuğu ve içinde de bir çocuk vardır. (Aşağıdaki UYARI yazısına bakın.)
- Koltukta, yüzü ön tarafa bakan çocuk koltuğu ve içinde de küçük bir çocuk vardır. (Aşağıdaki UYARI yazısına bakın.)
- Koltukta yükseltici koltuk ve yükseltici koltuğun içinde de küçük bir çocuk vardır. (Aşağıdaki UYARI yazısına bakın.)
- Sistem, kontak anahtarı "ON" konumuna getirildikten sonra kontrol edilir.
- Koltukta, çocuk koltuğuna sığmayan bir çocuk veya fiziksel anlamda küçük olan bir yetişkin (Aşağıdaki UYARI yazısına bakın) vardır.
- Ön yolcu tarafı yolcu keşif sisteminin çalışmasına sorun vardır.

⚠ UYARI

ÖN YOLCU TARAFI SRS ÖN HAVA YASTIĞI DEVRE DIŞI OLSA BİLE ASLA ARKAYA BAKAN BİR ÇOCUK KOLTUĞUNU ÖN KOLTUĞA YERLEŞTİRMEYİNİZ. Bu koltuğun doğru bir şekilde ARKA koltuğa yerleştirildiğinden emin olunuz. Ayrıca, öne bakan çocuk koltuğu veya yükseltici koltuğun ARKA koltuğa yerleştirilmesi ve çocuk koltuğuna sığmayan çocukların dahi ARKA koltuğa oturtulması şiddetle tavsiye edilir. Çünkü, ön yolcu tarafı SRS ön hava yastığı şişerse ön yolcu koltuğunda oturan çocuklar ciddi yaralar alabilir hatta ölebilir.
ARKA koltuklar, çocuklar için en güvenli yerlerdir.

⚠ DİKKAT

Ön yolcu koltuğunda bir çocuk otururken aşağıdaki önlemleri dikkate alınız. Bunu yapmazsanız, ön yolcu tarafı SRS ön hava yastığı, bu koltukta bir çocuk oturduğu sırada etkinleştirilebilir.
- **Koltuğa çocuk yolcu ve çocuk koltuğu dışında başka bir şey koymayınız.**
- **Koltuğa birden fazla çocuk oturtmayınız.**

▽ **Çocuk koltuğunda (yükseltici koltuk dahil) bir bebek veya küçük bir çocuk varken ön yolcu tarafı ön hava yastığı AÇIK göstergesi yanarsa ve KAPALI göstergesi sönerse**

1. Kontak anahtarını “LOCK”/“OFF” konumuna getiriniz.
2. Çocuk koltuğunu koltuktan kaldırınız.
3. Üreticinin çocuk koltuğu ile ilgili tavsiyelerine ve “Çocuk koltuk sistemleri” ☞F1-21 konusunda geçen çocuk koltuğu kurulum prosedürlerine bakarak çocuk koltuğunu doğru bir şekilde yerleştiriniz.
4. Kontak anahtarını “ON” konumuna getiriniz ve ön yolcu tarafı ön hava yastığı AÇIK göstergesinin söndüğünden ve KAPALI göstergesinin yandığından emin olunuz.

KAPALI göstergesi sönmüşken AÇIK göstergesi yanmaya devam ediyorsa aşağıdakileri uygulayınız.
● Koltukta çocuk koltuğu ve çocuk yolcudan başka hiç bir nesnenin olmadığından emin olunuz.
● Koltuğu ileri geri hareket ettirerek ön yolcu koltuğunun ileri geri konumunun ve koltuk arkalığının yerine sağlam bir şekilde yerleştiğinden emin olunuz (yalnızca manuel koltuk bulunan modeller).
Yukarıda tanımlanan tüm ilgili düzeltici önlemleri aldıktan sonra KAPALI göstergesi kapalıyken AÇIK göstergesi hala yanıyorsa çocuk koltuğunu arka koltuğa tekrar yerleştiriniz. Böyle bir durumda kontrol için hemen SUBARU servisinize danışmanızı tavsiye ederiz.

NOT

Ön yolcu koltuğunda, çocuk koltuğuna sığmayan bir çocuk veya fiziksel anlamda küçük olan bir yetişkin oturuyorsa SRS ön hava yastığı sistemi ön yolcu tarafı SRS ön hava yastığını yolcunun oturma şekline göre etkinleştirebilir veya etkinleştirmeyebilir. Ön yolcu tarafı SRS ön hava yastığı etkinleştirilirse (KAPALI göstergesi yanmıyorken AÇIK göstergesi yanar) aşağıdakileri uygulayınız.
● Koltukta yolcudan başka herhangi bir nesne olmadığından emin olunuz.

Yukarıda bahsedilenlerin yapılmış olmasına rağmen KAPALI göstergesi sönmüşken AÇIK göstergesi hala yanıyorsa çocuğu/fiziksel anlamda küçük olan yetişkini arka koltuğa oturtunuz. Böyle bir durumda kontrol için hemen SUBARU servisinize danışmanızı tavsiye ederiz.
Sistem bayi kontrolünden geçse bile, sonraki yolculuklarda çocuğu/fiziksel anlamda küçük olan yetişkini her zaman arka koltuğa oturtmanız tavsiye edilir.

Çocuk koltuğuna sığmayan çocuklar, hava yastığının devre dışı veya etkin olmasına bakılmaksızın, her zaman emniyet kemerini takmalıdırlar.

▼ **Ön yolcu tarafı SRS ön hava yastığının etkinleştiği durumlar (yolcu keşif sistemi bulunan modeller)**

Ön yolcu tarafı SRS ön hava yastığı, ön yolcu koltuğu ile ilgili olarak aşağıdaki koşullardan herhangi biri ile karşılaşıldığında darbe ile şişme fonksiyonu doğrultusunda devreye girecektir.
● Koltukta bir yetişkin otururken.
● Koltukta ağır bir cisim bulunduğunda.

⚠ DİKKAT

Ön yolcu koltuğunda bir yetişkin otururken ön olcu koltuğunun altına herhangi bir nesne (ayakkabı, şemsiye, vb.) koymayınız. Bunu yapmanız, koltukta bir yetişkin oturuyor olsa bile, ön yolcu tarafı SRS ön hava yastığını devre dışı bırakabilir. Bu, kişisel yaralanmalara neden olabilir.

– DEVAMI–

▽ **Ön yolcu koltuğunda bir yetişkin oturuyor olmasına rağmen ön yolcu tarafı ön hava yastığı KAPALI göstergesi yanarsa ve AÇIK göstergesi sönerse**

Bu duruma, yetişkinin ön yolcu koltuğuna yanlış bir şekilde oturması neden olabilir.

1. Kontak anahtarını “LOCK”/“OFF” konumuna getiriniz.
2. Ön yolcudan koltuk arkalığını yukarı konumuna getirmesini, koltuk minderinin tam ortasında dik bir şekilde oturmasını, emniyet kemerini doğru bir şekilde bağlamasını, ayaklarını ileri doğru uzatmasını ve koltuğa en geri konuma almasını isteyiniz.
3. Kontak anahtarını “ON” (AÇIK) konumuna getiriniz.

AÇIK göstergesi sönmüşse ve KAPALI göstergesi yanıyorsa aşağıdakileri uygulayınız.
1. Kontak anahtarını “LOCK”/“OFF” konumuna getiriniz.
2. Ön yolcu tarafında çarşaf, koltuk minderi, koltuk kılıfı, koltuk ısıtıcısı ve masaj aleti vb. bulunmadığından emin olunuz.
3. Ön tarafta oturacak yolcu aşırı kalın kıyafetler giymişse ön koltuğa oturmadan önce gereksiz nesneler çıkarılmalıdır veya yolcu arka koltuğa oturmalıdır.
4. Kontak anahtarını “ON” konumuna getiriniz ve sistemin kendi kendine kontrol işlemini tamamlaması için 6 saniye bekleyiniz. Sistem kontrolünün ardından her iki gösterge de 2 saniyeliğine sönecektir. Şimdi, KAPALI göstergesi sönmüş durumda iken AÇIK göstergesi yanmalıdır.

AÇIK göstergesi kapalı iken KAPALI göstergesi yanıyorsa yolcunun arka koltuğa geçmesini isteyiniz.
Böyle bir durumda kontrol için hemen SUBARU servisinize danışmanızı tavsiye ederiz.

▼ **Çalışma**

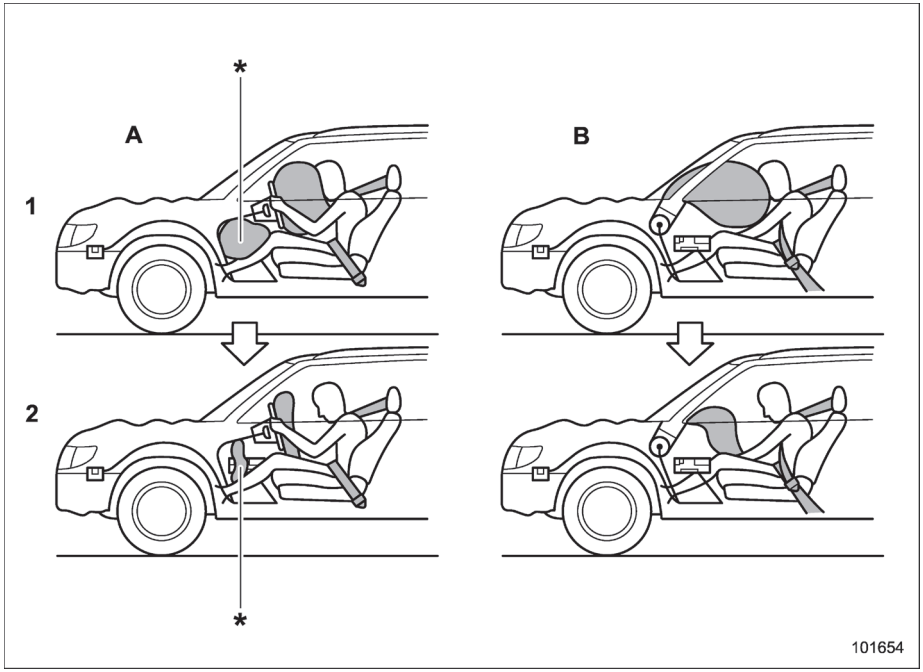

A) Sürücü tarafı
B) Yolcu tarafı
1) SRS HAVA YASTIKLARI, çarpışma meydana gelir gelmez şişer.
2) Şiştikten sonra sürücünün görüş alanını kapatmamak için SRS HAVA YASTIKLARI derhal sönmeye başlar.
*: Diz hava yastığı bulunan modeller

– DEVAMI–

SRS hava yastığı sadece kontak anahtarı “ON” (AÇIK) konumundayken çalışabilir.

Aracın ön tarafının sağ ve solunda bulunan ön yardımcı sensörler ile hava yastığı kontrol modülünde bulunan darbe sensörleri önden bir çarpışma sırasında önceden belirlenmiş miktarda bir kuvvet algılarsa kontrol modülü, ön hava yastığı modüllerine sinyal göndererek ön hava yastıklarını şişirmeleri talimatını verir. Sonra her iki hava yastığı modülü de sürücü ve yolcu SRS ön hava yastıklarının hızla şişmesini sağlayan bir gaz üretir. Araçta diz hava yastığı varsa, diz hava yastığı SRS ön hava yastıkları ile birlikte de şişer.

Şiştikten sonra sürücünün görüş alanını kapatmamak için hava yastıkları derhal sönmeye başlar. Darbenin algılamasından hava yastığının sönmesine kadar gerekli olan zaman, gözün açılıp kapanmasından daha kısadır.

Araçta ön yolcu koltuğu için yolcu keşif sistemi varsa SRS sistemi ön yolcu koltuğunda yolcu olup olmadığını tespit eder. Koltukta kimse yoksa sistem ön yolcu SRS hava yastığını şişirmez.

Hava yastığının bir kaza olmadan çalışma olasılığı hayli düşük olsa da, böyle bir durumda hava yastığı hızla sönerek sürücünün görüş alanını kapatmaz ve aracın kontrolünü kaybetmesine neden olmaz.

Hava yastığı şiştiği zaman, ani ve oldukça yüksek bir ses duyulur ve bir miktar duman açığa çıkar. Bu olaylar hava yastığının şişmesinin normal sonuçlarıdır. Bu duman araçta yangın olduğu anlamına gelmez.

⚠ DİKKAT

Şiştikten hemen sonra direksiyon simidinin ve ön göğsün çevresindeki hava yastığı parçalarına çıplak elle dokunmayınız. Aksi takdirde şişmenin etkisiyle parçalar fazlaca ısınmış olabileceğinden elleri yakabilir.

SRS ön hava yastığı (ve ayrıca diz hava yastığı), ortadan şiddetliye kadar önden çarpışmalar sırasında şişecek şekilde tasarlanmıştır. Önden hafif çarpışmaların çoğunda şişecek şekilde tasarlanmamıştır, çünkü gerekli olan koruma tek başına emniyet kemeri tarafından sağlanabilir. Ayrıca yandan veya arkadan gelen darbelerin çoğunda veya takla atılan kazalarda şişecek şekilde tasarlanmamıştır, çünkü bu durumlarda ön hava yastığının şişmesi araçtakilere bir fayda sağlamaz.
Hava yastığı sadece tek kullanımlık olarak tasarlanmıştır.

SRS hava yastığının şişmesi bir çarpışma sırasında yolcu bölmesine gelen darbenin şiddet derecesine bağlıdır. Bu şiddet derecesi bir çarpışma tipinden diğerine farklılık gösterir ve aracın kendisinde ortaya çıkan gözle görülebilen hasarla ilgisi yoktur.

▼ Ön hava yastığının şişme olasılığının en yüksek olduğu durumlar nelerdir?

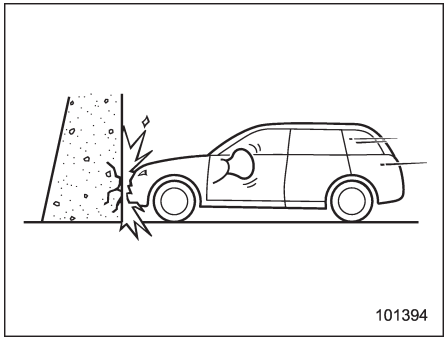

Kalın beton bir duvara önden 20 ile 30 kilometre veya daha büyük hızla çarpılması, ön hava yastığını çalıştırır. Ön hava yastığı ayrıca araç yukarıda belirtilen çarpışmaya şekil veya şiddet açısından benzeyen diğer önden darbelerde de çalışır.

▽ **Ön hava yastığı başka hangi durumlarda şişer?**

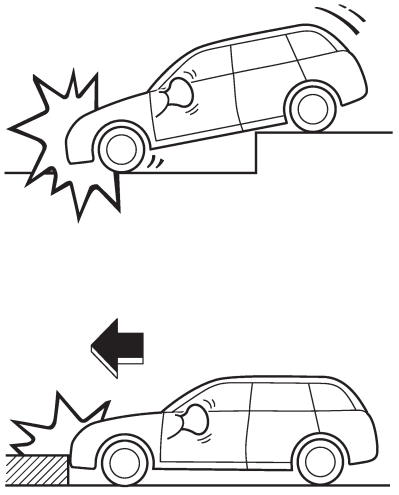

Ön hava yastığı aracın altına yol yüzeyinden (aracın derin bir çukura girmesi, büyük bir kasisten geçmesi veya yolda duran kaldırım taşı gibi sert bir engele çarpması gibi) şiddetli bir darbe aldığı zaman çalışabilir.

▽ **Ön hava yastıklarının şişme olasılığının olmadığı durumlar hangileridir?**

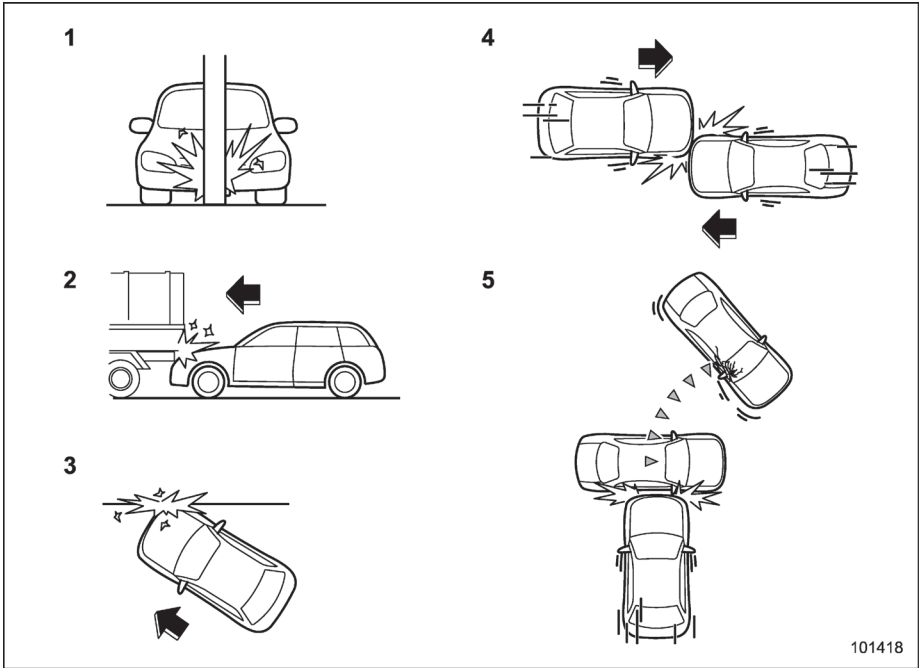

1) Araç; telefon direği veya trafik işareti gibi bir nesneye çarparsa.
2) Araç bir kamyon kasasının altına girerse.
3) Araç önden çaprazlama alçak bir engele çarparsa.
4) Araç önden belirli bir açıyla darbe alırsa.
5) Araç, harekete edebilecek veya hasar görebilecek bir nesneye çarparsa (park halindeki bir araç gibi).

Ön hava yastığının şişmesini gerektirmeyen birçok çarpışma tipi vardır. Resimde gösterilenlere benzer kazalarda, kazadaki kuvvetlerin şiddetine göre SRS ön hava yastığı şişmeyebilir.

▽ **Ön hava yastığı ne zaman şişmez?**

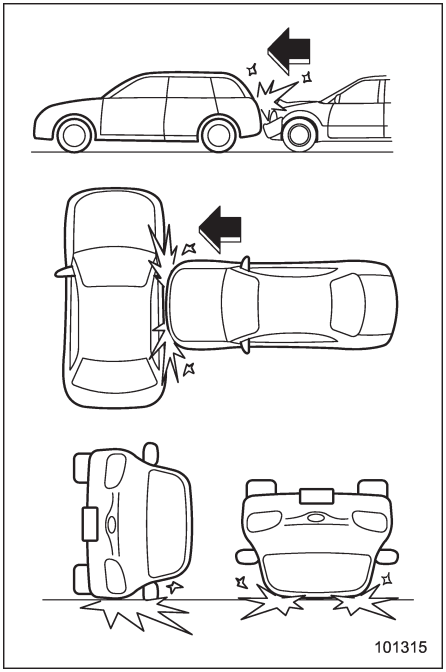

SRS ön hava yastığı araca yandan veya arkadan çarpıldığı, araç yana devrildiği ya da ters döndüğü veya araç düşük hızda bir önden çarpışmaya maruz kaldığı zaman şişecek şekilde tasarlanmamıştır.

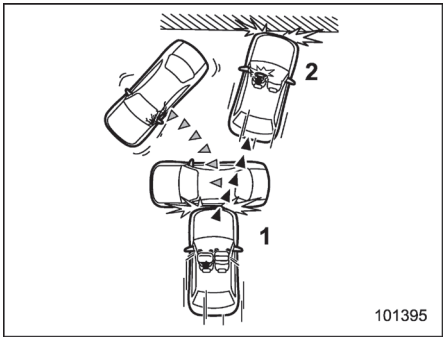

1) Birinci darbe
2) İkinci darbe

Aracın birden fazla darbe aldığı bir kazada ön hava yastığı sadece ilk darbede şişer.

Örnek: Önce bir araca hemen ardından da beton bir duvara çarpılması durumunda ön hava yastığı ilk darbede şişer ama ikincisinde şişmez.

■ SRS yan hava yastığı ve SRS perde hava yastığı (mevcut ise)

SRS yan hava yastığı, her bir ön koltuk arkalığının kapı tarafına yerleştirilmiş olup, bir “SRS AIRBAG” etiketi taşır.
Orta ile yüksek seviye arası şiddette yandan çarpışmalarda aracın darbe alan tarafındaki yan hava yastığı, araçtaki kişi ile kapı paneli arasında şişer ve araçtaki kişinin göğsüne gelen darbeyi azaltmak suretiyle emniyet kemerine ek bir güvenlik oluşturur.
Kabinin her iki tarafındaki perde hava yastıkları tavan tarafına yerleştirilmiştir (ön sütun ile arka koltuğun üzerindeki bir nokta arasında). “SRS AIRBAG” (SRS HAVA YASTIĞI) işareti orta sütunların üst kısmına yerleştirilmiştir.
Orta ile yüksek seviye arasındaki şiddette yandan çarpışmalarda, aracın darbe alan tarafındaki yan hava yastığı araçtaki kişi ile yan pencere arasında şişer ve araçtaki kişinin başına etki eden darbeyi azaltmak suretiyle emniyet kemerine ek güvenlik sağlar.

⚠ UYARI

Yan ve perde hava yastıkları emniyet kemerleri tarafından sağlanan öncelikli korumaya yardımcı olmak üzere tasarlanmıştır. Emniyet kemerlerinin bağlanması

– DEVAMI–

gereğini ortadan kaldırmazlar. Araçtaki bir kişinin düzgün ve dik oturmadığı zaman ortaya çıkabilecek yaralanmaları önlemeye yardım etmek amacıyla da emniyet kemerlerini bağlamak önemlidir.

⚠ UYARI

- Ön kapılara yaslanmayınız ve gereksiz derecede yakın oturmayınız. Yan hava yastığı her iki ön koltuk arkalıklarında kapının karşısına yerleştirilmiştir ve yandan gelen bir çarpışma darbesinde hızla (göz kırpmasından daha hızlı) şişerek koruma sağlar. Fakat kafanız veya vücudunuz yan hava yastığına çok yakın ise yan hava yastığının kuvveti kafanızda veya vücudunuzun başka kısımlarında yaralanmalara yol açabilir.
- Aracınızda hava yastıkları olduğundan, her iki taraftaki ön veya arka kapılara gereksiz yere yaslanmayınız veya çok yakınına oturmayınız. Kabinin her iki tarafındaki perde hava yastıkları tavan tarafına yerleştirilmiştir (ön sütun ile arka koltuğun üzerindeki bir nokta arasında) ve yandan gelen bir çarpışma darbesiyle hızla (göz kırpmasından daha hızlı) şişerek koruma sağlar. Ancak, başınız hava yastığına çok yakınsa, hava yastığının şişme kuvvetinden dolayı başınız yaralanabilir.

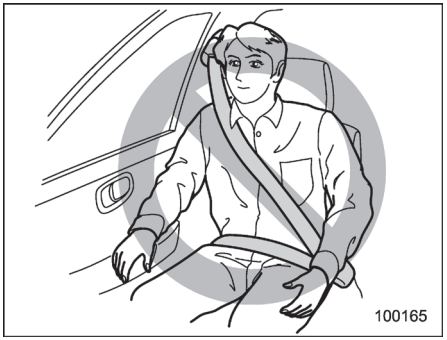

⚠ UYARI

- Kolunuzu ön kapılarından herhangi birinin üstüne veya iç döşemesinin üzerine yaslamayınız. Yan hava yastığının şişmesi durumunda yaralanabilirsiniz.

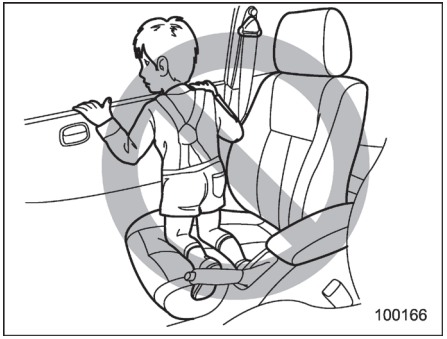

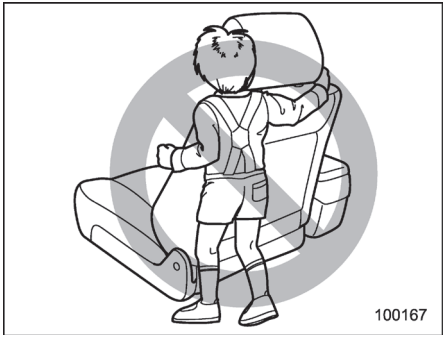

⚠ UYARI

- **Çocukların ön yolcu koltuğunda dizlerinin üstüne kalkarak yan cama doğru bakmalarına veya ön koltuk arkalıklarının çevresine kollarını dolamalarına asla izin vermeyiniz. Çocuğun kafası, kolu ya da vücudunun başka kısımları yan hava yastığına çok yakın olduğu için bir kaza anında yan hava yastığının şişme kuvvetinin etkisiyle çocuk ciddi bir şekilde yaralanabilir.**
- **Çocukların ön veya arka yolcu koltuğunda dizlerinin üstüne kalkarak yan cama doğru bakmalarına izin vermeyiniz. Çocuğun kafası perde hava yastığına çok yakın olduğundan bir kaza anında perde hava yastığının şişme kuvvetinin etkisiyle çocuk ciddi bir şekilde yaralanabilir.**

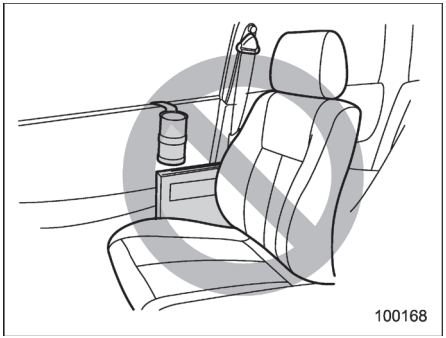

⚠ UYARI

- **Kapı döşemesine veya yan hava yastıklarının yakınına aksesuar takmayınız veya yan hava yastıklarının yakınına eşyalarınızı koymayınız. SRS yan hava yastığının şiştiği bir olayda bunlar tehlikeli bir şekilde araçta bulunanların üstüne fırlayarak yaralanmalarına neden olabilir.**
- **Ön sütuna, arka sütuna, ön cama, yan camlara, tutunma koluna veya perde hava yastığının şişme alanında bulunan diğer yerlere hands-free mikrofon veya benzeri aksesuarlar takmayınız.**
- **Perde hava yastığının etki alanı içinde bulunan hands-free mikrofon veya benzeri aksesuarlar perde hava yastığının şişme kuvvetiyle yolcu kabininin içine savrulabilir veya hava yastığının tam olarak açılmasını engelleyebilir. Her iki durum da ciddi yaralanmalara neden olabilir.**
- **Yan pencerelerin yanına, elbise askılıkları veya benzeri sert ya da sivri nesneler asmayınız. SRS perde hava yastıkları şiştiğinde böyle nesneler mevcut ise, bu nesneler yolcu bölmesine fırlayıp, ciddi yaralanmalara sebep olabilir. Ayrıca SRS perde hava yastıklarının düzgün şekilde işlemesini de engelleyebilir.**

–DEVAMI–

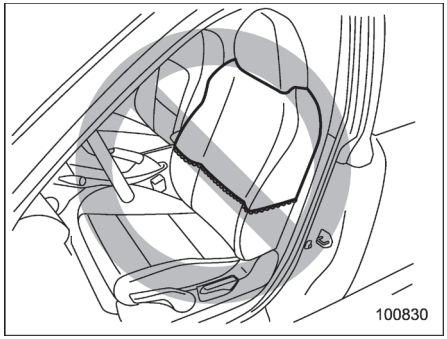

⚠ UYARI

Ön koltuk arkalığının üstüne örtü, elbise veya herhangi bir cisim koymayınız ve ön koltuk yüzeyine ya da yan hava yastığının yakınına etiket veya çıkartma yapıştırmayınız. Bunlar yan hava yastığının düzgün şişmesini önleyerek, ön koltukta oturanların emniyetini olumsuz etkileyebilir.

▼ Çalışma

SRS yan hava yastığı ve SRS perde hava yastığı içeren modeller

SRS yan ve perde hava yastıkları sadece kontak anahtarı “ON” (AÇIK) konumundayken çalışabilir.

Sürücü ve ön yolcu SRS yan ve perde hava yastıklarının her birinin kendi darbe sensörleri olduğu için birbirlerinden bağımsız olarak çalışır. Dolayısıyla, bir kazada hem perde hava yastığı hem de yan hava yastığı devreye girmeyebilir. Ayrıca yan hava yastığı ve perde hava yastığı direksiyon simidindeki ve gösterge panelindeki sürücü ve ön yolcu ön hava yastıklarından bağımsız olarak çalışır.

Aracın sağ ve sol orta sütunlarına ve arka tekerlek yuvalarına, darbe gücünü algılayan bir darbe sensörü yerleştirilmiştir.
Bir diğer darbe sensörü de, arka orta koltuğun altına yerleştirilmiştir.
Orta sütunlardaki darbe sensörlerinden biri ile birlikte, arka orta koltuğun altında bulunan darbe sensörü; bir yandan çarpışma durumunda önceden belirlenmiş miktarda bir kuvvet algılarsa, aynı taraftaki arka tekerlek yuvasındaki darbe sensörü bu darbeyi algılamasa bile, kontrol modülü aracın darbe görmüş tarafındaki SRS yan ve SRS perde hava yastıklarının şişirilmesini sağlar. Arka tekerlek yuvasındaki darbe sensörlerinden biri ile birlikte arka orta koltuğun altında bulunan darbe sensörü, bir yandan çarpışma durumunda önceden belirlenmiş miktarda bir darbe kuvveti algılarsa, kontrol modülü sadece darbe alan taraftaki SRS perde hava yastığının şişmesini sağlar.
Yan hava yastığı şiştikten hemen sonra sönmeye başlar. Darbenin algılamasından yan hava yastığının sönmesine kadar gerekli olan zaman, gözün açılıp kapanmasından daha kısadır. Perde hava yastığı şiştikten sonra bir süre o şekilde kalır daha sonra yavaş yavaş sönmeye başlar.

Darbenin geldiği taraftaki koltukta kimse olmasa bile SRS hava yastığı ve SRS perde hava yastığı şişer.

SRS yan hava yastığı ve perde hava yastıkları şiştiği zaman, ani ve oldukça yüksek bir ses duyulur ve bir miktar duman açığa çıkar. Bu olaylar hava yastığının şişmesinin normal sonuçlarıdır.

Bu duman araçta yangın olduğu anlamına gelmez.

⚠ DİKKAT

Şiştikten hemen sonra ön koltuk arkalığının çevresindeki hava yastığı parçalarına çıplak elle dokunmayınız. Aksi takdirde şişmenin etkisiyle parçalar fazlaca ısınmış olabileceğinden elleri yakabilir.
Şiştikten sonra perde hava yastığı sisteminin parçalarına dokunmayınız (ön sütundan arka koltuğun üstündeki tavan kısmında bulunan parçaya kadar). Aksi takdirde şişmenin etkisiyle parçalar fazlaca ısınmış olabileceğinden elleri yakabilir.

Yan ve perde hava yastıkları, ortadan şiddetliye kadar yandan çarpışmalar sırasında şişecek şekilde tasarlanmıştır. Yandan hafif çarpışmaların çoğunda şişecek şekilde tasarlanmamışlardır. Ayrıca önden veya arkadan gelen darbelerde şişecek şekilde tasarlanmamıştır çünkü bu durumlarda yan ve perde hava yastığının şişmesi araçtakilere bir fayda sağlamaz.
Her bir yan hava ve perde yastığı sadece tek kullanımlık olarak tasarlanmıştır.

Yan ve perde hava yastığının şişmesi bir çarpışma sırasında yolcu bölmesine gelen darbenin şiddet derecesine bağlıdır. Bu şiddet derecesi bir çarpışma tipinden diğerine farklılık gösterir ve aracın kendisinde ortaya çıkan gözle görülebilen hasarla ilgisi yoktur.

▽ **SRS yan hava yastığı ile SRS perde hava yastığının şişme olasılığının en yüksek olduğu durumlar nelerdir?**

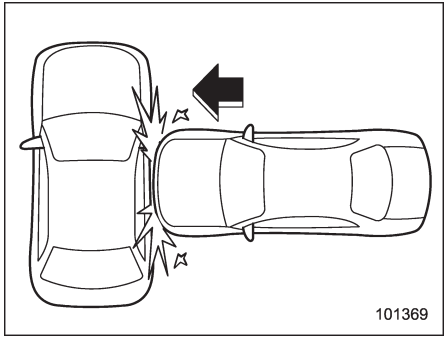

Ön koltuğun yakınına gelen şiddetli yandan bir darbe, SRS yan hava yastığı ile SRS perde hava yastığını şişirir.

– DEVAMI–

▽ **SRS yan hava yastığı ile SRS perde hava yastığının şişme olasılığının en düşük olduğu durumlar nelerdir?**

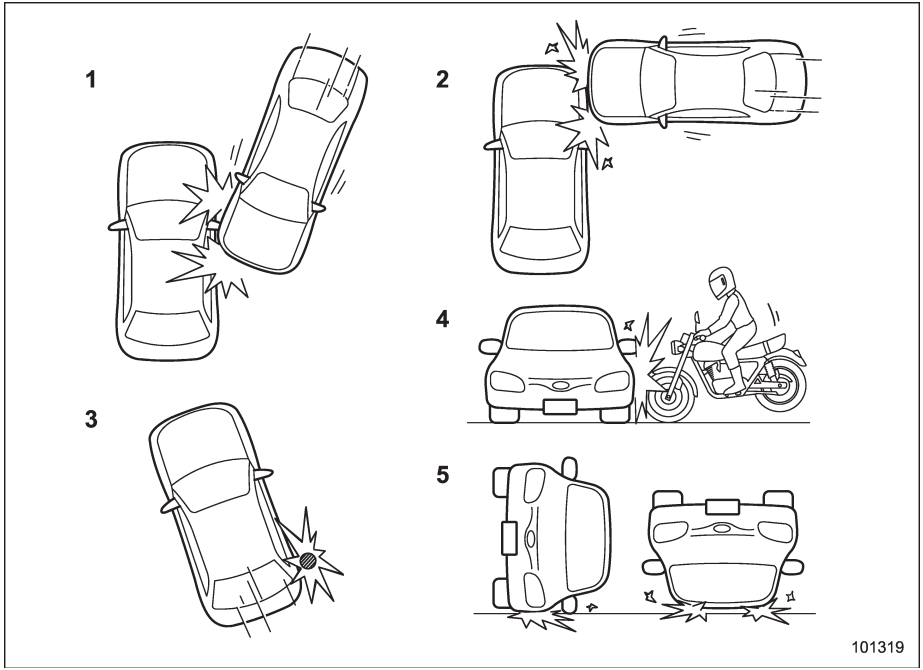

1) Araç çaprazlama bir yan darbe aldığında.
2) Araç yolcu bölmesinin dışındaki bir alan bir yan darbe aldığında.
3) Araç telefon direği veya benzeri bir cisme çarptığında.
4) Araç bir motosikletten yan darbe aldığında.
5) Araç yan yattığında ya da tekerlekleri havaya kalkacak şekilde devrildiğinde.

SRS yan hava yastığı ile SRS perde hava yastığının şişmesini gerektirmeyen bir çok çarpışma tipi vardır.
Resimde gösterilenlere benzer kazalarda, kazadaki kuvvetlerin şiddetine göre SRS yan hava yastığı ve SRS perde hava yastığı şişmeyebilir.

▽ **SRS yan hava yastığı ile SRS perde hava yastığı hangi durumlarda şişmez?**

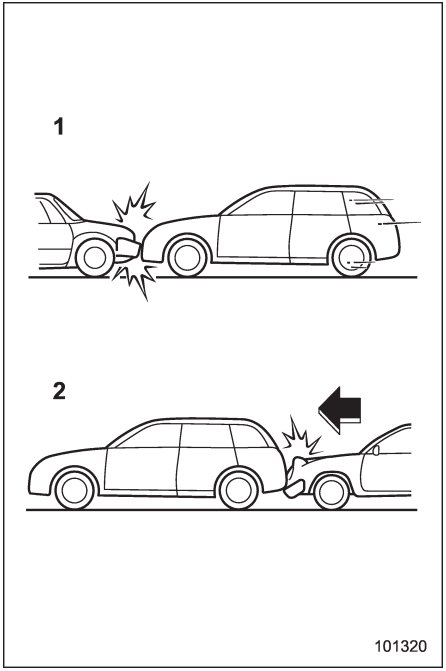

1) Araç, (hareket halinde veya duran) başka bir araçla önden çarpıştığında.
2) Araca arkadan çarpıldığında.

SRS yan hava yastığı ve SRS perde hava yastığı araç önden başka bir araçla çarpıştığı zaman veya araca arkadan çarpıldığında şişecek şekilde tasarlanmamıştır. Bu tip kaza örnekleri aşağıdaki resimlerde gösterilmiştir.

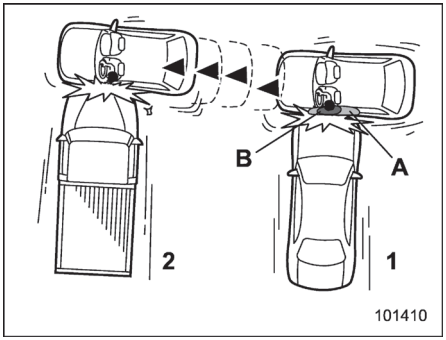

1) Birinci darbe
2) İkinci darbe
A) SRS perde hava yastığı
B) SRS yan hava yastığı

Aracın yandan birden fazla darbe aldığı bir kazada yan ve perde hava yastıkları sadece bir kez ilk darbede şişer.

Örnek: Yandan çift darbe ile çarpışma durumunda yani önce bir aracın çarpması ve hemen sonra da aynı taraftan başka bir aracın çarpmasında birinci darbede çalışan yan ve perde hava yastıkları ikinci darbede çalışmaz.

■ SRS hava yastığı sistemi kontrolü

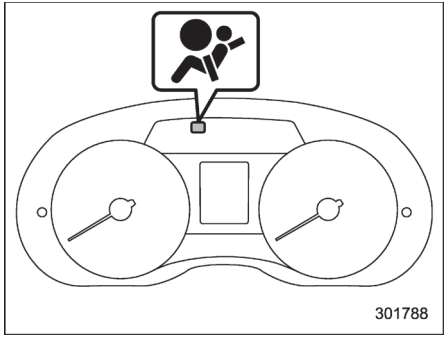

SRS hava yastığı sistemi uyarı lambası

Araç sürülmekte iken bir arıza teşhis sistemi hava yastığı sisteminin (ön emniyet kemeri ön gergileri de dahil olmak üzere) kullanıma hazır olup olmadığını sürekli izler. Kontak anahtarı “ON” konumuna getirildikten sonra SRS hava yastığı sistemi uyarı lambası yaklaşık 6 saniye kadar yanarak sistemin çalışmasının normal olduğunu gösterir.

Aşağıdaki parçalar kontrol edilir.
- Ön alt sensör
  – Sağ tarafta
  – Sol tarafta

– DEVAMI–

- Hava yastığı kontrol modülü (darbe sensörü dahil)
- Ön hava yastığı modülü
  – Sürücü tarafı
  – Ön yolcu tarafı
- Diz hava yastığı modülü (sürücü tarafı – mevcut ise)
- Yan hava yastığı sensörü (mevcutsa)
  – Orta sütunun sağ tarafı
  – Orta sütunun sol tarafı
- Yan hava yastığı modülü (mevcutsa)
  – Sürücü tarafı
  – Ön yolcu tarafı
- Ön yolcu keşif kontrol sensörü (mevcutsa)
- Ön yolcu keşif kontrol modülü (mevcutsa)
- Emniyet kemeri tokası anahtarı (ön yolcu tarafı – mevcutsa)
- Perde hava yastığı sensörü (mevcutsa)
  – Arka tekerlek yuvası sağ tarafı
  – Arka tekerlek yuvası sol tarafı
- Perde hava yastığı modülü (mevcutsa)
  – Sağ tarafta
  – Sol tarafta
- Yan hava yastığı sensörü (arka orta koltuk altı – mevcut ise)
- Emniyet kemeri ön gergisi
  – Sürücü tarafı
  – Ön yolcu tarafı
- Tüm ilgili kablo tesisatı

⚠ UYARI

Gösterge lambası aşağıdaki durumlardan herhangi birisini sergilerse, bu, emniyet kemeri ön gergi sisteminde ve/veya hava yastığı sisteminde bir arıza olduğu anlamına gelebilir. Sistemi kontrol ettirmek için aracınızı hemen en yakın SUBARU servisine götürmenizi tavsiye ederiz.
Kontrol ve tamir edilmediği takdirde emniyet kemeri ön gergileri ve hava yastığı güvenilir bir biçimde çalışmaz (örneğin hava yastığı hafif darbelerde açılabilir veya şiddetli darbelerde açılmayabilir).

- **Gösterge lambasının yanıp sönmesi veya göz kırpması**
- **Kontak anahtarı ilk defa "ON" konumuna getirildikten sonra uyarı lambasının yanmaması.**
- **Uyarı lambasının sürekli yanması**
- **Uyarı lambasının sürüş sırasında yanması**

■ Hava yastığı sistemi bakımı

⚠ UYARI

- **Hava yastığı modülünü hurdaya çıkartırken veya bir çarpışma sonucu hasar görmüş aracın tümünü hurdaya ayırmadan önce SUBARU servisinize başvurmanızı tavsiye ederiz.**
- **SRS hava yastığı, kullanıcının bakım yapabileceği parçalar içermez. Hava yastığı ile ilgili kablolarda elektrikli test cihazları kullanmayınız. Hava yastığının gereken servisini yapmak için en yakın SUBARU servisine danışmanızı tavsiye ederiz. "Sistemin kablo tesisatıyla oynamak veya sökmek SRS hava yastığının, ciddi yaralanmalara yol açabilecek şekilde kazara devreye girmesine ya da tamamen çalışamaz hale gelmesine neden olabilir.**

⚠ DİKKAT

Aşağıdaki listede gösterilen alanlarda servise veya tamire ihtiyacınız olursa, işi yetkili bir SUBARU servisine yaptırmanızı tavsiye ederiz. SRS hava yastığı kontrol modülü, darbe sensörleri

ve hava yastığı modülleri aşağıdaki alanlarda bulunmaktadır.
- Orta konsolun altı
- Aracın ön tarafının sağına ve soluna
- Direksiyon simidi ve kolonu ile yakınındaki bölgeler
- Direksiyon sütunu ve etrafındaki alanların altı
- Ön yolcunun yanındaki ve yakınındaki bölgelerde ön göğsün üst kısmı
- Ön koltuklar ve yakınındaki bölgeler (sadece SRS yan hava yastıklı araçlar için)
- Her iki orta sütunun iç tarafı
- Tavanın her iki tarafı (ön sütundan arka koltuğun üzerindeki bir noktaya kadar) (sadece SRS perde hava yastıklı modeller için)
- Arka koltuk minderi ile her iki taraftaki arka tekerlek yuvalarının arası
- Arka orta koltuğun altı (yalnızca SRS yan hava yastıkları ve SRS perde hava yastıklarına sahip modeller için)

SRS hava yastığı sisteminin şişmesi durumunda sistemi, yetkili bir SUBARU bayisindeki orijinal SUBARU parçalar ile değiştirmenizi tavsiye ediyoruz.

NOT

Aşağıdaki durumlarda mümkün olan en kısa zamanda SUBARU servisinize başvurmanızı tavsiye ederiz.
- Aracın ön kısmı, SRS ön hava yastıklarının şişmediği bir kazaya karışmışsa.
- Direksiyon simidinin göbeği, yolcu ön hava yastığı üzerindeki kapak veya tavanın sağ veya sol kenarı (ön sütun arka koltuğun üstündeki bir noktaya kadar) çizilmiş, çatlamış veya başka türlü hasar görmüş ise.

Ayrıca, aracınız SRS yan hava yastıkları ve SRS perde hava yastıklarıyla donatılmışsa, aşağıdaki durumlarda mümkün olan en kısa zamanda SUBARU servisinizle irtibata geçmenizi öneririz.
- Orta sütun, arka tekerlek yuvası veya arka alt şasi, ya da bu kısımların etrafındaki herhangi bir alan bir kazaya karışmış fakat SRS yan ve SRS perde hava yastıkları şişmemiş ise.
- Her iki ön koltuk arkalıklarının kumaşı veya derisi yırtılmış, liflerine ayrılmış veya başka türlü hasar görmüş ise.
- Araca arkadan çarpılmışsa.

■ Araçta yapılacak modifikasyonlar ile ilgili uyarılar

⚠ UYARI

Sistemin istenmeden çalışmasını veya tamamen çalışamaz duruma gelmesini ve bunların sonucunda ortaya çıkabilecek ciddi yaralanmaları önlemek için hava yastığı sisteminin hiçbir parçasına veya kablosuna modifikasyon yapılmamalıdır. Bunlara aşağıdaki modifikasyonlar dâhildir:
- Özel direksiyon simidinin takılması
- Ön göğse ek döşeme malzemeleri takılması
- Özel koltuklarının takılması*
- Koltuk kumaşının veya derisinin değiştirilmesi*
- Ön koltuğa ek kumaş veya deri takılması*
- Ön sütuna, arka sütuna, ön cama, yan camlara, tutunma koluna veya SRS perde hava yastığının şişme alanında bulunan diğer yerlere hands-free mikrofon veya benzeri aksesuarların takılması.

– DEVAMI–

- **Hava yastığı parçalarının ve/veya kablolarının üstüne veya yakınına telsiz gibi ek elektrikli/ elektronik donanım takılması tavsiye edilmez. Bu, hava yastığı sisteminin doğru çalışmasını engelleyebilir.**

***: SRS hava yastıkları olan modellere ve yolcu keşif sistemi olan modellere uygulanır**

⚠ DİKKAT

Aşağıdaki modifikasyonlardan herhangi birisini yapmayınız. Bu gibi modifikasyonlar hava yastığı sisteminin doğru çalışmasını engelleyebilir.

- **Aracın önüne orijinal SUBARU aksesuar parçalarının veya orijinal SUBARU parçalarının kalitesine uyan parçaların dışında herhangi bir donanımın (koruyucu bar, vinç, kar küreyici, kaydırma/karter plakası, vb.) bağlanması.**
- **Süspansiyon sisteminin veya aracın önünün yapısında yapılan modifikasyonlar.**
- **Sürücü kapısı sütununa iliştirilmiş olan lastik levhasında veya bu Kullanım Kılavuzunda her bir model için belirtilenden farklı ebatta ve yapıdaki bir lastiğin takılması.**
- **Aracın yan kaportasına yan hava yastıkları için özel olarak tasarlanmış orijinal SUBARU aksesuar parçalarının veya orijinal SUBARU parçalarının kalitesine uyan parçaların dışında herhangi bir donanımın (yan basamak veya yan çıtalar, vb.) takılması (sadece yan hava yastığı olan modellerde).**

Aracınıza herhangi bir aksesuar takmak istediğinizde her zaman SUBARU servisinize danışmanızı tavsiye ederiz.

Anahtarlar 2-2
Anahtar numara plakası 2-2
İmmobilizer 2-3
İmmobilizer gösterge lambası 2-3
Anahtar değişimi 2-3
Kapı kilitleri 2-4
Dışarıdan anahtarla kilitleme ve kilidi açma 2-4
Dışarıdan anahtar olmadan kilitleme 2-4
İçeriden kilitleme ve kilit açma 2-5
Akünün boşalmasını önleme fonksiyonu 2-5
Merkezi kilit düğmesi 2-6
Anahtarın içeride kilitli kalmasını önleme fonksiyonu (Çift kilit fonksiyonu olan modeller hariç) 2-6
Marş düğmeli anahtarsız giriş sistemi (mevcut ise) 2-7
Güvenlik önlemleri 2-7
“Anahtarsız giriş” fonksiyonuyla kilitleme ve kilit açma 2-11
Uyarı sinyalleri ve uyarı lambası 2-15
Anahtarsız giriş fonksiyonunun devreden çıkartılması 2-15
Giriş anahtarı düzgün çalışmadığında 2-16
Giriş anahtarının pilinin değiştirilmesi 2-16
Uzaktan kumandalı anahtarsız giriş sistemi 2-16
Kapıların kilitlenmesi ve kilidin açılması 2-17
Bagaj kapağının/arka kapının açılması 2-19
Çift kilitleme sistemi (mevcut ise) 2-19
Çift kilitleme sisteminin ayarlanması 2-20
Çift kilitleme sisteminin iptal edilmesi 2-20
Acil bir durumda 2-21
Akü boşaldığında 2-21
Çift kilitleme sisteminin sıfırlanması 2-21
Merkezi kilitleme düğmesiyle kilit açma fonksiyonunu devreden çıkartma (Avustralya modellerinde) 2-21
Çocuk emniyet kilitleri 2-22
Camlar 2-23
Elektrikli camın sürücü tarafından çalıştırılması 2-23
Elektrikli camın yolcular tarafından çalıştırılması 2-25
Elektrikli camın sıfırlanması 2-26
Bagaj kapağı (4 kapılı) 2-26
Bagaj kapağının dışarıdan açılması ve kapatılması 2-26
Bagaj kapağının içeriden açılması 2-27
Arka kapı (5 kapı) 2-27
Açılır tavan (mevcutsa) 2-28
Açılır tavan düğmeleri 2-29
Güneşlik 2-30

Anahtarlar

NOT

“Marş düğmeli anahtarsız erişim sistemli” modeller için “Marş düğmeli anahtarsız erişim sistemi” ☞F2-7 konusuna bakınız.

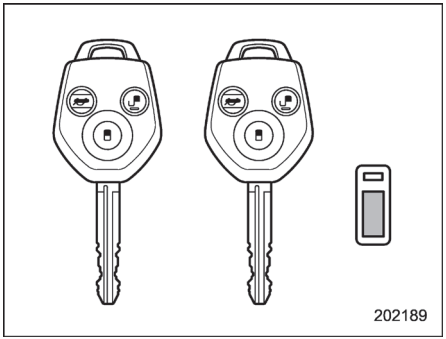

Aracınızın iki veya üç anahtarı ve bir anahtar numarası plakası bulunmaktadır.
Aracınızla birlikte verilen anahtarların tümü aracınızdaki kilitlere uyar.

- Kontak anahtarı
- Sürücü kapısı
- Torpido gözü (torpido gözü kolunda anahtar deliği bulunan modeller)

⚠ DİKKAT

Anahtarınızı büyük bir anahtarlığa takmayınız. Sürüş esnasında dizinize çarparak anahtarın “ON” konumundan “ACC” ya da “LOCK” konumuna geçmesine ve motorun durmasına sebep olabilir.

■ Anahtar numara plakası

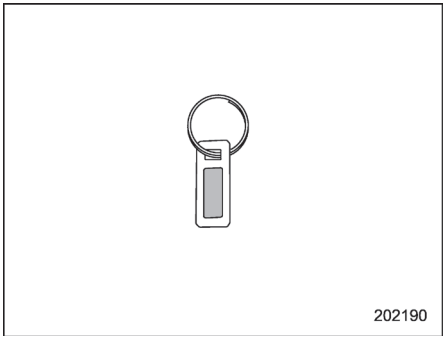

Anahtar numarası, anahtar takımınıza ilişkilendirilmiş olan metal plakaya yazılmıştır.
Anahtarın numarasını bir yere yazınız ve araç dışında bir yerde saklayınız. Anahtarınızı kaybetmeniz veya anahtarı içeride unutarak kapıyı kilitlemeniz durumunda bu numara ile yedek anahtar yaptırabilirsiniz.

Yedek anahtar yaptırmak için “Anahtar değişimi” ☞F2-3 konusuna bakınız.

İmmobilizer

İmmobilizer sistemi yetkili olmayan kişilerin aracı çalıştırmasını önlemek için tasarlanmıştır. Aracınızı sadece immobilizer sistemiyle birlikte kodlanmış olan anahtarlar çalıştırabilir. Kodlanmamış bir anahtar kontak yuvasına girse ve “START” (MARŞ) konumuna getirilebilse bile, motor birkaç saniye içerisinde otomatik olarak duracaktır.

Her bir immobilizer anahtarında, anahtarın kimlik kodunun kayıtlı olduğu bir verici bulunmaktadır. Bir anahtar kontağa sokulduğu ve “ON” (AÇIK) konumuna getirildiğinde verici, anahtarın kimlik kodunu immobilizer sistemi alıcısına aktarır. Aktarılan kimlik kodu, immobilizer sistemindeki kayıtlı kimlik koduyla uyuşursa sistem, motorun çalışmasına izin verir. Kimlik kodu anında iletilip işleme konulduğu için immobilizer sistemi motorun normal çalışmaya başlatılmasını geciktirmez.
Motor çalışmaya başlayamazsa önce anahtarı dışarıya çıkartınız ve sonra tekrar deneyiniz. “Kontak anahtarı (marş düğmesi sistemi olmayan modeller)” ☞F3-4 konusuna bakınız.

Avrupa için:

Bu cihaz, Telsiz ve Telekomünikasyon Terminal Ekipmanları, 1999/5/EC numaralı Yönetmeliğinin ilgili hükümlerine uymaktadır. Orijinal uygunluk belgesi ile CE işaretinin kopyaları Bölüm 13’te yer almaktadır.

⚠ DİKKAT

- **Anahtarınızı direkt güneşin altında bırakmayınız.**
- **İmmobilizerli aracınızın anahtarını ıslatmayınız. Islanırsa derhal bir bezle silerek kurulayınız.**

NOT

Aracınızı hırsızlıktan korumak için aşağıdaki güvenlik önlemlerine harfiyen uyunuz.

● Anahtarlarınız aracın içinde iken aracı terk etmeyiniz.
● Aracınızı terk etmeden önce tüm camları ve açılır tavanı kapatınız, kapıları ve arka kapıyı kilitleyiniz.
● Yedek anahtarları veya anahtar numaranızın yazılı olduğu herhangi bir kaydı aracın içinde bırakmayınız.

■ İmmobilizer gösterge lambası

“İmmobilizer gösterge lambası” ☞F3- 28 konusuna bakınız.

■ Anahtar değişimi

Yedek anahtar yaptırmak zorunda kalırsanız anahtar numarası plakası gerekecektir. Yeni anahtar aracınızın immobilizer sistemi ile kullanılmadan önce sisteme kodlanmalıdır. Bir araç için en fazla dört anahtar kodlanabilir.
Yeni bir anahtarın kaydını yapmak için daha önceden kaydı yapılmış bir anahtar gereklidir.

Bir anahtarı kaybetmeniz durumunda, kaybolan anahtarın ID kodu aracın immobilizer sisteminin hafızasında kalır. Güvenlikle ilgili nedenlerden dolayı kaybolan anahtarın ID kodu hafızadan silinmelidir. Kaybolan anahtarın ID kodunu silmek için kullanılacak tüm anahtarlar gereklidir.

Yeni anahtar kaydının yapılması ve kaybolan anahtarın ID kodunun silinmesi ile ilgili detaylar için SUBARU bayiniz ile irtibata geçmenizi tavsiye ederiz.

Kapı kilitleri

■ Dışarıdan anahtarla kilitleme ve kilidi açma

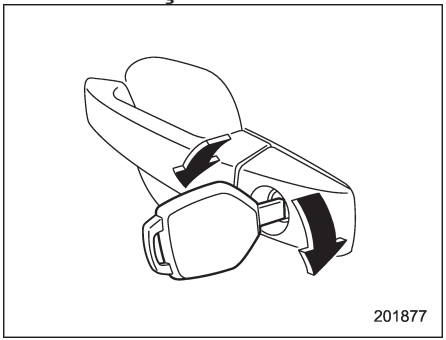

▼ Çift kilit sistemi bulunmayan araçlar

Dışarıdan anahtarla kapıyı kilitlemek için anahtarı öne doğru çeviriniz. Kapı kilidini açmak için anahtarı aracın arka tarafına doğru çeviriniz. Kilidi açılmış bir kapıyı açmak için dış kapı kolunu çekiniz.

NOT

Yalnızca sürücü kapısı dışarıdan anahtar ile kilitlenebilir. Arka kapı dahil olmak üzere (5 kapı) kapıları kilitlemek için aşağıdaki prosedürü izleyin.

1. Anahtarı kontaktan çıkarınız (Marş düğmeli anahtarsız giriş sistemi olmayan modeller) veya kontak anahtarını (Marş düğmeli anahtarsız giriş sistemi olan modeller) kapatınız.
2. Arka kapı dahil olmak üzere (5 kapı), sürücü kapısı hariç, tüm kapıları kapatınız.

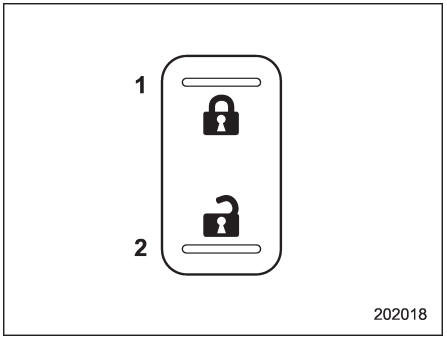

1) Kilitli
2) Açık

3. Sürücü kapısı tarafında bulunan merkezi kilitleme düğmesinin kilit tarafına bastırınız.
4. Sürücü kapısını kapatınız ve anahtarı yerine sokunuz. Sürücü kapısını kilitlemek için anahtarı ileri doğru döndürünüz.

▼ Çift kilit sistemi bulunan araçlar

Kapıları ve bagaj kapağını (5 kapı) dışarıdan anahtar kullanarak kilitlemek için anahtarı öne doğru çeviriniz. Kapıların ve bagaj kapağının (5 kapı) kilitlerini açmak için anahtarı arkaya doğru çeviriniz. Kilidi açılmış bir kapıyı açmak için dış kapı kolunu çekiniz.

■ Dışarıdan anahtar olmadan kilitleme

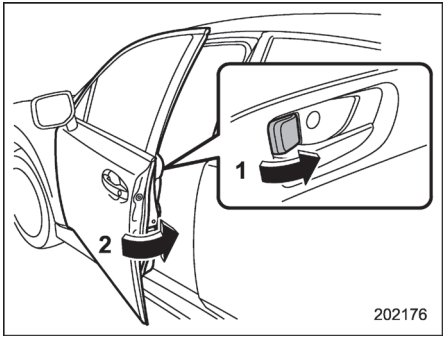

1) Kilitleme kolunu öne doğru çeviriniz.
2) Kolu çekerken kapıyı kapatınız.

Ön kapıyı dışarıdan anahtar olmadan kilitlemek için kapı üzerindeki kilit kolunu öne doğru çeviriniz ve kapıyı kapatırken dış kapı kolunu çekiniz.

Arka kapıyı anahtar olmadan dışarıdan

kilitlemek için, kilit kolunu öne doğru döndürünüz ve kapıyı kapatınız.

Aracınızı terk etmeden önce mutlaka kapıların tümünün ve arka kapının (5 kapılı) kilitli olduğuna emin olunuz.

NOT

● Kapıları dışarıdan anahtar kullanmadan kilitlerken anahtarı kesinlikle aracın içinde bırakmayınız.
● Çift kilitleme sistemi olan bir araçta sürücü kapısı açıkken sürücü kapısı üzerindeki kilit kolunu kilitleme konumuna getirmek mümkün değildir. Kapı üzerindeki kilit kolu sadece sürücü kapısı açılmayacak şekilde kapatılmış ve çift kilitleme sistemi seçilmemiş ise çalışır.

■ İçeriden kilitleme ve kilidi açma

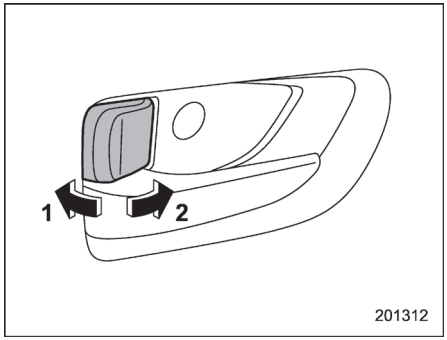

1) Açık
2) Kilitli

Kapıyı içeriden kilitlemek için kilitleme kolunu öne doğru çeviriniz. Kapının kilidini içeriden açmak için kilitleme kolunu arkaya doğru çeviriniz.

Kapının kilidi açıldığı zaman kilit kolu üzerindeki kırmızı işaret görünür.

Kilidi açılmış bir kapıyı açmak için iç kapı kolunu çekiniz.

Aracı sürmeye başlamadan önce tüm kapıların ve arka kapının (5 kapılı) mutlaka tam olarak kapalı olduğuna emin olunuz.

NOT

Aracınız çift kilitleme sistemi ile donatılmış ve bu sistem de seçilmiş ise kilit kolunu arkaya doğru hareket ettirseniz dahi kapının kilidi açılmaz.

■ Akünün boşalmasını önleme fonksiyonu

Kapılardan bir veya bagaj kapağı (5 kapılı) tam olarak kapatılmazsa kabin içi aydınlatmalara yanmaya devam eder. Ancak bazı lambalar, akünün boşalmasını önleme fonksiyonu tarafından, akünün boşalmasını önlemek üzere otomatik olarak söndürülecektir. Bu işlevden şu lambalar etkilenir.

Özellik	Anahtar konumu	Otomatik kapanma
Harita lambaları*1	OFF*1 (KAPALI)	Yaklaşık 20 dakika sonra
Tavan lambası	DOOR (KAPI)	Yaklaşık 20 dakika sonra
Kontak lambası	—	Yaklaşık 20 dakika sonra
Bagaj bölmesi lambası	DOOR (KAPI)	Yaklaşık 20 dakika sonra

– DEVAMI–

*1 Akünün boşalmasını önleme fonksiyonu yalnızca açılır tavanı bulunan modellerdeki harita lambalarını etkiler bu lambaları da ve yalnızca lambalar

OFF konumundayken etkiler. Açılır tavanı olmayan modellerdeki harita lambaları otomatik olarak kapanmaz bu nedenle, lambaları kapatmak için lamba düğmelerine elinizle basınız.

Bu sistemin devreye girme / devreden çıkma ayarları SUBARU servislerince ayarlanabilir. Ayarları değiştirmek için SUBARU bayinizle irtibata geçmenizi tavsiye ederiz.

NOT

● Bu işlev için fabrika ayarı (varsayılan ayar) “devrede” şeklinde ayarlanmıştır.
● Aracı terk etmeden önce tüm kapıların ve arka kapının (5 kapılı) tam olarak kapatıldığından emin olunuz.
● Marş düğmesi bulunan modellerde, kontak anahtarı “ACC” veya “ON” konumundayken akü boşalma önleme işlevi devrede değildir.
● Marş düğmesi bulunmayan araçlarda, kontak anahtarı yerine takılı durumdayken akü boşalma önleme işlevi devrede değildir.

■ Merkezi kilit düğmesi

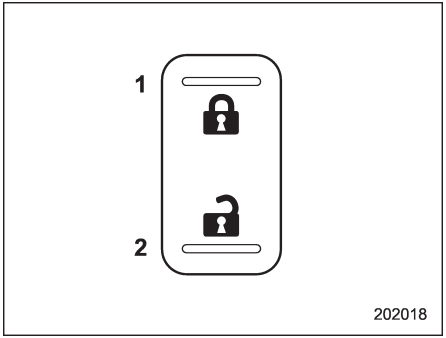

1) Kilitli
2) Açık

Tüm kapılar ve bagaj kapağı (5 kapılı), sürücü kapısında yer alan merkezi kilit düğmesi tarafından kilitlenebilir ve kilidi açılabilir. Bagaj kapağı da dâhil olmak üzere kapıların tümünü kilitlemek için düğmenin ön tarafına basınız.
Bagaj kapağı da dâhil olmak üzere kapıların tümünü açmak için düğmenin arka tarafına basınız.

NOT

● Çift kilitleme sistemine sahip bir araçta, çift kilitleme sistemi devredeyken merkezi kilit düğmesinin kilit açma konumuna getirilmesinin herhangi bir etkisi olmaz.
● Avustralya modellerinde tüm kapıları ve bagaj kapağını (5 kapılı) uzaktan kumanda ile kilitledikten sonra, merkezi kilit düğmesini kilit açma konumuna getirmenin herhangi bir etkisi olmaz.

■ Anahtarın içeride kilitli kalmasını önleme fonksiyonu (Çift kilit fonksiyonu olan modeller hariç)

Bu fonksiyon kapıların aşağıdaki koşullar altında kilitlenmesini önler.

● Anahtar hala kontağa takılı iken (“Marş düğmeli anahtarsız erişim sistemi” bulunmayan modeller).
● Kontak anahtarı “ON” konumunda iken (“Marş düğmeli anahtarsız erişim sistemi” bulunmayan modeller)

▼ Anahtarın içeride kilitli kalmasını önleme fonksiyonu devredeyken

Sürücü kapısı açıkken merkezi kilitleme düğmesinin ön kısmına basılsa dahi kapı kilitleri açık kalacaktır.

▼ Anahtarın içeride kilitli kalmasını önleme fonksiyonu devre-dışıyken

● Kilit kolu, sürücü kapısı açıkken ön konuma (kilit) getirilirse ve sürücü kapısı kapatılırsa, sürücü kapısı kilitlenir.

● Sürücü kapısı yedek anahtar kullanılarak araç dışından kilitlendiğinde kapı kilitlenecektir.

Bu sistemin devreye girme / devreden çıkma ayarları SUBARU servislerince ayarlanabilir. Bu konuda daha detaylı bilgi edinmek için en yakındaki SUBARU servisi ile temas kurmanızı tavsiye ediyoruz.

NOT

Aracı terk etmeden önce kapıları kilitlemeden anahtarların sizde olup olmadığını kontrol ediniz.

Marş düğmeli anahtarsız giriş sistemi (mevcut ise)

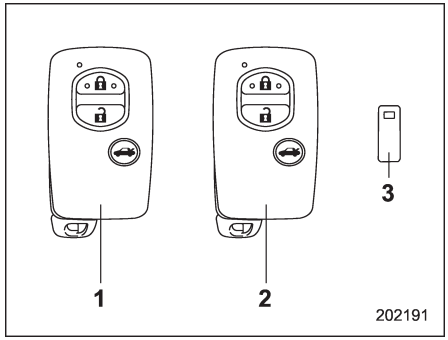

1) Giriş anahtarı (ana)
2) Giriş anahtarı (ikinci)
3) Anahtar numara plakası

Aracın iki veya üç giriş anahtarı ve bir anahtar numarası plakası bulunmaktadır. Anahtar numara plakası ile ilgili detaylar için “Anahtar numara plakası” ☞F2-2 konusuna bakınız.
Marş düğmeli anahtarsız erişim sisteminde, giriş anahtarını üzerinizde taşıyarak şunları yapabilirsiniz.
● Kapıların ve bagaj kapağının kilitlenmesi
● Bagajın açılması
● Motorun çalıştırılması ve durdurulması

Uzaktan anahtarsız giriş sistemiyle kilitleme ve kilit açma da, giriş anahtarı üzerindeki düğmelerle kontrol edilebilir.
Motorun çalıştırılması prosedürü için, “Motorun çalıştırılması ve durdurulması (marş düğmesi sistemi bulunan araçlar)” ☞F7-9 konusuna bakınız.

Avrupa için:

● Bu cihaz, Telsiz ve Telekomünikasyon Terminal Ekipmanları, 1999/5/EC numaralı yönetmeliğe uymaktadır. Orijinal uygunluk belgesi ile CE işaretinin kopyaları Bölüm 13’te yer almaktadır.
● İşbu, DENSO CORPORATION; bu 14ACA/13BZZ’nin Yönetmelik 1999/5/EC’nin gereksinimlerine ve diğer ilgili koşullarına uygun olduğunu bildirir.

■ Güvenlik önlemleri

⚠ UYARI

Vücudunuzda bir kalp pili veya defibrilatör cihazı bulunuyorsa, araca yerleştirilmiş olan aktarıcı antenlerden en az 22 cm uzakta durmalısınız.
Araçtaki aktarıcı antenlerden gelen radyo dalgaları, kalp pili veya defibrilatör cihazının çalışmasını

– DEVAMI–

olumsuz şekilde etkileyebilir.
Vücudunuzda kalp pili veya defibrilatör cihazından başka bir elektrikli tıbbi cihaz bulunuyorsa, marş düğmesi anahtarsız giriş sistemini kullanmadan önce, bu kitapta yer alan "Marş düğmesi anahtarsız giriş sistem için kullanılan radyo dalgaları" konusuna bakınız ve ayrıntılı bilgi için elektrikli tıbbi cihaz üreticisiyle irtibata geçiniz.
Araçtaki aktarıcı antenlerden gelen radyo dalgaları, elektrikli tıbbi cihazların çalışmasını olumsuz şekilde etkileyebilir.

- **Anahtarsız giriş işlevini devreye alma/devreden çıkartma ayarları değiştirilebilir. Ayarlama prosedürü için "Anahtarsız giriş fonksiyonunun devreden çıkartılması" ☞F2-15 konusuna bakınız. Ayarlarınızın değişimini SUBARU bayisine de yaptırabilirsiniz. Daha fazla bilgi için SUBARU servisine danışmanızı tavsiye ederiz.**
- **Anahtarsız giriş fonksiyonları devre dışı moddayken, marş düğmesinin çalışma yöntemi ile ilgili ayrıntılı bilgiler için "Giriş anahtarı - giriş anahtarı doğru şekilde çalışmazsa" ☞F9-25 konusuna bakınız.**

"Marş düğmeli anahtarsız giriş sistemi için kullanılan radyo dalgaları"

- **Marş düğmeli anahtarsız giriş sistemi, uzaktan anahtarsız giriş sistemi fonksiyonları için kullanılan radyo dalgalarının yanı sıra aşağıdaki frekanslardaki* radyo dalgalarını kullanır. Radyo dalgaları, araca yerleştirilmiş antenlerden aşağıdaki çizimlerde gösterildiği gibi periyodik olarak aktarılır.**

*** Radyo frekansı: 134.2 kHz**

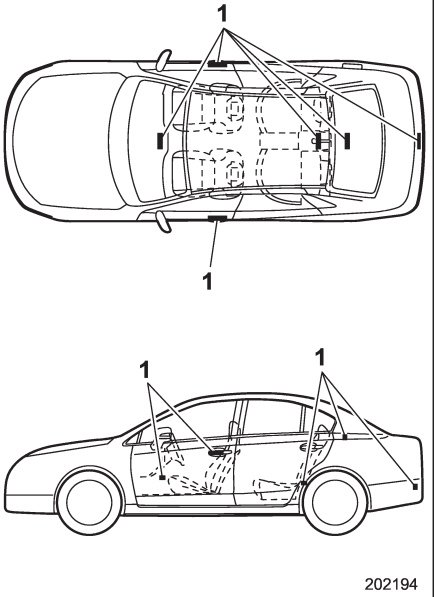

4 kapılı modeller
1) Anten

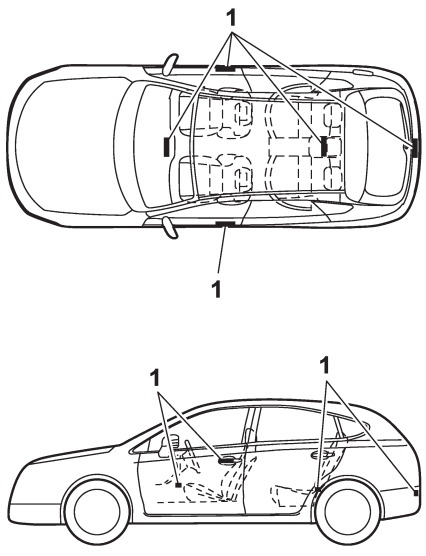

5 kapılı modeller
1) Anten

⚠ DİKKAT

- **Marş düğmeli anahtarsız giriş sistemi, zayıf radyo dalgalarını kullanır. Giriş anahtarının durumu ve çevresel koşullar, giriş anahtarı ile araç arasındaki iletişimi aşağıdaki koşullar altında engelleyebilir ve kapıları kilitlemek veya kilitlerini açmak ya da motoru çalıştırmak mümkün olmayabilir.**
  - **Radyo verici istasyonu ve güç aktarım hatları gibi radyo dalgalarının güçlü bir şekilde aktarıldığı bir tesisin yanında çalışırken**
  - **Bir başka aracın giriş anahtarı veya uzaktan kumandası gibi radyo dalgaları aktaran ürünler kullanıldığında**
  - **Birden fazla giriş anahtarı taşınırken**
  - **Giriş anahtarı, cep telefonu gibi bir kablosuz iletişim cihazının yanına koyulduğunda**
  - **Giriş anahtarı, metal bir nesnenin yanına koyulduğunda**
  - **Giriş anahtarına metal bir aksesuar bağlı olduğunda**
  - **Giriş anahtarını, dizüstü bilgisayar gibi elektronik cihazlarla taşırken**
  - **Giriş anahtarının pili bittiğinde**
- **Giriş anahtarını asla aracın içinde (örn. gösterge tablosu üzerinde, torpidonun içinde, koltuğun üzerinde, kapı cebinde veya bagaj içerisinde bir köşede) ya da aracın etrafındaki 2 m'lik alan içerisinde bırakmayınız veya saklamayınız (örn. garajda). Giriş anahtarı aracın içerisinde kilitli kalabilir veya akü süratle deşarj olabilir. Giriş anahtarının konumuna bağlı olarak bazı durumlarda marş düğmesinin etkinleşmeyeceğini unutmayınız.**
- **Giriş anahtarında elektronik aksamlar bulunur. Arızaları önlemek için aşağıdaki noktalara dikkat ediniz.**
  - **Giriş anahtarının pilini kendiniz değiştirebilseniz. Değişim sırasında hasar riskini önlemek için yetkili bir SUBARU bayisi**

– DEVAMI–

tarafından değiştirilmesi tavsiye edilir.
– Giriş anahtarını ıslatmayınız. Giriş anahtarı ıslanırsa, hemen siliniz ve tamamen kurumaya bırakınız.
– Giriş anahtarının şiddetli darbelere maruz kalmamasına dikkat ediniz.
– Giriş anahtarını manyetik kaynaklardan uzak tutunuz.
– Giriş anahtarını örneğin ön göğüs üzeri, gibi ısınabileceği veya doğrudan güneş ışığı aldığı yerlerde bırakmayınız. Pile hasar verebilir veya devre arızalarına sebep olabilir.
– Giriş anahtarını ultrasonik bir yıkayıcıda yıkatmayınız.
– Giriş anahtarını nemli veya tozlu yerlerde bırakmayınız. Aksi takdirde arızalar meydana gelebilir.
– Giriş anahtarını PC'lerin veya ev elektrikli aygıtlarının yanında bırakmayınız. Aksi takdirde giriş anahtarı, pilin boşalmasıyla sonuçlanan arızalara sebep olabilir.

● Giriş anahtarı düşürülürse, içerisindeki entegre mekanik anahtar gevşeyebilir. Mekanik anahtarın gevşememesine dikkat ediniz.

● Anahtarsız giriş sistemi anahtarını uçakta yanınızda taşıyorsanız, uçakta anahtarın düğmesine basmayınız. Anahtarsız giriş sistemi anahtarının herhangi bir düğmesine basıldığında radyo dalgaları iletilir ve bu da uçağın sistemlerini etkileyebilir. Anahtarsız giriş sistemi anahtarını uçakta bir çanta içerisinde taşıyorsanız, düğmelerin yanlışlıkla basılı kalmaması için gerekli önlemleri alınız.

NOT

● Anahtarsız giriş sistem, devreden çıkarılmıştır. Ayarlama prosedürü için "Anahtarsız giriş fonksiyonunun devreden çıkartılması" ☞F2-15 konusuna bakınız. Ayarlarınızın değişimini SUBARU bayisine de yaptırabilirsiniz. Daha fazla bilgi için SUBARU servisine danışmanızı tavsiye ederiz.

● Aşağıdaki koşullarda anahtarsız giriş fonksiyonlarını devreden çıkarmanızı tavsiye ederiz.
– Araç uzun süre kullanılmayacaksa.
– Anahtarsız giriş işlevleri kullanılmayacaksa
– Giriş anahtarının aracın içinde veya yakınlarında saklanması gerekiyorsa

● Giriş anahtarı, daima araçla iletişim halindedir ve pili sürekli olarak kullanmaktadır. Pilin ömrü çalışma koşullarına göre değişse de, yaklaşık olarak 1 ila 2 yıl arasındadır. Pil tamamen deşarj olursa, yenisiyle değiştiriniz.

● Giriş anahtarı kaybolursa, giriş anahtarının yeniden kaydedilmesi tavsiye edilir. Giriş anahtarının yeniden kaydedilmesi için, yetkili SUBARU bayisi ile irtibata geçmenizi tavsiye ederiz.

● Yedek giriş anahtarı için, yetkili SUBARU bayisi ile irtibata geçmenizi tavsiye ederiz.

● Bir araç için en fazla 7 giriş anahtarı kaydedilebilir.

● Giriş anahtarı ile birlikte verilen anahtar numara plakasını dikkatli bir şekilde saklayınız. Araç onarımı ve giriş anahtarının ilave kaydı için gereklidir.

● Giriş anahtarını; kapı cebi, ön göğüs ve bagajın köşesi gibi araç içerisindeki saklama bölmelerinde bırakmayınız. Titreşimler anahtara zarar verebilir veya anahtarı devreye sokarak, olası bir kilitlenmeye sebep olabilir.

■ “Anahtarsız giriş” fonksiyonuyla kilitleme ve kilit açma

▼ Kapıların ve bagaj kapağının kilitlenme/kilit açma işlevlerinin çalışma mesafeleri

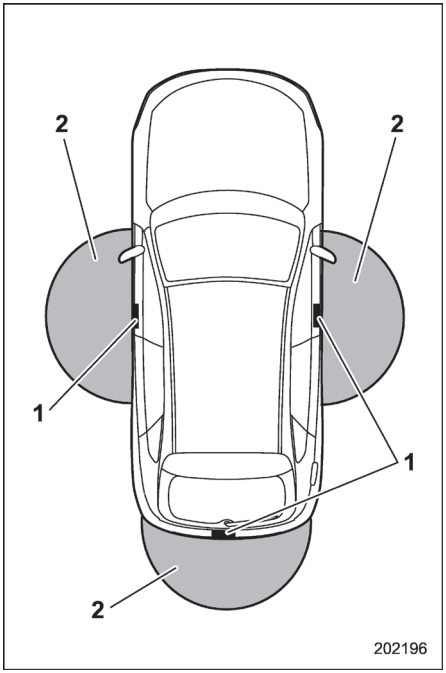

1) Anten
2) Çalışma menzili

● Kapı ve bagaj kapağının kilitlenme/kilit açma işlevlerinin çalışma menzili, ilgili kapı kolları ve bagaj kapağı aksesuarından yaklaşık 40 ila 80 cm civarındadır.
● Bagaj kapağı açma işlevinin çalışma menzili, bagaj açma düğmesinden yaklaşık 40 ila 80 cm civarındadır.

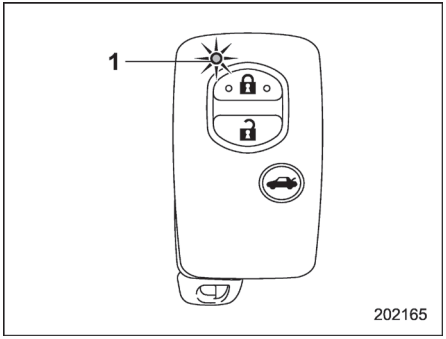

1) LED göstergesi

Giriş anahtarı ön kapıların çalışma menzili içinde olduğunda, giriş anahtarı üzerindeki LED göstergesi yanıp söner. Anahtarsız giriş işlevleri devre dışı bırakıldığında, giriş anahtarı üzerindeki bir düğmeye basılmadığı takdirde LED göstergesi yanıp sönmez.

NOT

● Anahtarsız giriş işlevini kullanarak kapıları ve bagaj kapağını kilitlediğinizde, basmalı kontak düğmesini kapalı konuma alınız. Marş düğmesi “ACC” veya “ON” konumundayken, kapı kilitleme sensörünü, arka kilit düğmesini veya giriş anahtarı düğmesini kullanarak kapıları ve arka kapağı kilitlemek mümkün değildir.
● “Devreye sokma” ☞F3-7 konusuna bakınız.
● Anahtarsız giriş fonksiyonu kullanılarak kilitleme, sadece kapı kilitleme sensörü tarafından giriş anahtarının tespit edildiği çalışma bölgesinde gerçekleştirilebilir.
● Anahtarsız giriş fonksiyonu kullanılarak kilit açma, sadece kapı kolu tarafından giriş anahtarının tespit edildiği çalışma bölgesinde gerçekleştirilebilir.
● Arızaları önlemek için, anahtarsız giriş fonksiyonu kullanılarak kilitleme ve kilit açma, kilitleme veya kilit açma işlemi gerçekleştirildikten sonra kısa bir süre için (yaklaşık 3 saniyeden az) gerçekleştirilemez.
● Kapı kilitleme sensörüne sık aralıklarla basıldığında kilitleme tam anlamıyla tamamlanamayabilir. Kapılar kilitlendikten sonra, kapıların kilitlendiğini teyit etmek için ARKA kapı kollarını çekerek kontrol etmek tavsiye edilir.

– DEVAMI–

● Giriş anahtarı araç gövdesinin çok yakınına koyulduysa, anahtarsız giriş işlevleri düzgün şekilde işlemeyebilir. Düzgün şekilde işlemiyorsa, işlemi en baştan başlatınız.
● Giriş anahtarı yere veya yerden daha yukarıda bir konuma koyulduysa, belirtilen çalışma bölgesinde olsa bile, anahtarsız giriş işlevleri düzgün şekilde işlemeyebilir.
● Giriş anahtarı çalışma bölgesi içerisinde olduğunda, herkesin; giriş anahtarı taşımayan birinin bile, anahtarsız giriş işlevini gerçekleştirmesi mümkündür. Kilitleme ve kilit açma işlevlerinin, sadece kapı kilitleme düğmesi, kapı kolu, arka kapak açma sensörü veya arka kilit düğmesi tarafından giriş anahtarının tespit edildiği çalışma bölgesinde gerçekleştirilebildiğini unutmayınız.
● Anahtarsız giriş işlevleri, giriş anahtarının durumuna ve aracın etrafındaki radyo dalgalarının koşullarına bağlı olarak düzgün şekilde çalışmayabilir. Bu durumda, “Kilitleme ve kilit açma” ☞F9-26 konusunda anlatılan prosedüre bakınız.
● Giriş anahtarı aracın içerisindeyken anahtarsız giriş sistemi ile kapıları ve bagaj kapağını kilitlemek mümkün değildir. Ancak giriş anahtarının durumuna ve çevresel koşullara göre, giriş anahtarı aracın içerisinde kilitli kalabilir.
● Kilitlemeden önce, giriş anahtarının yanınızda olduğundan emin olunuz.
● Giriş anahtarının pili bittiğinde veya güçlü radyo dalgaları veya gürültü olan bir yerde (örn; bir radyo kulesinin, elektrik santralinin, radyo verici istasyonunun veya kablosuz cihazların bulunduğu bir alanda) çalıştırılırken veya cep telefonuyla konuşurken, anahtarsız giriş işlevleri çalışmayabilir veya çalışma mesafesi kısalabilir.
● Bu durumda, “Kilitleme ve kilit açma” ☞F9-26 konusunda anlatılan prosedüre bakınız.
● Kapılardan biri açıkken, kapıları kilitlemek mümkün değildir. Bagaj kapağı da dâhil olmak üzere tüm kapıları kapatınız ve kilitleyiniz.
● Giriş anahtarı çalışma bölgesinde iken, kapı kolu, araç yıkandığında veya sağanak yağmur sırasında ciddi miktarda suya maruz kalarak ıslanırsa kapılar kilitlenebilir veya kilitleri açılabilir.
● Kapı kolu eldivenle tutulursa kilidi açılmayabilir.

▼ Anahtarsız giriş fonksiyonlarının kullanılması

NOT

● Anahtarsız giriş fonksiyonu kullanılarak kapılar ve bagaj kapağı kilitlendikten sonra 3 saniye içinde, anahtarsız giriş fonksiyonu kullanılarak kapıların ve/veya bagaj kapağının (5 kapılı) kilidinin açılması mümkün değildir.
● Kapılardan herhangi biri veya arka kapı açık ise, kapılar ve arka kapı kilitlenemez.
● Kilitlerken, giriş anahtarının aracın içinde kilitlenmesini önlemek için giriş anahtarını yaklaştırdığınızdan emin olunuz.
● Dörtlü flaşörünün çalışma ayarlarını SUBARU bayinize değiştirtebilirsiniz. Bu konuda daha detaylı bilgi edinmek için en yakındaki SUBARU servisi ile temas kurmanızı tavsiye ediyoruz.
● Çok fonksiyonlu ekranı olan modellerde dörtlü flaşörün çalışma ayarları çok fonksiyonlu ekran kullanılarak değiştirilebilir. Detaylı bilgi için “Dörtlü flaşör ayarı” ☞F3-68 konusuna bakınız.

▽ Kilit açma

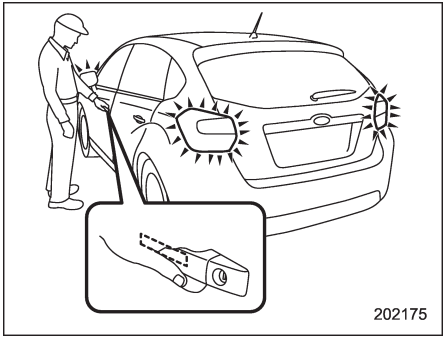

Giriş anahtarı üzerinizdeyken kapı kolunu tutunuz.

Çift kilit sistemi bulunmayan araçlar:
Tüm kapı kilitleri ve bagaj kapağı (5 kapı) açılır. Ayrıca, dörtlü flaşörler iki defa yanıp söner.

Çift kilit sistemi bulunan araçlar:
Sadece kolu tutulan kapının kilidi açılır. Ayrıca, dörtlü flaşörler iki defa yanıp söner.

▽ Arka kapının açılması (5 kapı)

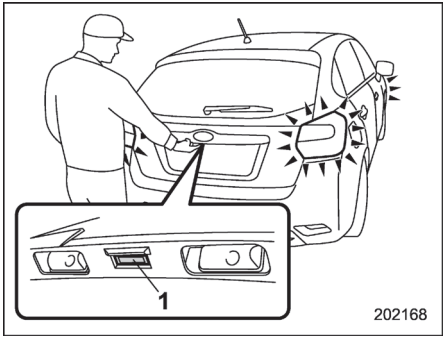

1) Bagaj kapağı açma düğmesi

Giriş anahtarını yaklaştırınız ve bagaj açma düğmesine basınız.

Çift kilit sistemi bulunmayan araçlar:
Bagaj kapağı ile tüm kapıların kilitleri açılacaktır ve bagaj kapağı açılacaktır. Ayrıca, dörtlü flaşörler iki defa yanıp söner.

Çift kilit sistemi bulunan araçlar:
Sadece bagaj kapağı kilidi açılır ve kapak açılır. Ayrıca, dörtlü flaşörler iki defa yanıp söner.

▽ Bagaj kapağının açılması (4 kapı)

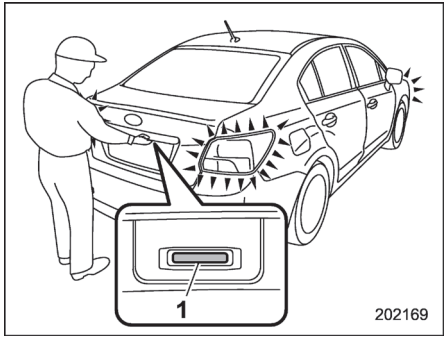

1) Bagaj açma düğmesi

Giriş anahtarını yaklaştırınız ve bagaj açma düğmesine basınız. Bagaj açılır. Dörtlü flaşörler iki defa yanıp sönecektir.

– DEVAMI–

▽ Kapı kilitleme sensörü ile kilitleme

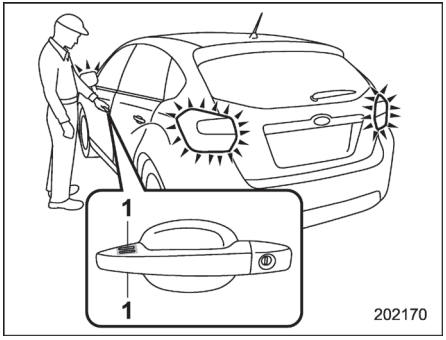

1) Kapı kilitleme sensörü

Giriş anahtarını yaklaştırınız, bagaj kapağı da dahil olmak üzere tüm kapıları kapatınız ve kapı kolundaki kapı kilitleme sensörüne basınız. Tüm kapı kilitleri, bagaj kapağı da dahil olmak üzere kilitlenir. Ayrıca, dörtlü flaşörler bir defa yanıp söner.

NOT

● Bagaj kapağı açıkken kapıları kilitlemeye çalışırsanız, dörtlü flaşörler bagajın açık olduğunu bildirmek üzere 5 kez yanıp sönecektir (4 kapı).
● Tüm kapıları kilitlemek için kapı kilitleme sensörüne dokunduktan sonra, öncelikle kapıların kilidini açmadan kilitleme işlemini gerçekleştirmek için kapı kilitleme sensörüne bir defa daha dokunursanız, hiçbir şey olmayacaktır. Bu durumda, öncelikle kilit açma işlemini gerçekleştiriniz. Daha sonra, kapıları kilitlemek için kapı kilitleme sensörüne dokunabilirsiniz.

▽ Arka kilitleme düğmesi (5 kapı) ile kilitleme

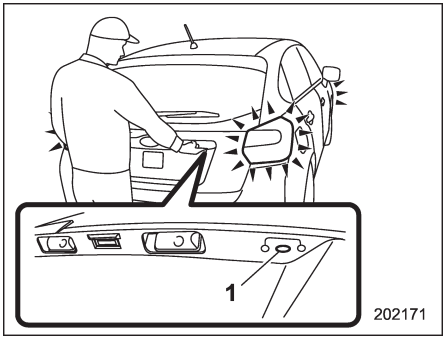

1) Arka kilit düğmesi

Anahtarsız giriş anahtarını üzerinizde taşıyınız, tüm kapıları bagaj kapağı dahil kapatın ve arka kilit düğmesine basınız. Bagaj kapağı ve tüm kapılar kilitlenecektir. Ayrıca, dörtlü flaşörler bir defa yanıp söner.

▼ Tek kapı kilidi açma fonksiyonu (Çift kilit sistemli modeller hariç)

Kapı kilidi açma seçim fonksiyonu diğer kapılarının kilitleri açılmadan sadece sürücü kapısı kilidinin açılmasını sağlar.
Bu sistemin devreye girme / devreden çıkma ayarları SUBARU servislerince ayarlanabilir.
Devrede: Sadece kolu tutulan kapının kilidi açılır.

Devre dışı: Tüm kapı ve bagaj kapağı kilitleri açılır.

Fabrika ayarı (varsayılan ayar) “devre dışıdır”.
Daha fazla bilgi için SUBARU servisine danışmanızı tavsiye ederiz.

▼ Güç koruma fonksiyonu

Giriş anahtarının pilini ve araç aküsünü korumak için anahtarsız giriş fonksiyonu aşağıdaki gibi devde dışı bırakılabilir.

● Anahtarsız giriş fonksiyonu ve uzaktan anahtarsız giriş sistemi kullanılmadığı zaman:
(1) Marş düğmesi kapatıldıktan 5 gün sonra antenler ve giriş anahtarı arasındaki iletişim duracaktır.
(2) 1. adımı takip eden 9 günün sonunda ön yolcu kapısındaki sensörler

(hem kilit sensörü hem de kilit açma sensörü) devde dışı kalacaktır.
● Tüm kapılar kilitliyken giriş anahtarı çalışma bölgesi içerisinde 10 dakika veya daha uzun bir süreyle bırakıldığında anahtarsız giriş fonksiyonu devde dışı kalacaktır.

▽ **Güç koruma modundan normale dönüş**

Aşağıdakilerden biri gerçekleştiğinde, anahtarsız giriş işlevi normale dönecektir.
● Kapı kolunu tutarak(yalnızca ön sürücü kapısındaki sensörler devde dışı iken) veya bagaj kapısı üzerindeki bagaj kapağı açma düğmesine basarak kilidi açınız.
● Uzaktan anahtarsız giriş sistemi tarafından kilitlendiğinde veya kilit açıldığında
● Mekanik anahtar tarafından kilitleme veya kilit açma

▼ **Otomatik kilitleme (çift kilitleme sistemli modeller hariç)**

Kilitler açıldıktan sonra kapılardan biri veya bagaj kapağı 30 saniye içerisinde açılmazsa, otomatik olarak yeniden kilitlenir.

İşlevin devrede/devre dışı durumu ve otomatik kilitlenme gerçekleşmeden önce geçecek zaman SUBARU Servisi veya Satıcısı tarafından değiştirilebilir. Daha fazla bilgi için SUBARU servisine danışmanızı tavsiye ederiz.

Çok fonksiyonlu ekranı olan modellerde ayarlar ve saat çok fonksiyonlu ekran kullanılarak değiştirilebilir. Detaylar için “Güvenli Tekrar Kilitleme” ☞F3-69 konusuna bakınız.

■ Sesli uyarılar ve uyarı lambası

Marş düğmeli anahtarsız giriş işlevinde, hatalı işlemleri asgari düzeye indirmek ve aracı hırsızlığa karşı korumak için, bir sesli uyarı duyulur ve gösterge tablosu üzerindeki giriş anahtarı uyarı lambası yanıp söner.
Detaylar için, “Marş düğmeli anahtarsız giriş sistemi sesli uyarıları ve uyarı lambası” ☞F3-24 konusuna bakınız.

■ Anahtarsız giriş fonksiyonunun devreden çıkartılması

Araç uzun bir süre için kullanılmayacaksa veya giriş fonksiyonunu kullanmamayı tercih ederseniz, anahtarsız giriş fonksiyonunu devreden çıkartabilirsiniz.

NOT

● **Uzaktan anahtarsız giriş sistemi tarafından kilitleme ve kilit açma işlevi devreden çıkartılmaz.**
● **Ayarlar SUBARU bayileri tarafından da değiştirilebilir. Daha fazla bilgi için SUBARU servisine danışmanızı tavsiye ederiz.**
● **Fonksiyonlar devde dışı iken motoru çalıştırmak için “Motorun çalıştırılması” ☞F9-26 konusunda anlatılan prosedürü uygulayınız.**

▼ **Fonksiyonları devre dışı bırakılması**

1. Sürücü koltuğuna oturunuz ve kapıyı kapatınız.

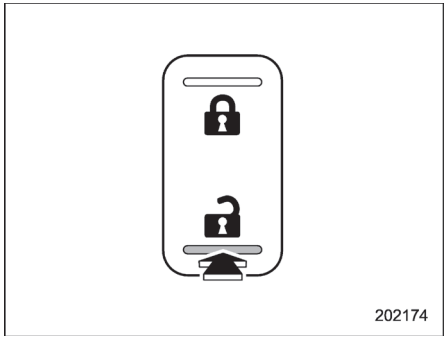

2. Merkezi kilitleme düğmesinin arka (kilit açma) tarafını bastırın.
3. 2’nci aşama gerçekleştirildikten sonra 5 saniye içerisinde sürücü kapısını açınız.
4. 3. aşama gerçekleştirildikten sonra 5 saniye içerisinde, kapı açıkken merkezi kilit düğmesinin arka kısmını bastırınız (kilit açma tarafı).
5. 4’üncü aşama gerçekleştirildikten sonra 30 saniye içerisinde sürücü kapısını

– DEVAMI–

iki defa açıp kapatınız.
6. 5. aşama gerçekleştirildikten sonra 30 saniye içerisinde, kapı açıkken merkezi kilit düğmesinin arka kısmını bastırınız (kilit açma tarafı).
7. 6'ncı aşama gerçekleştirildikten sonra 30 saniye içerisinde sürücü kapısını bir defa açıp kapatınız.
8. 7. aşama gerçekleştirildikten sonra 5 saniye içerisinde kapıyı kapatınız. Bir defa sinyal sesi duyulur ve işlevler devre dışı bırakılır.

NOT

4'üncü ve 6'ncı aşamalarda, merkezi kilit düğmesine yavaşça basınız. Düğmeye çok hızlı basılırsa, işlevler devre dışı kalmayabilir.

▼ İşlevlerin devreye sokulması

İşlevleri devre dışı bırakmak için uygulanan prosedür yeniden gerçekleştirilirse, işlevler devreye sokulur.

Bir sesli uyarı duyulur.

■ Giriş anahtarı düzgün çalışmadığında

"Giriş anahtarı - giriş anahtarı düzgün çalışmazsa" ☞F9-25 konusuna bakınız.

■ Giriş anahtarının pilinin değiştirilmesi

"Giriş anahtarının pilinin değiştirilmesi" ☞F11-58 konusuna bakınız.

Uzaktan kumandalı anahtarsız giriş sistemi

Uzaktan kumanda aracın yaklaşık 1 metre çevresinde kullanılabilir.
5 kapılı modellerde, tüm kapıları ve arka kapıyı kilitlemek ve kilidini açmak için kullanılabilir.
4 kapılı modellerde, tüm kapıları ve bagaj kapağını kilitlemek ve kilidini açmak için kullanılabilir.
Yakınlarda bir elektrik santrali, radyo verici istasyonu veya televizyon kulesi gibi güçlü radyo dalgaları yayan elektronik ekipmanlar bulunuyorsa çalışma mesafesi kısalacaktır.
Cihazın ticari adı, modeli ve tedarikçisi aşağıdadır.

- Cihazın ticari adı: SUBARU
- Cihazın model adı: TF001
- Tedarikçinin adı: Calsonic Kansei

Avrupa için:
Bu cihaz, Telsiz ve Telekomünikasyon Terminal Ekipmanları, 1999/5/EC numaralı yönetmeliğe uymaktadır. Orijinal uygunluk belgesi ile CE işaretinin kopyaları Bölüm 13'te yer almaktadır.

⚠ DİKKAT

- **Anahtarsız giriş sistemi uzaktan kumandasını uçakta yanınızda taşıyorsanız, uçakta anahtarın düğmesine basmayınız. Uzaktan kumandanın herhangi bir düğmesine basıldığında radyo dalgaları iletilir ve bu da uçağın sistemlerini etkileyebilir. Uzaktan kumandayı uçakta bir çanta içerisinde taşıyorsanız, düğmelerin yanlışlıkla basılı kalmaması için gerekli önlemleri alınız.**
- **Uzaktan kumandayı sert darbelerden koruyunuz.**
- **Uzaktan kumandayı parçalarına ayırmayınız.**
- **Uzaktan kumandayı ıslatmayınız. Islanırsa derhal bir bezle silerek kurulayınız.**

NOT

● Aracı terk etmeden önce, kapıların kilitli olduğundan emin olunuz.
● Kapılardan biri veya bagaj kapağı açıksa, işlev çalışmaz.
● "Marş düğmeli anahtarsız erişim sistemi" bulunan modellerde giriş anahtarı üzerindeki kilitleme düğmesine basıldığında, anahtarsız giriş fonksiyonlarıyla kilit açma işlemi çalışmayabilir. Böyle bir durumda, uzaktan anahtarsız giriş sistemi kullanılarak kilit açma yoluyla işlevler yeniden kazanılır.

■ Kapıların kilitlenmesi ve kilidin açılması

NOT

Dörtlü flaşörünün çalışma ayarlarını SUBARU bayinize değiştirtebilirsiniz. Bu konuda daha detaylı bilgi edinmek için en yakındaki SUBARU servisi ile temas kurmanızı tavsiye ediyoruz. Ayrıca, çok fonksiyonlu ekranı olan modellerde dörtlü flaşörün çalışma ayarları çok fonksiyonlu ekran kullanılarak değiştirilebilir. Detaylı bilgi için "Dörtlü flaşör ayarı" ☞F3-68 konusuna bakınız.

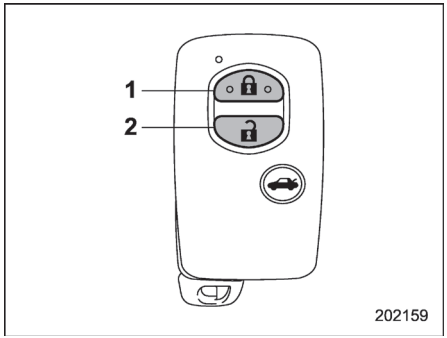

Giriş anahtarı

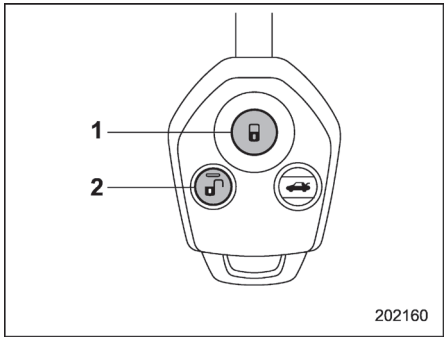

Uzaktan verici
1) Kilitleme düğmesi
2) Kilit açma düğmesi

– DEVAMI–

▼ **Kilit açma**

Araca yaklaştığınızda, giriş anahtarının/vericisinin kilit açma düğmesine basınız.

▽ **Kapı kilidi açma seçim fonksiyonu olmayan modeller**

Çift kilit sistemi bulunmayan araçlar:
Tüm kapı kilitleri ve bagaj kapağı (5 kapı) açılır. Ayrıca, dörtlü flaşörler iki defa yanıp söner.

Çift kilit sistemi bulunan araçlar:
1. Sadece sürücü kapısı kilidi açılır.
Ayrıca, dörtlü flaşörler iki defa yanıp söner.
2. Sürücü kapısı kilidini açtıktan sonra kilit açma düğmesine 5 saniye içerisinde tekrar bastığınızda diğer tüm kapı ve bagaj kapağı kilitleri açılacaktır.

▽ **Kapı kilidi açma seçim fonksiyonu olan modeller**

NOT

Güvenlikle ilgili nedenlerden dolayı, ayarların "devrede" veya "devde dışı" olarak ayarlanmış olduğunu teyit ediniz.

Kapı kilidi açma seçim fonksiyonu diğer kapılarının kilitleri açılmadan sadece sürücü kapısı kilidinin açılmasını sağlar. Bu sistemin devreye girme / devreden çıkma ayarları SUBARU servislerince ayarlanabilir.

Devrede: Sadece sürücü kapısı kilidi açılır. Sürücü kapısı kilidini açtıktan sonra kilit açma düğmesine 5 saniye içerisinde tekrar bastığınızda diğer tüm kapı ve bagaj kapağı (5 kapılı) kilitleri açılacaktır.

Devre dışı: Tüm kapı ve bagaj kapağı (5 kapılı) kilitleri açılır.

Daha fazla bilgi için SUBARU servisine danışmanızı tavsiye ederiz.

▼ **Kilitleme**

Giriş anahtarı/vericisi üzerindeki kilitleme düğmesine basıldığında tüm kapılar ve bagaj kapağı (5 kapılı) kilitlenir. Aracı terk ederken kapıların kilitlenmiş olduklarını kontrol etmek için arka kapı kolunu çekiniz.

NOT

- **Anahtarsız giriş sistemi, kontak anahtarı kontağa sokulduğu veya kapılardan herhangi birisi veya bagaj kapağı tam kapanmadığı zaman çalışmaz.**
- **Kapılardan herhangi biri (veya bagaj kapağı) tam olarak kapatılmamışsa, dönüş sinyal lambaları sizi, kapıların (veya bagaj kapağının) düzgün kapatılmadığı konusunda uyarmak için beş defa ("marş düğmeli anahtarsız giriş sistemi olan modellerde dış uyarı sesi de beş defa çalar) yanıp sönecektir.**
- **"Marş düğmeli anahtarsız giriş sistemi" bulunan modellerde, giriş anahtarı çalışma bölgesinde iken ön kapı kolunu tutarsanız ön kapı kilitlenecektir. Kapıların kilitlenmiş olduklarını kontrol etmek için arka kapı kolunu çekiniz.**

▼ **Otomatik kilitleme (çift kilitleme sistemli modeller hariç)**

Kilit açma düğmesine basıldığında tüm kapılar ve bagaj kapağı (5 kapı), kapılardan biri veya bagaj kapağı bu süre içinde açılmadığı takdirde 30 saniye sonra kendiliğinden kilitlenir.

Otomatik kilitleme fonksiyonunun devrede/devre dışı kalma ve kilitlenme süresi ayarları (kilitlenmenin ne kadar süre sonra gerçekleşeceği) bir SUBARU Satıcısı veya Yetkili Servisi tarafından değiştirilebilir. Bu konuda daha detaylı bilgi edinmek için en yakında SUBARU servisi ile temas kurmanızı tavsiye ediyoruz.

Çok fonksiyonlu ekranı olan modellerde ayarlar ve saat çok fonksiyonlu ekran kullanılarak değiştirilebilir. Detaylar için "Güvenli Tekrar Kilitleme" ☞F3- 69 konusuna bakınız.

■ Bagajın /bagaj kapağının açılması

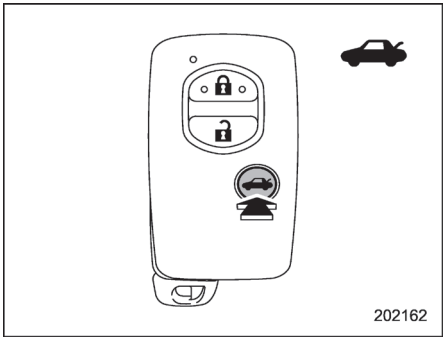

Giriş anahtarı

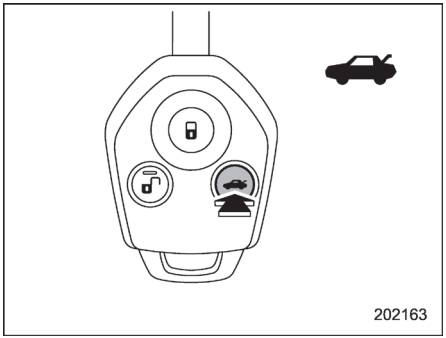

Uzaktan verici

4 kapılı modeller:
Bagaj kapağını açmak için “” düğmesini basılı tutunuz. Bu esnada, dörtlü flaşörler iki kez yanıp söner.

5 kapılı modeller:
Bagaj kapağının kilidini açmak için “” düğmesine basınız. Bu esnada, dörtlü flaşörler iki kez yanıp söner.

Çift kilitleme sistemi (mevcut ise)

Çift kilitleme sistemi hırsızlığa karşı bir güvenlik sistemidir. Anahtar veya uzaktan kumanda kullanıldığı zaman çalışır.
Bu sistem çalışmakta iken kapıların kilidini açmak için merkezi kilit düğmesi veya araç içindeki kilitleme kolları kullanılamaz.

⚠ UYARI

Aracın içerisinde yolcular varken asla çift kilitleme sistemini seçmeyiniz. Sistem seçilmiş iken aracın içindeki kişiler kapıları içeriden açamayabilirler. Sonuç ciddi yaralanmalar veya ölüm olabilir.

– DEVAMI–

■ Çift kilitleme sisteminin ayarlanması

▼ Anahtarı kullanarak sistemin ayarlanması

1. Kontak anahtarını kontaktan çıkartınız ve araçtakilerin aracın dışına çıkmasını sağlayınız.

2. Kapıların tümünü ve arka kapıyı (5 kapı) tam olarak kapatınız.

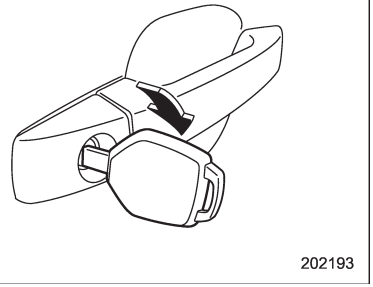

3. Anahtarı sürücü kapısındaki anahtar yuvasına sokunuz, sonra çift kilitleme sistemini etkinleştirmek üzere kilitleme yönünde çeviriniz.
Kapıların tümü ve arka kapı (5 kapı) kilitlenir.

▼ Uzaktan kumanda kullanarak sistemin ayarlanması

1. Kontak anahtarını kontaktan çıkartınız ve araçtakilerin aracın dışına çıkmasını sağlayınız.
2. Kapıların tümünü ve arka kapıyı (5 kapı) tam olarak kapatınız.
3. Giriş anahtarı üzerindeki “🔒” düğmesine veya kumanda üzerindeki “🔒” düğmesine basınız. Dörtlü sinyal bir kez yanıp söner ve çift kilitleme sistemi seçilir.
Kapıların tümü ve arka kapı (5 kapı) kilitlenir.

NOT

Anahtarsız giriş işlevi olan araçlar için, kapı kilitleme sensörüne dokunarak çift kilitleme sistemini ayarlamak mümkündür.

■ Çift kilitleme sisteminin iptal edilmesi

▼ Sistemin anahtar kullanılarak iptal edilmesi

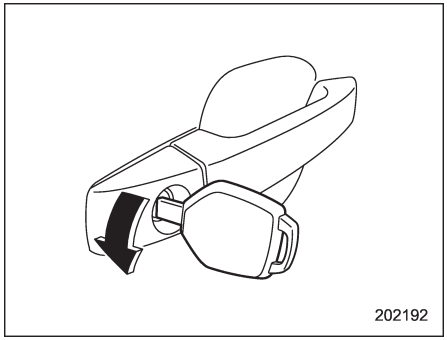

Anahtarı sürücü kapısındaki anahtar yuvasına sokunuz, sonra çift kilitleme sistemini iptal etmek üzere kilidi açma yönünde çeviriniz. Kapıların tümü ve arka kapı (5 kapı) açılır.

▼ **Sistemin uzaktan kumanda kullanılarak iptal edilmesi**

Giriş anahtarı üzerindeki "🔒" düğmesine veya kumanda üzerindeki "🔓" düğmesine basınız. Dörtlü sinyal iki kez yanıp söner ve çift kilitleme sistemi iptal edilir. Sürücü kapısı kilidi açılır.

NOT

Anahtarsız giriş işlevi olan araçlar için, kapı kolunu tutarak çift kilitleme sistemini devre dışı bırakmak mümkündür.

■ Acil bir durumda

Bir kazadan veya beklenmeyen başka bir durumdan dolayı aracı içinde kilitli kalırsanız aşağıdaki yöntemlerden bir tanesini kullanarak kapıların kilidini açınız.

● Kontak anahtarını kontaktan çıkartınız, sonra kumandadaki "🔓" düğmesine basınız. (uzaktan giriş fonksiyonu olmayan modeller)

● Marş düğmesini kapatınız sonra, giriş anahtarının üzerindeki "🔒" düğmesine basınız (anahtarsız giriş fonksiyonu olan modeller).

● Kontak anahtarını "ON" konumuna ayarlayınız ve sürücü camını açınız. Anahtarı, sürücü kapısındaki anahtar yuvasına yerleştiriniz ve kilit açma yönünde döndürünüz.

● Camlardan bir tanesini kırınız ve pencereden aracın dışına çıkınız.

■ Akü boşaldığında

Aracın aküsü boşaldığı veya kumandanın pili bittiği veya atmış bir sigorta nedeniyle ya da başka bir elektrik arızasının oluştuğu durumlarda çift kilitleme sistemi iptal edilemezse anahtarı sürücü kapısındaki anahtar yuvasına sokunuz ve kilidi açma yönünde çeviriniz.

■ Çift kilitleme sisteminin sıfırlanması

Aracın aküsü değiştirilme veya şarj edilme için geçici olarak araçtan sökülürse çift kilitleme sisteminin sıfırlanması gerekir. Sistemi sıfırlamak için anahtarı bir kez kilidi açma yönünde çeviriniz veya giriş anahtarı üzerindeki "🔒" düğmesine ya da kumandadaki "🔓" düğmesine basınız. Ondan sonra çift kilitleme sistemi normal olarak çalışır.

NOT

Anahtarsız giriş işlevi olan araçlar için, kapı kolunu tutarak çift kilitleme sistemini sıfırlamak mümkündür.

Merkezi kilitleme düğmesiyle kilit açma fonksiyonunu devreden çıkartma (sadece Avustralya modellerinde)

⚠ UYARI

İçerisinde yolcular varken kapıları asla uzaktan anahtarsız kilit sistemiyle kilitlemeyiniz. Aksi takdirde, merkezi kilit düğmesiyle kilit açma fonksiyonunu devreden çıkartan işlev devreye girer ve araç içerisindeki insanlar kapıları içeriden açamaz. Bu durum ciddi yaralanmalar veya ölümle sonuçlanabilir.

Bazı modeller, merkezi kilit düğmesiyle kapı açma fonksiyonunu devreden çıkartan bir hırsızlık önleme işleviyle donatılmıştır. Merkezi kilit sistemi kullanılarak kapıların açılma fonksiyonunu devreden çıkartan bu işlev aşağıdaki durumlarda devreye girer.

● Kapılar, uzaktan anahtarsız giriş sistemi kullanılarak kilitlendiğinde. "Kapıların kilitlenmesi ve açılması" ☞F2-17 konusuna bakınız.

● Otomatik kilitleme işlevi devredeyken. "Otomatik kilitleme (çift kilitleme sistemli modeller hariç)" ☞F2-18 konusuna bakınız.

– DEVAMI–

Kapılar, uzaktan anahtarsız giriş sistemi kullanılarak açıldığında veya kontak anahtarı “ON” (AÇIK) konumuna getirildiğinde bu işlev iptal edilir.

NOT

● Bu işlev devredeyken bile, kapılar kilit kolları kullanılarak açılabilir, “İçeriden kilitleme ve açma” ☞F2-5 konusuna bakınız.

● Bu işlev, kapılar anahtar veya merkezi kilit düğmesi kullanılarak kilitlendiğinde devreye girmez.

Çocuk emniyet kilitleri

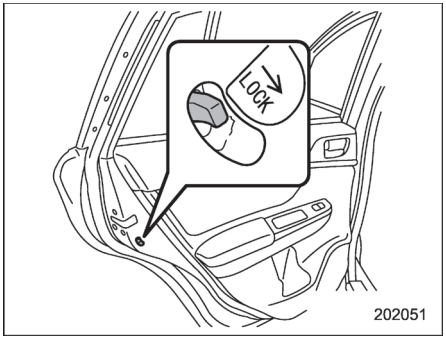

İç kapı kolu çekilse bile kapının açılmasını önlemek için her iki arka kapıda çocuk emniyet kilidi bulunmaktadır.

Çocuk emniyet kilidi kolu “LOCK” (Kilitli) konumda iken iç kapı kolu kilitleme kolu hangi konumda olursa olsun kapı içeriden açılamaz. Kapı sadece dışarıdan açılabilir.

⚠ UYARI

Arka koltukta çocuk varken, çocuk emniyet kilidini daima “LOCK” (KİLİT) konuma getiriniz. Çocuk yanlışlıkla kapıyı açar ve aşağı düşerse ciddi bir şekilde yaralanabilir.

Camlar

⚠ UYARI

Cama sıkışmadan kaynaklanan ciddi yaralanmaları önlemek için aşağıdakileri talimatlara istisnasız uyunuz.

- **Elektrikli camları kullanırken hiç kimsenin parmaklarının, kollarının, boynunun, kafasının veya diğer nesnelerin cama sıkışmaması için son derece dikkatli olunuz.**
- **Araçta çocuklar seyahat edecekse daima yolcu camlarını kilit düğmesini kullanarak kilitleyiniz.**
- **Aracı terk etmeden önce emniyet açısından daima kontak anahtarını kontaktan çıkarınız ve araçta tek başına bir çocuğun kalmasına asla izin vermeyiniz. Buna uyulmaması, çocuğun elektrikli camı çalıştırarak yaralanmasına neden olabilir.**

Elektrikli camlar sadece kontak anahtarı “ON” (AÇIK) konumunda iken çalışır.

■ Elektrikli camın sürücü tarafından çalıştırılması

▼ Sürücü tarafı elektrikli cam düğmeleri

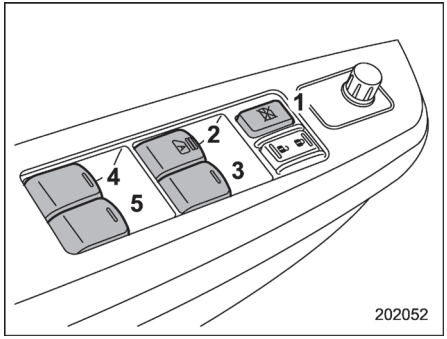

1) Kilitleme düğmesi
2) Sürücü camı (tek dokunuşla otomatik açılma ve kapanma özelliği)
3) Ön yolcu camı
4) Sol arka cam
5) Sağ arka cam

Tüm kapı camları, sürücü kapısındaki elektrikli cam düğmeleri tarafından kontrol edilebilir.

▼ Sürücü camının açılıp kapatılması

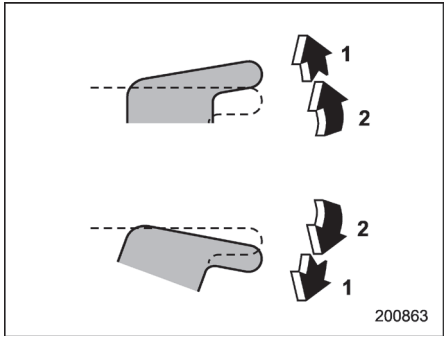

1) Otomatik olarak açılma/kapanma
2) Açma/kapama

Açmak için:
Düğmeye hafifçe basınız ve basılı tutunuz. Cam, düğmeye basılı olduğu sürece açılır. Bu düğmede ayrıca düğmeyi tutmadan tek bir dokunuşla otomatik olarak açma özelliği de vardır.
Düğmeye “tık” sesi duyana kadar basınız ve bırakınız, cam tamamen açılır.
Camı yarıya kadar kapatmak için düğmeyi hafifçe çekiniz.
Kapatmak için:
Düğmeyi hafifçe çekiniz ve tutunuz. Cam, düğme çekili olduğu sürece kapanır.

– DEVAMI–

Bu düğmede ayrıca düğmeyi tutmadan tek bir dokunuşla otomatik olarak kapatma özelliği de vardır.
Düğmeyi "tık" sesi duyana kadar çekiniz ve bırakınız ve cam tamamen kapanır. Camı yarıya kadar kapatmak için düğmeye hafifçe basınız.

NOT

Akü veya sigorta değişimi gibi bir nedenle akü bağlantısı kesilirse tek dokunuşla açma/kapama işlevi etkisiz kalır. Tek dokunuşla açma/kapama işlevini tekrar etkinleştirmek için elektrikli camı sıfırlayınız.
"Elektrikli camların sıfırlanması" ☞F2-26 konusuna bakınız.

▼ Sıkışmayı önleme fonksiyonu

⚠ DİKKAT

- **Bu işlevin çalışıp çalışmadığını asla elinizi, parmaklarınızı veya başka bir uzvunuzu kullanarak test etmeyiniz.**
- **Cam tam olarak kapatılmadan önce cama bir nesne sıkışmışsa, sıkışmayı önleme işlevi düzgün çalışmayabilir.**

NOT

- **Pencerelerden biri, bir nesnenin sıkışmasının sebep olduğu etkiye benzer bir etki algılarsa (örneğin, araç derin bir çukura girdiğinde) sıkışmayı önleme fonksiyonu devreye girebilir.**
- **Sıkışmayı önleme işlevi devreye girdikten sonraki bir kaç saniye boyunca cam hareket ettirilemez.**
- **Akü veya sigorta değişimi gibi bir nedenle akü bağlantısı kesilirse sıkışmayı önleme işlevi etkisiz kalır.**
- **Sıkışmayı önleme işlevini tekrar devreye sokmak için elektrikli camı sıfırlayınız. "Elektrikli camların sıfırlanması" ☞F2-26 konusuna bakınız.**

Otomatik kapanma sırasında, cam ve şasi arasında bir nesnenin sıkıştığı tespit edilirse, sürücü camı yavaşça açılmaya başlar ve durur.

▼ Yolcu camlarının açılıp kapatılması

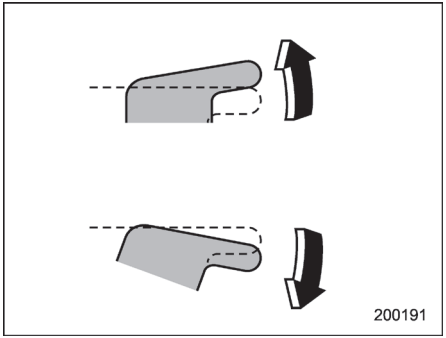

Açmak için:
Uygun düğmeyi, cam arzu edilen konuma gelinceye kadar basılı tutunuz.

Kapatmak için:
Düğmeyi çekiniz ve cam arzu edilen konuma gelinceye kadar çekili tutunuz.

▼ Yolcu camının kilitlenmesi

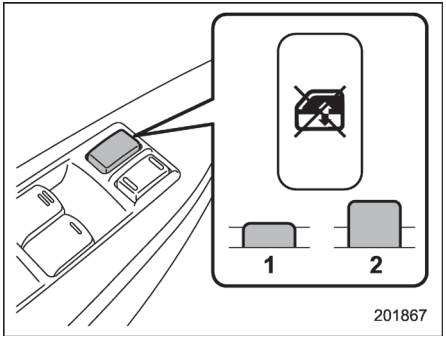

1) Kilitli
2) Açık

Kilitlemek için:
Kilitleme düğmesine basınız. Kilit düğmesi kilitleme konumunda iken yolcu camları açılamaz veya kapatılamaz.

Kilidi açmak için:
Kilitleme düğmesine tekrar basınız.

■ Elektrikli camın yolcular tarafından çalıştırılması

▼ Yolcu tarafı elektrikli cam düğmeleri

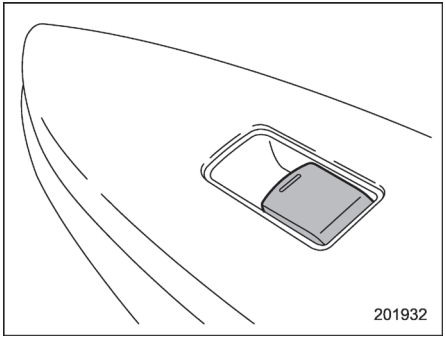

Yolcu tarafındaki camlar, kapıdaki elektrikli cam düğmesi ile kumanda edilebilir.

▼ Camların çalıştırılması

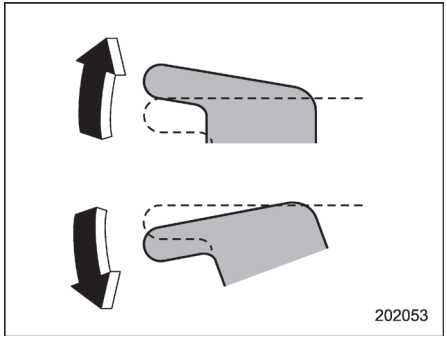

Açmak için:
Düğmeyi, cam arzu edilen konuma gelinceye kadar basılı tutunuz.
Kapatmak için:
Düğmeyi çekiniz ve cam arzu edilen konuma gelinceye kadar çekili tutunuz.

Sürücü kapısı üzerinde bulunan elektrikli cam düğme grubundaki kilitleme düğmesi kilit konumundayken yolcu camları yolcu düğmeleriyle kontrol edilemez.

– DEVAMI–

■ Elektrikli cam mekanizmasının sıfırlanması

Akü veya sigorta değişimi gibi bir nedenle akü bağlantısı kesilirse şu işlevler etkisiz kalır.

- Tek dokunmayla çalışan açma/kapama işlevi
- Sıkışmayı önleme fonksiyonu

Bu işlevleri yeniden devreye sokmak için aşağıdaki adımları uygulayarak elektrikli camı sıfırlayınız.

1. Sürücü kapısını kapatınız.
2. Kontak anahtarını “ON” (AÇIK) konumuna getiriniz.
3. Elektrikli cam düğmesine basarak sürücü tarafındaki camı yarıya kadar açınız.
4. Elektrikli cam düğmesine yukarı doğru basarak camı tekrar sonuna kadar kapatınız. Cam tamamen kapatıldıktan sonra yaklaşık 1 saniye boyunca düğmeyi çekili tutunuz.
5. Pencerenin tamamen açılması için tıklama sesi gelene kadar elektrikli cam düğmesine basınız.

Bagaj kapağı (4 kapı)

⚠ UYARI

- **Tehlikeli egzoz gazının aracın içerisine girişini engellemek için aracı sürerken bagaj kapağını her zaman kapalı tutunuz.**
- **Küçük çocukların kendilerini yanlışlıkla bagaja kilitlememelerine dikkat ediniz. Sıcak veya güneşli günlerde, bagajın içerisindeki sıcaklık, içerde kilitli kalanlar, özellikle de küçük çocuklar için beyin hasarı da dâhil olmak üzere ısıya ilişkin ciddi yaralanmalara ve hatta ölüme sebep olabilecek kadar yükselir.**
- **Aracı terk ederken tüm camları kapatın ve kapıları kilitleyiniz. Ayrıca bagajın kapalı olduğundan da emin olunuz.**

■ Bagaj kapağının dışarıdan açılması ve kapatılması

Bagaj kapağı anahtarsız erişim işlevi veya uzaktan anahtarsız giriş sistemi kullanılarak açılabilir. Ayrıntılar için sonraki bölüme bakınız.

- “Marş düğmeli anahtarsız giriş sistemi” bulunan araçlar için “Bagajın açılması (4 kapı)” ☞F2-13 ya da “Bagaj kapağının açılması” ☞F2-19 konularına bakınız.
- “Marş düğmeli anahtarsız erişim sistemi” olmayan modeller için “Bagajın/bagaj kapağının açılması” ☞F2-19 konusuna bakınız.

Bagaj kapağını kapatmak için, mandal kilitlenene kadar bagaj kapağını aşağı doğru hafifçe bastırınız.

NOT

Aracınızı terk ederken değerli eşyalarınız bagajda bırakmayınız.

■ Bagaj kapağının içeriden açılması

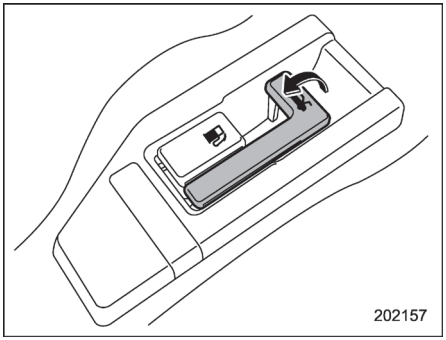

Bagaj kapağı serbest bırakma kolunu yukarı doğru çekiniz.
Kol sürücü koltuğunun kapı tarafındadır.

Arka kapı (5 kapı)

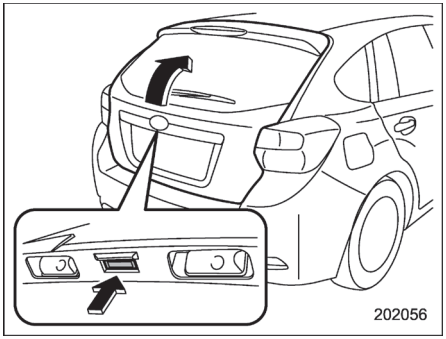

Bagaj kapağı, aşağıdaki sistemlerden herhangi biri kullanılarak kilitlenebilir ve açılabilir.

● Merkezi kilitleme düğmesi: “Merkezi kilitleme düğmesi” ☞F2-6 konusuna bakınız.
● Marş düğmeli anahtarsız erişim sistemi (mevcutsa): “Marş düğmeli anahtarsız erişim sistemi” ☞F2-7 konusuna bakınız.
● Uzaktan anahtarsız giriş sistemi: “Uzaktan anahtarsız giriş sistemi” ☞F2-16 konusuna bakınız.
● Dışarıdan anahtarla kilitleme veya kilit açma (çift kilitleme sistemi bulunan modeller): “Dışarıdan anahtarla kilitleme ve kilit açma” ☞F2-4 konusuna bakınız.

Açmak için:
Önce bagaj kapağı kilidini açınız daha sonra bagaj kapağı açma düğmesine basınız.

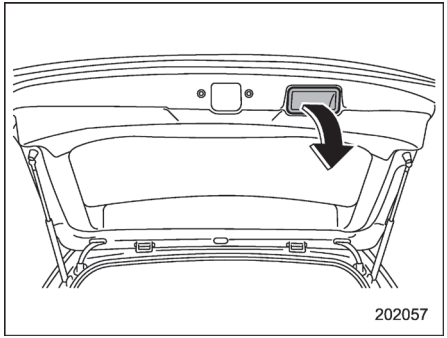

Kapatmak için:
Bagaj kapağını yavaşça indiriniz ve mandal kilitleninceye kadar sıkıca bastırınız.
İç kolu şekilde gösterildiği gibi aşağıya doğru çekerseniz bagaj kapağı kolaylıkla indirilebilir.

⚠ UYARI

- **Tehlikeli egzoz gazının aracın içerisine girişini engellemek için aracı sürerken bagaj kapağını kapalı tutunuz.**
- **Bagaj kapağını tutarak kapatmaya çalışmayınız. Bagaj kapağını, yük alanının**

– DEVAMI–

içinden gömme kolu çekerek kapatmamaya özen gösteriniz.
Bu şekilde parmaklarınızı sıkıştırıp yaralayabilirsiniz.

⚠ DİKKAT

- **Bagajı yüklerken veya boşaltırken bagaj kapağı amortisörlerine poşet asmayınız veya yapışkan bant yapıştırmayınız veya amortisörleri çizmeyiniz. Aksi takdirde amortisörlerin içindeki gaz kaçabilir ve amortisörler bagaj kapağını açık durumda tutamayabilir.**
- **Bagaj kapağını açarken veya kapatırken ve bagaj yerleştirirken ve boşaltırken başınızı veya yüzünüzü bagaj kapağına çarpmamaya dikkat ediniz.**

NOT

Araç aküsünün boşalması, kapı kilitleme/kilidi açma sistemindeki bir arıza veya başka sebeplerden dolayı arka kapı kilidi açılamıyorsa, arka kapı kilidi serbest bırakma kolunu kullanarak, kapı kilidini elle açabilirsiniz.
Bu işlem için "Bagaj kapağı - bagaj kapağı kilidi açılamazsa" ☞F9- 27 konusuna bakınız.

Açılır tavan (mevcut ise)

⚠ UYARI

Hiç kimsenin elleri, kolları, başı veya herhangi bir eşyanın açılır tavandan dışarı taşmasına izin vermeyiniz. Araç aniden durur veya keskin viraj alır veya araç bir kazaya karışırsa kişi ciddi şekilde yaralanabilir.
Cama sıkışmadan kaynaklanan ciddi yaralanmaları önlemek için aşağıdakileri talimatlara istisnasız uyunuz.

- **Açılır tavanı kapatmadan önce hiç kimsenin ellerinin, kollarının, başının veya her hangi bir eşyanın açılır tavana kazara sıkışmamasına dikkat ediniz.**
- **Aracı terk etmeden önce emniyet açısından daima kontak anahtarını kontaktan çıkarınız (marş düğmeli anahtarsız giriş sistemi bulunmayan modeller) ve araçta tek başına bir çocuğun kalmasına asla izin vermeyiniz. Bu uyarılara uyulmaması açılır tavanı çalıştıran çocuğun yaralanmasına neden olabilir.**

- **Sıkışmayı önleme fonksiyonunun çalışıp çalışmadığını kontrol etmek üzere asla vücudunuzun bir yerini bilerek açılır tavan alanına sokmayınız.**

⚠ DİKKAT

- **Açılır tavan açıkken kenarına oturmayınız.**
- **Yağan kar veya aşırı soğuk hava yüzünden açılır tavan kapalı durumda donmuşsa açılır tavanı çalıştırmayınız.**
- **Sıkışma önleme özelliği açılır tavan eğilerek açıldığında çalışmayacaktır. Açılır tavanı aşağıya indirmeden önce emniyetli olduğuna emin olunuz**.

Açılır tavan sadece kontak anahtarı “ON” (AÇIK) konumunda iken çalışır.

■ Açılır tavan düğmeleri

▼ Açılır tavanın yatırılması

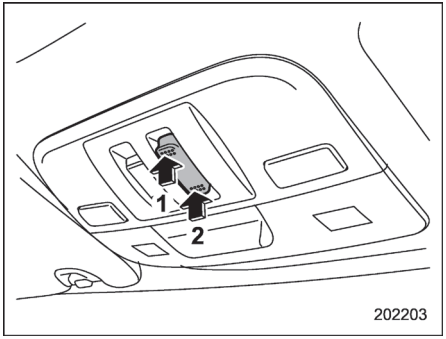

1) Kaldırma
2) İndirme

Kalkarak açılma işlemi açılır tavan sadece tamamen kapalıyken gerçekleşir.

Yükseltmek için:
“UP/DOWN” (YUKARI/AŞAĞI) düğmesinin arka tarafına kısa süre basınız. Açılır tavan tamamen yukarı kalkacaktır.

Alçaltmak için:
“UP/DOWN” (YUKARI/AŞAĞI) düğmesinin ön tarafını, istenilen konuma ulaşılana kadar basılı tutunuz. Açılır tavan tam olarak açıldıktan veya kapandıktan sonra düğmeyi bırakınız. Düğmeye gereksiz olarak sürekli basılması açılır tavanın hasar görmesine neden olabilir.

▼ Açılır tavanın kaydırılması

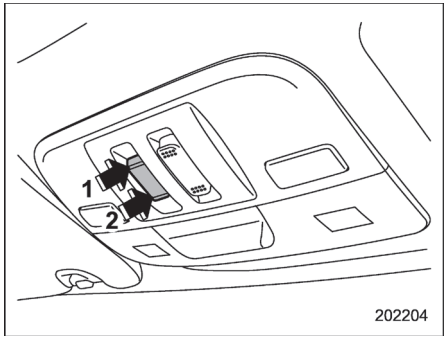

1) Açık
2) Kapalı

Açmak için:
“OPEN/CLOSE” (AÇIK/KAPALI) düğmesinin arka tarafına basınız. Güneşlik de açılır tavanla birlikte açılacaktır. Açılır tavan, tamamen açık konumuna yaklaşık 37 cm mesafedeyken duracaktır. Açılır tavanı tamamen açmak için düğmenin arka tarafına tekrar basınız.

Kapatmak için:
“OPEN/CLOSE” (AÇIK/KAPALI) düğmesinin ön tarafına basınız. Açılır tavanı açarken veya kapatırken istediğiniz mesafede

– DEVAMI–

durdurmak için düğmenin ön veya arka kısmına bir süre basınız.

Aracın yıkanması veya yağmur sonrasında açılır tavanı açmadan önce aracın içine su girmemesi için cam üzerindeki damlaları temizleyiniz.

NOT

Aracın açılır tavan tam açık şekilde sürülmesi yüksek hızlarda rahatsız edici bir sese neden olabilir. Bu olursa, açılır tavanı başlangıçtaki, tamamen kapalı konumdan yaklaşık 37 cm mesafedeki durma konumunda kullanınız.

▼ Sıkışmayı önleme fonksiyonu

Açılır tavan, kapanma sırasında cam ile aracın tavanı arasına bir nesnenin sıkıştığını algılarsa, bulunduğu konumdan tam açık konuma hareket eder ve sonra durur. Sıkışma önleme fonksiyonu ayrıca hiçbir şey sıkışmamış olsa bile açılır tavana gelen şiddetli bir darbeye karşı da tepki verebilir.

⚠ DİKKAT

Bu işlevin çalışıp çalışmadığını asla elinizi, parmaklarınızı veya başka bir uzvunuzu kullanarak test etmeyiniz.

NOT

Emniyet açısından açılır tavan tamamen açık halde sürüş yapmamanız tavsiye edilir.

■ Güneşlik

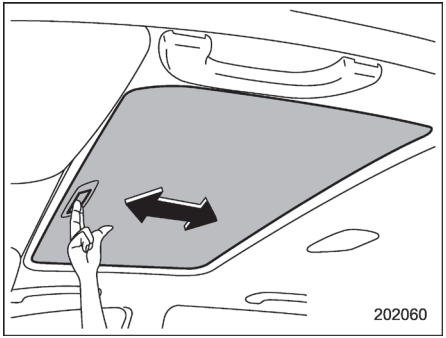

Açılır tavan kapalı iken güneşlik öne veya arkaya doğru kaydırılabilir.
Açılır tavan açılırken güneşlik de arkaya kayar.

Kontak anahtarı (marş düğmesi sistemi olmayan modeller) 3-4
LOCK 3-4
ACC 3-5
ON 3-5
START 3-5
Anahtar kontakta uyarı sinyali (mevcutsa) 3-5
Kontak anahtarı lambası 3-5
Marş düğmesi (marş düğmesi bulunan modeller) 3-6
Güvenlik önlemleri 3-6
Marş düğmesi sistemi için çalışma aralığı 3-6
Devreye sokma 3-7
Giriş anahtarı düzgün çalışmadığında 3-8
Dörtlü flaşör 3-9
Gösterge ve sayaçlar 3-9
Gösterge paneli aydınlatması 3-9
Kontak anahtarına bağlı olarak devreye giren gösterge/sayaç ibresi hareketi işlevinin iptal edilmesi 3-9
Hız göstergesi 3-10
Kilometre sayacı 3-10
İki adet sıfırlanabilir mesafe ölçer 3-10
Devir göstergesi 3-11
Yakıt göstergesi 3-11
Uyarı ve gösterge lambaları 3-12
Emniyet kemerleri uyarı lambası ve sinyali 3-13
Arka emniyet kemeri gösterge lambası ve sinyali (Avrupa ve Avustralya modelleri) 3-14
SRS hava yastığı uyarı lambası 3-15
Ön yolcu tarafı ön hava yastığı AÇIK ve KAPALI göstergeleri (mevcutsa) 3-15
Arıza ikaz lambası (Motor lambasını kontrol ediniz) 3-16
Soğutma suyu sıcaklığı düşük gösterge lambası/Soğutma suyu sıcaklığı yüksek uyarı lambası 3-17
Şarj uyarı lambası 3-18
Yağ basıncı uyarı lambası 3-18
Düşük motor yağı seviyesi uyarı lambası 3-18
Otomatik şanzıman yağı sıcaklığı uyarı lambası (CVT modeller) 3-19
ABS uyarı lambası 3-19
Araç Dinamiği Kontrolü uyarı lambası/ Araç Dinamiği Kontrolü çalışma lambası 3-20
Araç Dinamiği Kontrolü KAPALI gösterge lambası 3-21
Fren sistemi uyarı lambası 3-21
Düşük yakıt uyarı lambası 3-22
Yokuşta kalkış yardımı uyarı lambası (mevcutsa)/ Yokuşta kalkış yardımı KAPALI gösterge lambası (mevcutsa) 3-22
Kapı açık uyarı lambası 3-22
Dört Tekerlekten Çekiş uyarı lambası (AWD CVT modeller) 3-23
Hidrolik direksiyon uyarı lambası (hidrolik direksiyonlu modeller) 3-23

Otomatik far yükseklik ayar kolu uyarı lambası (HID farlı modeller) ... 3-23
Marş düğmeli anahtarsız giriş sistemi uyarı sinyalleri ve uyarı lambası (mevcut ise) ... 3-24
İmmobilizer gösterge lambası ... 3-28
Vites büyütme gösterge lambası (MT modeller) ... 3-28
Vites kolu/vites konumu göstergesi (CVT modeller) ... 3-29
DÜŞÜK konum gösterge lambası (çift kademeli MT modeller) ... 3-29
Dönüş sinyali uyarı ve gösterge lambaları ... 3-29
Uzun far gösterge lambası ... 3-29
Sabit hız kontrolü gösterge lambası (mevcut ise) ... 3-29
Sabit hız kontrol seti gösterge lambası (mevcut ise) ... 3-30
Far gösterge lambası (mevcut ise) ... 3-30
Ön sis lambası gösterge lambası (mevcutsa) ... 3-30
Arka sis lambası gösterge lambası (mevcutsa) ... 3-30
Yakıt filtresi uyarı lambası (dizel motorlu modeller) ... 3-30
Ön ısıtma gösterge lambası (dizel motorlu modeller) ... 3-30
Dizel partikül filtresi uyarı lambası (dizel motorlu modeller) ... 3-30
Aşırı devir uyarı lambası (dizel motorlu modeller) ... 3-31
Otomatik Çalıştırma/Durdurma uyarı lambası/ Otomatik Çalıştırma/Durdurma KAPALI gösterge lambası (mevcutsa) ... 3-31
Otomatik Çalıştırma/Durdurma gösterge lambası (mevcutsa) ... 3-32
Bilgi ekranı (mevcutsa) ... 3-32
Dış sıcaklık göstergesi ... 3-32
Sürüş bilgi ekranı ... 3-33
Saat ... 3-37
Çok fonksiyonlu ekran (mevcutsa) ... 3-38
Temel çalışma ... 3-39
Ekranın açılması ... 3-39
Ekranın kapatılması ... 3-40
Kendi kendine kontrol ekranı ... 3-40
Temel ekranlar ... 3-42
Seçim ekranı ... 3-46
Tarih ve saat ayarları ... 3-48
Görüntü kalitesi ve ses ayarları ... 3-52
Ekran Ayarları ... 3-55
Bakım ayarları ... 3-63
Sürüş geçmiş kaydı ... 3-66
Araç ayarları ... 3-67
Başa Dönme ... 3-72
Far kontrol düğmesi ... 3-75
Farlar ... 3-76
Uzun/kısa far seçme (far düğmesi) ... 3-77
Selektör ... 3-77
Gündüz seyir lambaları (mevcut ise) ... 3-77
Dönüş sinyali kolu ... 3-78
Gösterge paneli parlaklık kontrolü ... 3-78

Far yükseklik ayar kolu (mevcut ise) 3-79
Otomatik far yükseklik ayar kolu (HID farlı modeller) 3-79
Manuel far yükseklik ayar kolu (HID farı olmayan modeller, mevcutsa) 3-79
Sis lambası düğmesi 3-82
Ön sis lambası düğmesi (mevcutsa) 3-82
Arka sis lambası düğmesi (mevcutsa) 3-82
Cam sileceği ve yıkayıcısı 3-83
Ön cam silecek ve yıkayıcı düğmeleri 3-86
Arka cam sileceği ve yıkayıcı düğmesi - (5 kapı) 3-88
Far yıkayıcı (mevcutsa) 3-89
Aynalar 3-89
İç dikiz aynası 3-89
Dış aynalar 3-90
Rezistans ve buz çözücü 3-91
Yükseklik / derinlik ayarlı direksiyon 3-93
Korna 3-93

Kontak anahtarı (marş düğmesi sistemi olmayan modeller)

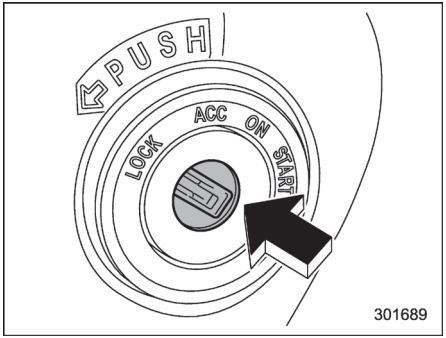

Kontak anahtarının dört konumu vardır: LOCK, ACC, ON ve START

⚠ UYARI

- **Araç sürülürken veya çekilirken asla kontak anahtarını "LOCK" (KİLİT) konumuna getirmeyiniz, bu durum direksiyonu kilitleyerek direksiyon hakimiyetinizi engeller. Ayrıca motor durdurulduğu zaman direksiyon hakimiyeti her zamankinden daha fazla güç gerektirir.**
- **Aracı terk etmeden önce emniyet açısından daima kontak anahtarını kontaktan çıkarınız ve araçta tek başına bir çocuğun kalmasına asla izin vermeyiniz. Buna uyulmaması çocuğun veya başkalarının yaralanmalarına neden olabilir. Çocuklar elektrikli camları veya başka kontrolleri çalıştırabilirler ve hatta aracı hareket ettirebilirler.**

⚠ DİKKAT

Anahtarınızı büyük bir anahtarlığa takmayınız. Sürüş esnasında dizinize çarparak anahtarın "ON" konumundan "ACC" ya da "LOCK" konumuna geçmesine ve motorun durmasına sebep olabilir.

NOT

- **Motor çalışmıyorken, kontağı "LOCK" konumunda tutunuz.**
- **Kontak anahtarı "ON" veya "ACC" konumunda iken elektrikli cihazların uzun süre kullanımı akünün boşalmasına neden olabilir.**
- **Kontak anahtarı "LOCK" konumundan "ACC" konumuna alınamıyorsa, kontağı çevirirken direksiyon simidini hafifçe sola ve sağa doğru çeviriniz.**

■ LOCK (KİLİT)

Anahtar sadece bu konumda takılabilir veya çıkarılabilir. Anahtarı çıkardığınız zaman kontak direksiyonu kilitler.

Anahtarı çevirmekte zorlanıyorsanız, direksiyon simidini sağa ve sola doğru hafifçe döndürünüz.

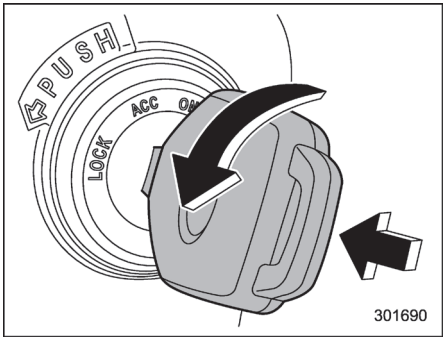

Anahtar sadece, bir taraftan bastırılıp bir taraftan çevriliyorken (tüm modeller) ve vites kolu "P" konumundayken (CVT modeller) "ACC" konumundan "LOCK" (Kilitli) konumuna getirilebilir.

■ ACC (Adaptif Sabit Hız Kontrolü)

Bu konumda elektrikli aksesuarlar (radyo, aksesuar elektrik çıkışı, vb.) kullanılabilir.

■ ON (AÇIK)

Bu, motor çalışmaya başlatıldıktan sonraki normal çalışma konumudur.

■ START (ÇALIŞTIR)

Kontak anahtarı bu konumda iken motor çalıştırılabilir. Marş dinamosu motoru çalıştırmak için onu çevirir. Anahtar serbest bırakıldığında (Motor çalışmaya başlatıldıktan sonra) kontak anahtarı otomatik olarak "ON" (AÇIK) konumuna gelir.

⚠ DİKKAT

Motor çalışmakta iken kontak anahtarını "START" (MARŞ) konumuna getirmeyiniz.

Aracınız immobilizer sistemi ile donatılmış olduğundan, kodlanmış bir anahtar ile motoru çalıştıramazsanız, anahtarı çıkartınız (bu anda immobilizer gösterge lambası yanıp söner); daha sonra kontak anahtarını takınız ve "START" konumuna çeviriniz ve motoru yeniden çalıştırmayı deneyiniz.

NOT

Motor aşağıdaki durumlarda çalıştırılamayabilir:

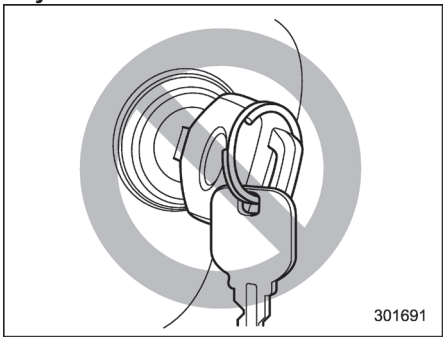

● Anahtar başka bir anahtara ya da metal bir anahtarlığa temas ediyorsa.

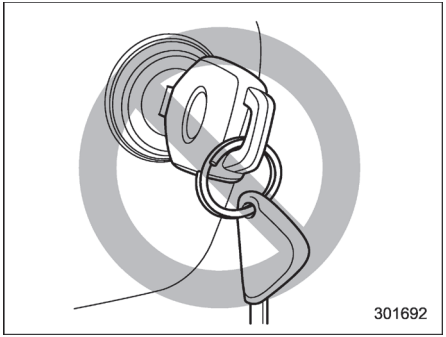

● Kontak anahtarı immobilizer vericisi içeren başka bir anahtarın yakınındaysa.

● Anahtar başka bir vericinin yakınındaysa veya vericiye temas ediyorsa.

■ Anahtar kontakta uyarı sinyali (mevcut ise)

Sesli uyarı, sürücü kapısı açıldığında ve kontak anahtarı "LOCK" veya "ACC" konumlarında iken çalışır.

Uyarı sinyali aşağıdaki koşullarda durur.

- kontak anahtarı "ON" konumuna alındığında
- kontak anahtarı kontaktan çıkarıldığında
- sürücü kapısı kapatıldığında

■ Kontak lambası

Sürücü kapısı açıldığında veya uzaktan kumanda ile sürücü kapısının kilidi açıldığında, kontağa erişimi kolaylaştırmak için kontak otomatik olarak aydınlatılır.

Işık yaklaşık 10-20 saniye süreyle yanar ve aşağıdaki koşullar gerçekleştiğinde kademeli olarak söner:

- sürücü kapısı kapatıldığında
- uzaktan anahtarsız giriş sistemi vericisi kullanılarak kapılar açıldığında

– DEVAMI–

Işık aşağıdaki durumlarda hemen söner:
● kontak anahtarı “ON” konumuna alındığında
● anahtarsız giriş özelliğinin kumandası kullanılarak kapılar ve bagaj kapağı (5 kapı) kilitlendiğinde.

Marş düğmesi (marş düğmesi bulunan modeller)

■ Güvenlik önlemleri

“Güvenlik önlemleri” ☞F2-7 konusuna bakınız.

■ Marş düğmeli sistem için çalışma bölgesi

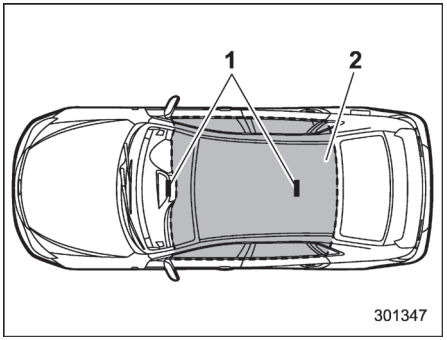

4 kapılı modeller
1) Anten
2) Çalışma menzili

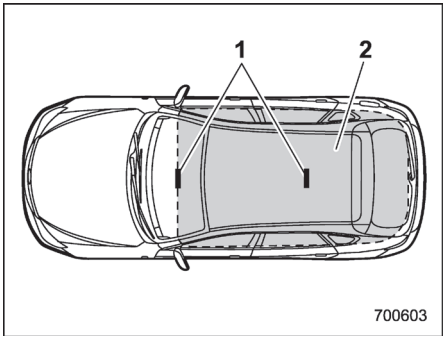

5 kapılı modeller
1) Anten
2) Çalışma bölgesi

NOT

● Aracın içerisindeki antenlerin çalışma bölgesi içerisinde giriş anahtarı tespit edilmezse, marş düğmesi ve motor çalıştırılamaz.
● Giriş anahtarı aracın dışında olsa bile, cama çok yakın bir yere koyulursa motor çalışabilir.
● Giriş anahtarını aşağıdaki yerlerde bırakmayınız. Marş düğmesi ve motor çalıştırılamayabilir.
– Ön göğüs üzerinde
– Döşemede

– Torpido gözünün içi
– Kapı ceplerinin içi
– Arka koltuk üstünde
– Bagaj içerisinde (4 kapı)
– Bagaj bölmesinin köşesinde (5 kapı)

● Basmalı düğme ile işletilirken, erişim anahtarı pilinin deşarj olması durumunda “Giriş anahtarı - giriş anahtarı düzgün çalışmazsa” ☞F9-25 konusunda açıklanan prosedürü uygulayınız. Böyle bir durumda pili hemen değiştiriniz. “Giriş anahtarının pilinin değiştirilmesi” ☞F11-58 konusuna bakınız.

■ Devreye sokma

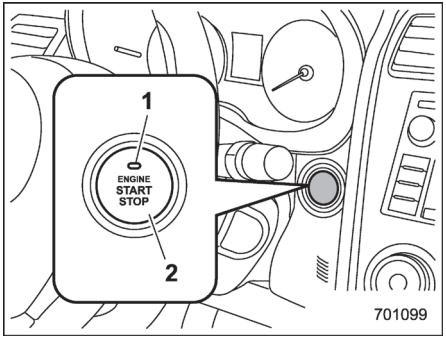

Soldan direksiyonlu modeller

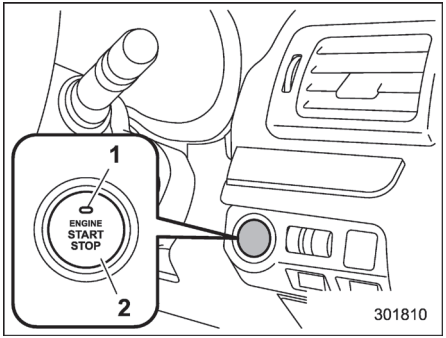

Sağdan direksiyonlu modeller
1) Çalışma göstergesi
2) Marş düğmesi

Marş düğmesine her basıldığında güç devreye girer.
1. Giriş anahtarını yaklaştırınız ve sürücü koltuğuna oturunuz.
2. Vites kolunu boşa (MT modeller) veya “P” konumuna getiriniz (CVT modeller).
3. Debriyaj pedalına (MT modeller) veya fren pedalına (CVT modeller) basmadan marş düğmesine basınız.

Düğmeye her basıldığında, kontak sırasıyla “OFF”, “ACC”, “ON” ve “OFF” konumlarına geçer. Marş düğmesi üzerindeki çalışma göstergesi aşağıdaki tabloda gösterildiği gibi yanar veya söner.

Güç durumu	Gösterge rengi	Çalıştırma
OFF	Devre dışı	Güç devre dışıdır.
ACC	Turuncu	Şu parçalar kullanılabilir: silecekler, yıkayıcı, müzik sistemi ve aksesuar elektrik prizi.
ON	Turuncu (motor çalışmıyorken)	Tüm elektrikli parçalar kullanılabilir.
	Devre dışı (motor çalışıyorken)	

– DEVAMI–

⚠ DİKKAT

- **Marş düğmesinin “ON” veya “ACC” konumunda çok uzun süre bırakılması, araç aküsünün boşalmasıyla sonuçlanabilir.**
- **Marş düğmesinin üzerine içecek vs. dökmeyiniz. Arızaya sebep olabilir.**
- **Marş düğmesine yağlı ellerle, vs. dokunmayınız. Bu bir arızaya yol açabilir.**
- **Marş düğmesi düzgün bir şekilde çalışmıyorsa, işlemi durdurunuz. Bu konuda hemen bir SUBARU servisi ile temas kurmanızı tavsiye ediyoruz.**
- **Marş düğmesi, ön göğüs aydınlatması açıldığında bile yanmaz ise, aracınızı bir SUBARU servisinde kontrol ettirmenizi tavsiye ederiz.**
- **Araç sıcak güneş ışınları altında çok uzun süre bırakıldıysa, marş düğmesinin yüzeyi ısınabilir. Kendinizi yakmamaya dikkat ediniz.**

NOT

- **CVT modellerde, vites kolu “P” konumundan farklı bir konumdayken marş düğmesi “OFF” konumuna getirilemez.**
- **Marş düğmesini çalıştırırken, sonuna kadar basınız.**
- **Marş düğmesine kısa basılırsa, güç devreye girmeyebilir veya devreden çıkmayabilir.**
- **Araç aküsü boşaldıktan veya değiştirildikten sonra, motoru çalıştırmak için direksiyon kilidi sisteminin sıfırlanması gerekebilir. Böyle bir durumda direksiyon kilidini sıfırlayınız.***

***Direksiyon kilidinin sıfırlanması**

Kontağı “OFF” (KAPALI) konumuna getiriniz. Sürücü kapısını açıp, kapatınız ve yaklaşık 10 saniye bekleyiniz.

Direksiyon kilitlendiğinde, sıfırlama tamamlanmış olur.

▼ Akünün boşalmasını önleme fonksiyonu

Marş düğmesi yaklaşık 1 saat boyunca “ON” veya “ACC” konumunda bırakıldıktan sonra, akünün bitmesini önlemek için otomatik olarak “OFF” (KAPALI) konumuna geçer. (CVT modellerde, bu işlev vites kolu “P” konumundayken devreye girer.)

■ Giriş anahtarı düzgün çalışmadığında

“Giriş anahtarı - giriş anahtarı düzgün çalışmazsa” ☞F9-25 konusuna bakınız.

Dörtlü uyarıcı flaşör

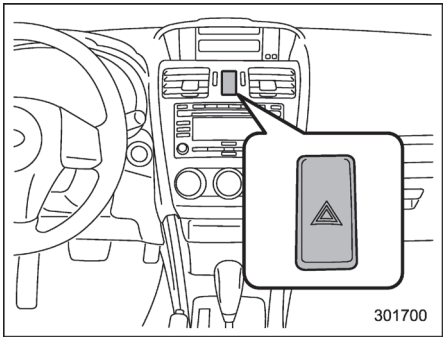

Dörtlü flaşör acil durumlarda aracınızı park etmek zorunda kaldığınızda diğer sürücüleri uyarmak için kullanılır.
Dörtlü flaşör, kontak anahtarı hangi konumda olursa olsun çalışır.

Dörtlü flaşörü yakmak için ön göğüsteki dörtlü flaşör düğmesine basınız. Durdurmak için düğmeye tekrar basınız.

NOT

Dörtlü flaşör çalışıyorken dönüş sinyalleri çalışmaz.

Gösterge ve sayaçlar

NOT

Gösterge panelindeki bazı gösterge ve sayaçlarda LCD ekran kullanılır. Polarize gözlük takıyorsanız, göstergedeki yazıları görmekte zorlanabilirsiniz.

■ Gösterge paneli aydınlatması

Kontak anahtarı “ON” (AÇIK) konumuna getirildiğinde, gösterge panelinin çeşitli kısımları aşağıdaki sırayla aydınlatılmaya başlar.

1. Uyarı lambaları, gösterge lambaları, gösterge ibreleri, sayaç ibreleri ve LCD ekranlar yanar.
2. Gösterge ve sayaç ibrelerinden her biri MAX konumunu gösterir.
3. Gösterge ve sayaç ibrelerinden her biri MIN konumunu gösterir.
4. Normal aydınlatmalar yanar (sürüş için).

■ Kontak anahtarına bağlı olarak devreye giren gösterge/sayaç ibresi hareketi işlevinin iptal edilmesi

Kontak anahtarı “ON” konumuna getirildiğinde devreye giren gösterge ibreleri ile sayaç ibrelerinin hareketini aktif hale getirmek veya devre dışı bırakmak mümkündür. Ayarları değiştirmek için aşağıdaki prosedürü uygulayınız.

1. Kontak anahtarını “LOCK”/“OFF” veya “ACC” konumuna getiriniz.

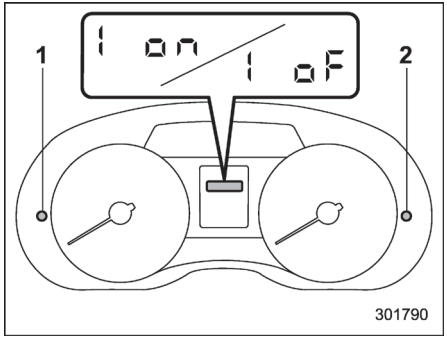

1) Kilometre sıfırlama düğmesi (soldan direksiyonlu modeller)
2) Kilometre sıfırlama düğmesi (sağdan direksiyonlu modeller)

2. Sıfırlanabilir mesafe ölçer göstergesi üzerinde “on” veya “oF” durumunu gös-

– DEVAMI–

termek için kilometre sıfırlama düğmesine basınız. Ekran, aşağıdaki sırada gösterildiği gibi kilometre sıfırlama düğmesine basılarak değiştirilebilir.

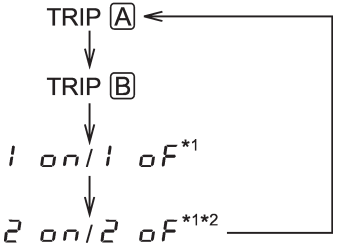

*1: Kontak anahtarı “ON” konumundayken görüntülenemezler.
*2: Sadece MT modeller

Mevcut ayarları değiştirmek için kilometre sıfırlama düğmesine en az 2 saniye basınız.

1 on: Etkinleştirilmiş
1 oF: Devre dışı

NOT

- **Aracınızın gösterge/sayaç ibrelerinin ilk hareket ayarı, fabrikadan sevk edilirken “ON” (AÇIK) olarak ayarlanmıştır.**
- **Kontak anahtarı “ON” konumundayken gösterge/sayaç ibrelerinin hareket ayarını değiştirmek mümkün değildir. Ayarı, kontak anahtarı “LOCK”/“OFF” veya “ACC” konumundayken değiştiriniz.**

■ Hız göstergesi

Hız göstergesi aracın hızını gösterir.

▼ Hız uyarı sinyali (mevcut ise)

Hız yaklaşık 120 km/s değerini aştığı zaman bir uyarı sinyali duyulur.

■ Kilometre sayacı

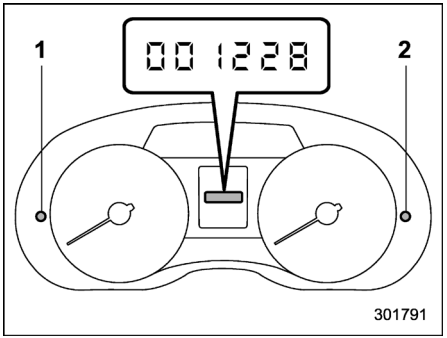

1) Kilometre sıfırlama düğmesi (soldan direksiyonlu modeller)
2) Kilometre sıfırlama düğmesi (sağdan direksiyonlu modeller)

Kontak anahtarı “ON” konumunda iken kat edilen mesafeyi gösterir. Aracın toplam kat ettiği mesafeyi gösterir.

Kontak anahtarı “LOCK”/“OFF” veya “ACC” konumunda iken kilometre sıfırlama düğmesine basarsanız mesafe ölçer/sıfırlanabilir mesafe ölçer aydınlanır. Kilometre sıfırlama düğmesine mesafe ölçer/sıfırlanabilir mesafe ölçerin aydınlanmaya başlamasından itibaren 10 saniye içerisinde basmazsanız mesafe ölçer/sıfırlanabilir mesafe ölçer söner.

Ayrıca, mesafe ölçer/sıfırlanabilir mesafe ölçer aydınlanmaya başladıktan sonraki 10 saniye içerisinde sürücü kapısını açıp kapatırsanız mesafe ölçer/sıfırlanabilir mesafe ölçer aydınlatması söner.

■ İki adet sıfırlanabilir mesafe ölçer

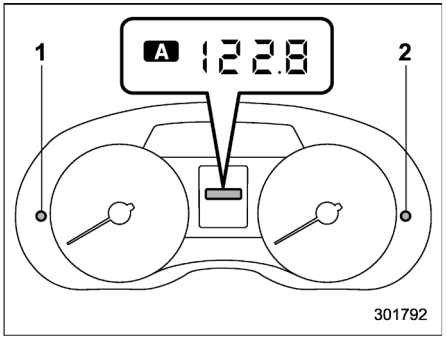

1) Kilometre sıfırlama düğmesi (soldan direksiyonlu modeller)
2) Kilometre sıfırlama düğmesi (sağdan direksiyonlu modeller)

Kontak anahtarı “ON” konumunda iken iki adet sıfırlanabilir mesafe ölçer gösterir. Sıfırlanabilen mesafe ölçer, en son sıfırlamanızdan bu yana aracın yaptığı kilometreyi gösterir.

Kontak anahtarı “LOCK”/“OFF” veya “ACC” konumunda iken kilometre sıfırlama düğmesine basarsanız mesafe ölçer/sıfırlanabilir mesafe ölçer aydınlanır. Mesafe ölçer/sıfırlanabilir mesafe ölçer aydınlanmış konumdayken sıfırlanabilir mesafe ölçer A ve sıfırlanabilir mesafe ölçer B arasında seçim yapabilirsiniz. Kilometre sıfırlama düğmesine mesafe ölçer/sıfırlanabilir mesafe ölçerin aydınlanmaya başlamasından itibaren 10 saniye içerisinde basmazsanız mesafe ölçer/sıfırlanabilir mesafe ölçer söner. Ayrıca, mesafe ölçer/sıfırlanabilir mesafe ölçer aydınlanmaya başladıktan sonraki 10 saniye içerisinde sürücü kapısını açıp kapatırsanız mesafe ölçer/sıfırlanabilir mesafe ölçer aydınlatması söner. Gösterge, kilometre sıfırlama düğmesine basılarak aşağıdaki sırada gösterildiği şekilde değiştirilebilir.

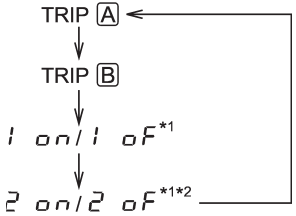

*1: Kontak anahtarı “ON” konumundayken görüntülenemezler.
*2: Sadece MT modeller

Sıfırlanabilir mesafe ölçeri sıfırlamak için düğmeye basarak göstergeyi A veya B sıfırlanabilir mesafe ölçer moduna getiriniz ve sonra da düğmeye 2 saniyeden daha uzun süre basınız.

⚠ DİKKAT

Güvenliğiniz açısından sürüş sırasında göstergenin fonksiyonunu değiştirmeye kalkışmayınız zira bir kazaya yol açabilirsiniz.

NOT

Gösterge grubu ile akü arasındaki bağlantı, aracın servise girmesi veya sigortanın değiştirilmesi gibi bir nedenle kesilmişse sıfırlanabilir mesafe ölçerdeki kaydedilmiş bilgiler silinir.

■ Devir göstergesi

Devir göstergesi motor devrini dakikada bin devir cinsinden gösterir.

⚠ DİKKAT

Motoru devir göstergesinin ibresi kırmızı bölgede iken çalıştırmayınız. Bu, motorda çok ciddi arızalar meydana gelmesine neden olabilir.

■ Yakıt göstergesi

⚠ DİKKAT

Dizel motorlu modellerde depoya dizel yakıt doldurunuz. Dizel yakıt hakkında bilgi almak için “Dizel motorun yakıt gereksinimleri” ☞F7-3 konusuna bakınız.

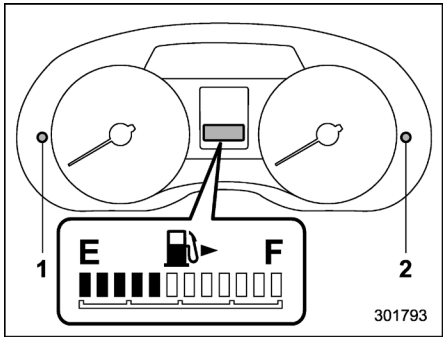

1) Kilometre sıfırlama düğmesi (soldan direksiyonlu modeller)
2) Kilometre sıfırlama düğmesi (sağdan direksiyonlu modeller)

Kontak anahtarı “ON” konumunda iken yakıt göstergesi görüntülenir ve depoda kalan yaklaşık yakıt miktarını gösterir.Depodaki yakıtın seviyesinin değişmesi nedeniyle yakıt göstergesinde frenlerken, viraj alırken veya hızlanırken hafif değişiklik olabilir.

– DEVAMI–

Kontak anahtarı “LOCK”/“OFF” veya “ACC” konumundayken kilometre sıfırlama düğmesine basarsanız yakıt göstergesi yanacak ve depoda kalan yakıt miktarını gösterecektir. Yakıt göstergesi depoda kalan yakıt miktarını gösterirken, (a) 10 saniye içerisinde kilometre sıfırlama düğmesine basmazsanız veya (b) sürücü kapısını açıp kapatırsanız yakıt göstergesinin ışığı sönecektir.

NOT

Yakıt göstergesinde “▶” işareti göreceksiniz. Bu işaret yakıt deposunun aracın sağında olduğunu hatırlatır.

Uyarı ve gösterge lambaları

Kontak anahtarı “ON” konumuna getirildiği zaman uyarı ve gösterge lambalarının bir kaçı yanacaktır. Bu sayede ampullerin çalışıp çalışmadığı kontrol edilebilir.

Park frenini devreye sokunuz ve kontak anahtarını “ON” (AÇIK) konumuna getiriniz. Sistem kontrolü yaparken, aşağıdaki lambalar yanar ve bir kaç saniye sonra veya motor çalıştırıldıktan sonra söner.

: Emniyet kemeri uyarı lambası (Sürücü emniyet kemeri uyarı lambası ve ön yolcu emniyet kemeri uyarı lambası yalnızca emniyet kemerleri bağlı iken kapanır.)

: SRS hava yastığı sistemi uyarı lambası

: Arka emniyet kemeri gösterge lambası (mevcutsa)

ON / : Ön yolcu ön hava yastığı AÇIK gösterge lambası (mevcutsa)

OFF / : Ön yolcu ön hava yastığı KAPALI gösterge lambası (mevcutsa)

: Arıza ikaz lambası (Motor lambasını kontrol ediniz)

: Yüksek soğutma suyu sıcaklığı uyarı lambası

: Şarj uyarı lambası

: Yağ basıncı uyarı lambası

: Düşük motor yağı seviyesi uyarı lambası

AT OIL TEMP: Otomatik şanzıman yağı sıcaklığı uyarı lambası (CVT modeller)

(ABS): ABS uyarı lambası

(!): Fren sistemi uyarı lambası

: Düşük yakıt uyarı lambası

: Yokuşta kalkış yardımı uyarı lambası/ Yokuşta kalkış yardımı KAPALI gösterge lambası (mevcutsa)

: Kapı açık uyarı lambası

AWD: AWD uyarı lambası (AWD CVT modeller)

: Hidrolik direksiyon uyarı lambası (hidrolik direksiyonlu modeller)

: Araç Dinamiği Kontrolü uyarı lambası/ Araç Dinamiği Kontrolü çalışma lambası

OFF: Araç Dinamiği Kontrolü KAPALI gösterge lambası

▲: Vites büyütme gösterge lambası (MT modeller)

CRUISE: Sabit hız kontrolü gösterge lambası (mevcut ise)

SET: Sabit hız kontrolü gösterge lambası (mevcut ise)

: Otomatik far yükseklik ayarı uyarı lambası (HID farlı modeller)

: Giriş anahtarı uyarı lambası (mevcutsa)

: Yakıt filtresi uyarı lambası (dizel motorlu modeller)

: Ön ısıtma gösterge lambası (dizel motorlu modeller)

: Dizel partikül filtresi uyarı lambası (dizel motorlu modeller)

: Aşırı devir uyarı lambası (dizel motorlu modeller)

: Otomatik Çalıştırma/Durdurma uyarı lambası/Otomatik Çalıştırma/Durdurma KAPALI gösterge lambası (mevcutsa)

: Otomatik Çalıştırma/Durdurma gösterge lambası (mevcutsa)

Lambalardan herhangi bir tanesi yanmazsa ampulün patlamış olduğunu veya ilgili sistemde bir arıza olduğunu gösterir.
Tamirat için yetkili bir SUBARU servisine başvurmanızı tavsiye ederiz.

■ Emniyet kemeri uyarı lambası ve sinyali

NOT

Emniyet kemeri uyarı sistemi aşağıda tarif edildiği gibi çalışmıyorsa, arızalı olabilir. Sistemi en yakın SUBARU servisine kontrol ettirmenizi ve gerekiyorsa tamir ettirmenizi öneriyoruz.

▼ Sürücü koltuğu emniyet kemeri uyarısı

Aracınızın sürücü koltuğu için bir emniyet kemeri uyarı sistemi bulunmaktadır.

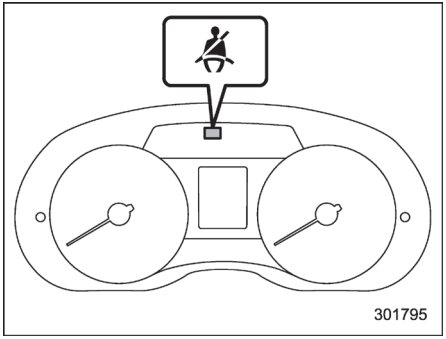

Sürücü uyarı lambası

Cihaz, kontak anahtarı “ON” (AÇIK) konumuna getirildiğinde sürücüye emniyet kemerini takmasını hatırlatmak amacıyla gösterge panelindeki uyarı lambasının yanmasını sağlar.
Araç, sürücü emniyet kemeri bağlanmamış bir şekilde yaklaşık 20 km/s’nin altında bir hızla hareket ediyorsa, uyarı lambası sürekli yanar.
Araç, sürücü emniyet kemeri bağlanmamış bir şekilde yaklaşık 20 km/s hıza ulaşırsa, uyarı lambası 1 saniyelik aralıklarla 5 saniye boyunca sürekli yanıp sönmeye başlar. Aynı zamanda, 1 saniyelik aralıklarla 5 saniye boyunca sürekli bir sesli uyarı duyulacaktır. Emniyet kemeri bu süre zarfında bağlanırsa, uyarı lambası sönecek ve sinyal sesi derhal kesilecektir.
Bu durum yaklaşık 108 saniye kadar devam edecektir. 108 saniyelik sürenin sonunda sürücü emniyet kemeri hala bağlanmamışsa, uyarı lambası yanıp sönme işlemini durduracak ve sinyal sesi kesilecektir. Ancak, uyarı lambası/lambaları, emniyet kemerleri bağlanmadığı müddetçe yanık kalacaktır.

▼ Ön yolcu koltuğu emniyet kemeri uyarısı (mevcutsa)

Aracınızın ön yolcu koltuğu için bir emniyet kemeri uyarı sistemi.

– DEVAMI–

bulunmaktadır.

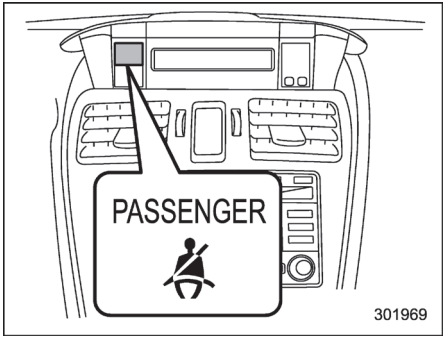

Ön yolcu uyarı lambası

Kontak anahtarı “ON” konumunda iken bu cihaz resimde gösterildiği gibi bir uyarı lambası yakarak, ön yolcuya emniyet kemerini bağlamasını hatırlatır.
Araç, ön yolcu emniyet kemeri bağlanmamış bir şekilde yaklaşık 20 km/s’nin altında bir hızla hareket ediyorsa, bağlanmamış emniyet kemerine karşılık gelen uyarı lambası/lambaları yanar ve sürekli yanık kalır.
Araç, ön yolcu emniyet kemeri bağlanmamış bir şekilde yaklaşık 20 km/s hıza ulaşırsa, uyarı lambası 1 saniyelik aralıklarla 5 saniye boyunca sürekli yanıp sönmeye başlar.
Aynı zamanda, 1 saniyelik aralıklarla 5 saniye boyunca sürekli bir sesli uyarı duyulacaktır.

Bağlanmamış olan sürücü veya ön yolcu emniyet kemerlerinden biri bu süre zarfında bağlanırsa, emniyet kemerine karşılık gelen uyarı lambası derhal sönecek fakat hala bağlanmamış bir emniyet kemeri varsa sinyal sesi duyulmaya devam edecektir.

NOT

- **Sürücü emniyet kemeri ile ön yolcu emniyet kemeri aynı anda bağlanmazsa (emniyet kemerlerinden biri diğerinden çok daha erken veya geç bağlanırsa) uyarı sesi daha uzun süre duyulacaktır (en az 10 saniye).**
- **Ön koltuktaki yolcu keşif sistemi, koltukta birinin oturup oturmadığını koltuk üzerindeki ağırlık vasıtasıyla tespit eder. Ancak, koltukta bir nesne varsa emniyet kemeri uyarı sistemi koltukta kimse oturmuyor olsa bile devreye girebilir.**
- **Ön yolcu koltuğu üzerine minder koymanız durumunda, yolcu keşif sistemi koltukta bir yolcu olduğunu tespit edemeyebilir.**

108 saniyelik sürenin sonunda sürücü ve/veya ön yolcu emniyet kemeri hala bağlanmamışsa, uyarı lambası/lambaları yanıp sönme işlemini durduracak ve sesli uyarı kesilecektir. Ancak, uyarı lambası/lambaları ilgili emniyet kemerleri bağlanmadığı müddetçe yanık kalacaktır.

■ Arka emniyet kemeri gösterge lambası ve sinyali (Avrupa ve Avustralya modelleri)

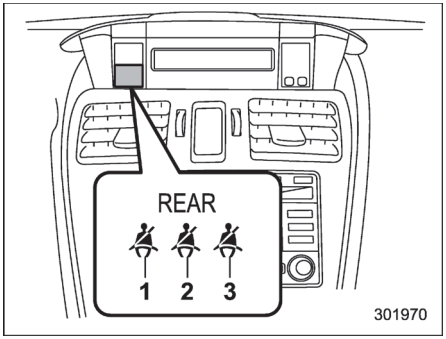

1) Arka koltuk (sol konum)
2) Arka koltuk (orta konum)
3) Arka koltuk (sağ konum)

Bu gösterge lambası resimde gösterilen konumdadır. Yalnızca emniyet kemerinin takılmadığı oturma konumlarını göstermek üzere yanar.

■ SRS hava yastığı sistemi uyarı lambası

⚠ UYARI

Gösterge lambası aşağıdaki durumlardan herhangi birisini sergilerse, bu, emniyet kemeri ön gergi sisteminde ve/veya hava yastığı sisteminde bir arıza olduğu anlamına gelebilir. Sistemi kontrol ettirmek için aracınızı hemen en yakın SUBARU servisine götürmenizi tavsiye ederiz. Kontrol ve tamir edilmediği takdirde emniyet kemeri ön gergileri ve hava yastığı güvenilir bir biçimde çalışmaz (örneğin hava yastığı hafif darbelerde açılabilir veya şiddetli darbelerde açılmayabilir).

- **Gösterge lambasının yanıp sönmesi veya göz kırpması**
- **Kontak anahtarı ilk defa "ON" konumuna getirildikten sonra uyarı lambasının yanmaması.**
- **Uyarı lambasının sürekli yanması**
- **Uyarı lambasının sürüş sırasında yanması**

■ Ön yolcu tarafı ön hava yastığı AÇIK ve KAPALI göstergeleri (mevcutsa)

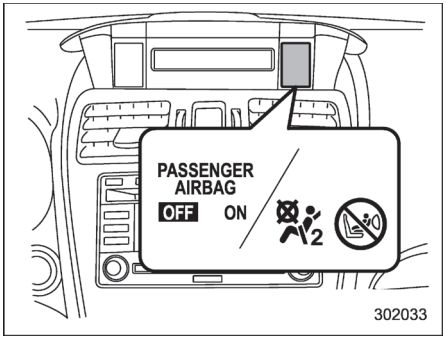

ON / : Ön yolcu tarafı ön hava yastığı AÇIK göstergesi

OFF / 2: Ön yolcu tarafı ön hava yastığı KAPALI göstergesi

Ön yolcu tarafı ön hava yastığı AÇIK ve KAPALI göstergeleri size, ön yolcu tarafı SRS ön hava yastığının durumunu gösterir. Kontak anahtarı "ON" konumuna getirildiğinde, hem AÇIK hem de KAPALI göstergeleri, sistem kontrol edilirken 6 saniye kadar yanar. Sistem kontrolünün ardından her iki gösterge de 2 saniyeliğine sönecektir. Bundan sonra, ön hava yastığı sistem kontrolüne göre belirlenen ön yolcu tarafı SRS ön hava yastığının durumuna bağlı olarak göstergelerden biri yanar.

Ön yolcu tarafı SRS ön hava yastığı devreye girerse, KAPALI göstergesi kapalı kalacak ve yolcu ön hava yastığı AÇIK göstergesi yanacaktır.
Ön yolcu tarafı SRS ön hava yastığı devre dışı bırakılırsa, KAPALI göstergesi kapalı yanacak ve yolcu ön hava yastığı AÇIK göstergesi kapanacaktır.

Kontak anahtarı "ON" konumunda iken, sistem kontrolü tamamlandıktan sonra AÇIK ve KAPALI göstergelerinin ikisi de yanıyor veya ikisi de sönmüş olursa sistemde arıza var demektir. Böyle bir durumda kontrol için hemen SUBARU servisinize danışmanızı tavsiye ederiz.

– DEVAMI–

■ Arıza ikaz lambası (Motor lambasını kontrol ediniz)

▼ OBD sistemi bulunan modeller

Avrupa'da satılan araçlar, aracın emisyon kontrol sisteminin performansını izleyen OBD adlı gelişmiş bir araç üstü arıza teşhis sistemi ile donatılmıştır.
Avrupa dışındaki bazı ülkelerde satılan araçlar da OBD sistemiyle donatılabilir. Aracınızda OBD sistemi bulunup bulunmadığını tespit etmek için SUBARU bayinize sormanızı tavsiye ederiz.

OBD sistemi, aracın kullanım ömrü için emisyonların kabul edilebilir seviyelerde olmasını sağlayarak çevreyi korumaya yardımcı olur.

Motor çalışmakta iken arıza gösterge lambası sürekli yanarsa veya yanıp sönerse, bu durum emisyon kontrol sisteminde bir sorun veya potansiyel bir sorun olduğunu ve bakıma ihtiyaç duyulduğunu gösterebilir. OBD sistemi ayrıca herhangi bir arızayı düzgün şekilde teşhis edebilmeleri için servis teknisyenlerine de yardımcı olur.

⚠ DİKKAT

Araç hareket halinde iken arıza ikaz lambası yanarsa mümkün olan en kısa zamanda aracınızı SUBARU servisinize kontrol ettirmenizi/tamir ettirmenizi tavsiye ederiz.
Aracın emisyon kontrol sisteminin gerektiği şekilde kontrol ettirilmeden ve tamir ettirilmeden kullanılması, aracınızda garanti kapsamına girmeyen ciddi hasarlara yol açabilir.

▽ Lamba sürekli olarak yanıyorsa

Lamba sürüş sırasında yanar veya motor çalışmaya başlatıldıktan sonra sönmezse emisyon kontrol sisteminde bir arıza algılanmış demektir.

Aracınızın derhal yetkili bir SUBARU servisi tarafından kontrol edilmesini tavsiye ederiz.

▽ Lamba yanıp sönüyorsa

Lamba sürüş sırasında yanıp sönüyorsa motorda emisyon kontrol sistemine hasar verebilecek vuruntu algılanmış demektir.

Emisyon kontrol sisteminin hasar görmemesi için aşağıdakileri yapmalısınız:

- Aracın hızını azaltınız.
- Ani hızlanmalardan kaçınınız.
- Aşırı dik yokuşları çıkmayınız.
- Mümkünse kargo miktarını azaltınız.
- Mümkün olan en kısa zamanda römork çekmeyi bırakınız.

Arıza ikaz lambası, birkaç sürüş çevriminden sonra yanıp sönmeye son verebilir veya sürekli yanabilir. Aracınızın derhal yetkili bir SUBARU servisi tarafından kontrol edilmesini tavsiye ederiz.

▼ OBD sistemi ile donatılmamış araçlar

Motor çalışıyorken arıza gösterge lambası yanarsa, bu durum motor kontrol sisteminde bir sorun olduğunu gösterebilir.
Lamba sürüş sırasında yanarsa veya motor çalıştırıldıktan sonra sönmezse, hemen en yakın SUBARU bayinizle irtibata geçmenizi öneririz.

■ Soğutma suyu sıcaklığı düşük gösterge lambası/ Soğutma suyu sıcaklığı yüksek uyarı lambası

⚠ DİKKAT

- **Kontak anahtarını "ON" konumuna getirdikten sonra, bu gösterge lambası/uyarı lambası aşağıdaki davranışlardan birini sergilerse, elektrik sisteminde arıza olabilir. Böyle bir durumda kontrol için hemen SUBARU servisinize danışmanızı tavsiye ederiz.**
  - **KIRMIZI renkte yanıp sönüyorsa.**
  - **2 saniyeden uzun süre KIRMIZI yanarsa.**
  - **Sırasıyla KIRMIZI ve MAVİ renkte yanıp sönüyorsa.**
- **Sürüş sırasında bu gösterge lambası/uyarı lambası aşağıdaki davranışlardan birini sergilerse mutlaka tavsiye edilen önlemleri alınız.**
  - **KIRMIZI yanıp sönüyorsa veya yanıyorsa:**
    Böyle bir durumda aracı hemen güvenli bir şekilde durdurunuz ve motor hararet yaptığında uygulanacak acil durum aşamalarına bakınız.

Daha sonra, sistemi kontrol ettirmek için aracınızı en yakın SUBARU servisine götürmenizi tavsiye ederiz. "Motorun hararet yapması" ☞F9-21 konusuna bakınız.

- **Sırasıyla KIRMIZI ve MAVİ renkte yanıp sönüyorsa:**
  Elektrikli sistemde arıza olabilir. Kontrol için SUBARU servisinize danışmanızı tavsiye ederiz.

Bu soğutma suyu sıcaklığı düşük uyarı lambası/soğutma suyu sıcaklığı yüksek uyarı lambası aşağıdaki üç işleve sahiptir:

- **MAVİ** renkteki aydınlatma, motorun yetersiz ısındığını gösterir
- **KIRMIZI** renkte yanıp sönmesi motorun hararet yapmak üzere olduğunu gösterir
- **KIRMIZI** renkteki aydınlatma, motorun hararet yaptığını gösterir

Sistem kontrolü için, kontak anahtarı "ON" konumuna getirildiğinde bu gösterge lambası/uyarı lambası yaklaşık 2 saniye süreyle **KIRMIZI** renkte yanar.
Daha sonra gösterge lambası/uyarı lambası **MAVİ** renge döner ve **MAVİ** renkte yanmaya devam eder. Bu **MAVİ** aydınlatmalı lamba, motor yeterince ısındığında söner.

Soğutma suyu sıcaklığı belirlenen değerin üzerinde ısınırsa gösterge lambası/uyarı lambası **KIRMIZI** renkte yanıp söner. Bu sırada, motor hararet yapmak üzeredir.
Soğutma suyu sıcaklığı daha da yükselirse, gösterge lambası/uyarı lambası sürekli olarak **KIRMIZI** renkte yanmaya başlar. Bu durumda motor hararet yapıyor olabilir.

Bu gösterge lambası/uyarı lambası KIRMIZI renkte yandığında veya **KIRMIZI** renkte yanıp söndüğünde, aracı mümkün olan en kısa sürede yavaşça durdurunuz ve motor hararet yaptığında uygulanacak acil durum aşamalarına bakınız. "Motorun hararet yapması" ☞F9-21 konusuna bakınız. Daha sonra, sistemi kontrol ettirmek için aracınızı en yakın SUBARU servisine götürmenizi tavsiye ederiz.

Ayrıca, gösterge lambası/uyarı lambası sık sık **KIRMIZI** renkte yanıp sönüyorsa elektrikli sistemde bir arıza olabilir. Kontrol için SUBARU servisinize danışmanızı tavsiye ederiz.

NOT

Belirli bir sürüş koşulundan sonra motor yeniden çalıştırılırsa, bu gösterge lambası/uyarı lambası KIRMIZI renkte yanabilir. Ancak, kısa bir süre sonra gösterge lambası/uyarı lambası sönerse, bu durum

– DEVAMI–

bir arızayı göstermez.

■ Şarj uyarı lambası

Motor çalışmakta iken bu lamba yanarsa şarj sisteminin doğru çalışmadığını gösterebilir.

Lamba sürüş sırasında yanar veya motor çalışmaya başlatıldıktan sonra sönmezse ilk güvenli yerde motoru durdurunuz ve alternatör kayışını kontrol ediniz. Kayış gevşekse, kopmuşsa veya kayış sağlam olmasına rağmen lamba yanmaya devam ediyorsa derhal en yakın SUBARU servisi ile temasa geçiniz.

■ Yağ basıncı uyarı lambası

Motor çalışmakta iken bu lamba yanarsa motor yağı basıncının düşük olduğunu ve yağlama sisteminin doğru çalışmadığını gösterebilir.

Lamba sürüş sırasında yanar veya motor çalışmaya başladıktan sonra sönmezse mümkün olan ilk güvenli yerde motoru durdurunuz ve motor yağ seviyesini kontrol ediniz. Yağ seviyesi düşükse yağı tamamlayınız. Motor yağı seviyesi normal seviyede ise ancak lamba yanmaya devam ediyorsa derhal en yakın SUBARU servisi ile temasa geçmenizi tavsiye ederiz.

Yağ seviyesinin kontrol edilmesi ve motor yağı ekleme ile ilgili detaylar için “Motor yağı” ☞F11-14 konusuna bakınız.

⚠ DİKKAT

Yağ basıncı uyarı lambası yanıyorken motoru çalıştırmayınız. Bu, motora ciddi hasar verebilir.

■ Düşük motor yağı seviyesi uyarı lambası

Bu lamba, motor yağı seviyesi alt sınıra kadar düştüğünde de yanar. Gösterge yanma koşulları ve kalan yağ miktarı aşağıdaki gibidir.

Benzinli modeller:
- kontak anahtarı “ON” konumunda iken ancak motor çalışmıyorken: yaklaşık 2.3 litre (2.4 US qt, 2.0 Imp qt)
- motor çalışır durumdayken: yaklaşık 3.8 litre (4.0 US qt, 3.3 Imp qt)

Dizel motorlu modeller:
- kontak anahtarı “ON” konumunda iken ancak motor çalışmıyorken: yaklaşık 3.0 litre (3.2 US qt, 2.6 Imp qt)
- motor çalışır durumdayken: yaklaşık 4.5 litre (4.8 US qt, 4.0 Imp qt)

Sürüş sırasında lamba yanarsa, aracı güvenli bir yere ve düz bir konuma park ediniz ve sonra da motor yağı seviyesini kontrol ediniz. Yağ seviyesi normal aralıkta değilse ilk fırsatta motor yağı doldurunuz. “Motor yağı” ☞F11-14 konusuna bakınız.
Yağ doldurduktan sonra uyarı lambası sönmüyorsa veya yağ seviyesi normal aralıkta olmasına rağmen lamba yanıyorsa aracı bir SUBARU yetkili servisinde kontrol ettirmenizi tavsiye ederiz.

NOT

- **Motor yağını değiştirseniz veya motor yağı ekleseniz bile lamba hemen sönmeyecektir. Motor hareket etmeye başladıktan sonra sönecektir. Aracın kullanıldığı sürüş koşullarına ve çevreye göre, lambanın sönmesi yaklaşık 10 dakika kadar bir zaman alabilir. 15 dakika geçtikten sonra lamba hala sönmemişse SUBARU bayiniz ile irtibata geçmenizi tavsiye ederiz.**
- **Motordaki yağ hareketleri sonucunda yağ seviyesi tespit edilebildiğinden lamba aşağıdaki koşullarda geçici olarak yanabilir.**
  – araç oldukça dik bir yamaçta

veya yokuşta duruyorsa
– araç sürekli olarak hızlanıp yavaşladığında
– araç sürekli olarak dönüş yaptığında
– araç sürekli inişleri ve çıkışları olan bir yolda kullanılıyorken

■ Otomatik şanzıman yağı sıcaklığı uyarı lambası (CVT modeller)

AT OIL TEMP

Lamba motor çalışmakta iken yanarsa şanzıman yağı sıcaklığının çok yüksek olduğunu gösterebilir.

Sürüş sırasında lamba yanarsa, derhal aracınızı güvenli bir yerde durdurunuz ve uyarı lambası sönene kadar motoru rölantide bırakınız.

▼ Şanzıman kontrol sistemi uyarısı

“AT OIL TEMP” (Otomatik şanzıman yağı sıcaklığı) uyarı lambası, motor çalıştıktan sonra yanıp sönmeye başlarsa, bu, şanzıman sisteminin doğru bir şekilde çalışmadığına işaret eder. Bakım için derhal en yakın SUBARU servisi ile temasa geçmenizi tavsiye ederiz.

■ ABS uyarı lambası

⚠ DİKKAT

- **Aşağıdaki durumlardan biri meydana gelirse ilk fırsatta ABS sistemini SUBARU servisine tamir ettirmenizi tavsiye ederiz.**
  - **Uyarı lambası kontak anahtarı “ON” konumuna getirildiği zaman yanmazsa.**
  - **Kontak anahtarı “ON” konumuna getirildikten sonra uyarı lambası yanar ancak aracın hızı yaklaşık 40 km/s’in üzerine çıktığı zaman bile sönmez.**
  - **Uyarı lambası sürüş sırasında yanarsa.**
- **Uyarı lambası yanıyorken (ve fren sistemi uyarı lambası kapalı iken) ABS fonksiyonu kapanır. Ancak, normal fren sistemi normal şekilde çalışmaya devam eder.**

EBD (elektronik fren kuvveti dağılımı) sistemi arızalanırsa ABS uyarı lambası fren sistemi uyarı lambası ile birlikte yanar. EBD sistemi arıza uyarısı ile ilgili ayrıntılı bilgi için “Elektronik Fren Gücü Dağıtımı (EBD) sistemi uyarısı” ☞F3-21 konusuna bakınız.

NOT

● Uyarı lambası aşağıda belirtildiği gibiyse ABS sisteminin normal olduğu söylenebilir.
● Uyarı lambası, kontak anahtarı “ON” (AÇIK) konumuna getirildiği zaman yanar ve motor çalışmaya başladıktan yaklaşık 2 saniye sonra söner.
● Uyarı lambası motor çalışmaya başlatıldıktan hemen sonra yanar, ancak derhal söner ve sönük kalırsa.
● Uyarı lambası motor çalışmaya başlatıldıktan sonra yanmaya devam eder ama aracın hızı yaklaşık 40 km/s’e ulaştığında söner.
● Uyarı lambası sürüş sırasında yanar ama hemen söner ve sönük kalır.

Motorun yardımcı bir akü ile çalıştırılması gibi aracın zayıf aküyle sürüldüğü durumlarda ABS uyarı lambası yanabilir. Bunun nedeni düşük akü voltajıdır.

– DEVAMI–

ve bir arıza olduğu anlamına gelmez. Akü tamamen şarj edildikten sonra lamba söner.

■ Araç Dinamiği Kontrolü uyarı lambası/Araç Dinamiği Kontrolü çalışma lambası

▼ Araç Dinamiği Kontrol uyarı lambası

⚠ DİKKAT

Araç Dinamikleri Kontrol sistemi, ABS sisteminin elektrik devresi üzerinden ABS kontrolünü sağlar. Buna göre ABS çalışamaz durumdaysa Araç Dinamikleri Kontrol sistemi, ABS kontrolü sağlayamaz. Sonuç olarak, Araç Dinamikleri Kontrol sistemi çalışamaz duruma gelerek uyarı lambasının yanmasına yol açar. Bu durumda hem Araç Dinamikleri Kontrol sistemi ve hem de ABS sistemi çalışamaz durumda olmalarına rağmen fren sisteminin olağan fonksiyonları hala mevcuttur. Bu sayede emniyette olursunuz, ancak yine de çok dikkatli kullanınız ve aracınızı mümkün olan en kısa zamanda bir SUBARU servisi tarafından kontrol ettiriniz.

NOT

● Araç Dinamikleri Kontrol sisteminin kendi elektrik devresi arızalanırsa, sadece uyarı lambası yanar. Bu sırada ABS (Kilitlenmesiz fren sistemi) tamamen çalışır durumdadır.
● ABS/Araç Dinamikleri Kontrol sisteminin elektronik kontrol sistemi arızalandığı zaman uyarı lambası yanar.

Araç Dinamikleri Kontrol sistemi aşağıdaki durumlarda muhtemelen devre dışı olacaktır. Aracınızı derhal bir SUBARU servisinde kontrol ettirmenizi tavsiye ederiz.
● Uyarı lambası kontak anahtarı “ON” konumuna getirildiği zaman yanmazsa.
● Araç sürüş halinde iken uyarı lambası yanarsa.

NOT

Uyarı lambası aşağıda belirtilen şekilde yanıyorsa, Araç Dinamiği Kontrol sisteminin normal olduğu düşünülebilir.
● Uyarı lambası, kontak anahtarı “ON” (AÇIK) konumuna getirildiği zaman yanar ve motor çalışmaya başladıktan yaklaşık 2 saniye sonra söner.
● Uyarı lambası motor çalışmaya başlatıldıktan hemen sonra yanar, ancak derhal söner ve sönük kalırsa.
● Uyarı lambası motorun çalışmaya başlatılmasından sonra yanar ve araç sürülmekte iken sönerse.
● Uyarı lambası sürüş sırasında yanar ama hemen söner ve sönük kalır.
● Uyarı lambası motor durduğunda yanar ve motor yeniden çalıştırıldıktan sonra yanmaya devam eder. Ancak, araç hareket etmeye başladığında sönecektir.

▼ Araç Dinamiği Kontrolü devrede uyarı lambası

Bu gösterge lambası, kayma önleme fonksiyonunun ve çekiş kontrol fonksiyonunun devreye girişi sırasında yanıp söner.

NOT

● Lamba, motor durduktan sonra özellikle de soğuk havalarda kısa bir süre yanmaya devam edebilir. Bu sistemde bir sorun olduğu anlamına gelmez. Lamba motor ısınır ısınmaz lamba sönmelidir.

● Motorda bir sorun olduğunda ve Arıza İkaz lambası/MOTOR KONTROL lambası yandığında bu gösterge lambası da yanar.

Araç Dinamiği Kontrol sistemi aşağıdaki durumlardan herhangi bir tanesi ortaya çıkarsa muhtemelen arızalıdır. Aracınızı derhal bir SUBARU servisinde kontrol ettirmenizi tavsiye ederiz.
● Motorun çalışmasının (ısınmasının) ardından birkaç dakika geçmesine rağmen lamba sönmez.

■ Araç Dinamiği Kontrolü KAPALI gösterge lambası

Araç Dinamikleri Kontrol sisteminin kapatılması amacıyla Araç Dinamikleri Kontrolü KAPATMA (OFF) düğmesine basıldığında lamba yanar.

Araç Dinamikleri Kontrol sistemi aşağıdaki durumlarda muhtemelen devre dışı olacaktır. Aracınızı derhal bir SUBARU servisinde kontrol ettirmenizi tavsiye ederiz.
● Lamba, kontak anahtarı “ON” konumuna getirildiği zaman yanmazsa.
● Kontak anahtarı “ON” (AÇIK) konumuna getirildikten sonra yaklaşık 2 saniyelik bir süre geçmiş olmasına rağmen lamba sönmez.

■ Fren sistemi uyarı lambası

⚠ UYARI

- **Fren sistemi uyarı lambası yanıyorken aracı kullanmak tehlikelidir. Bu, fren sisteminin doğru çalışmadığını gösterebilir. Lamba yanmaya devam ederse frenleri derhal bir SUBARU servisine kontrol ettirmenizi tavsiye ederiz.**
- **Frenlerin doğru çalışmadığına dair en ufak bir şüpheniz varsa aracı kullanmayınız. Aracınızı tamir için en yakın SUBARU servisine çektirmenizi tavsiye ederiz.**

Bu lambanın aşağıda anlatılan fonksiyonları vardır.

▼ Park freni uyarısı

Kontak anahtarı “ON” konumunda iken park freni uygulandığı zaman lamba yanar. Park freni tamamen serbest olduğu zaman söner.

▼ Fren hidrolik seviyesi uyarısı

Lamba, fren hidroliği hidrolik haznesinin “MIN” seviyesine yaklaştığı, kontak anahtarı “ON” konumunda olduğu ve park freni serbest olduğu zaman yanar.

Lamba sürüş sırasında (park freni tamamen serbest durumda ve kontak anahtarı “ON” konumunda iken) yanarsa bu, fren sisteminde bir kaçak olduğunu veya fren balatalarının aşınmış olduklarının bir göstergesi olabilir. Bu durum meydana geldiği zaman aracı karşınıza çıkan ilk emniyetli yerde derhal durdurunuz ve fren hidroliği seviyesini kontrol ediniz. Detaylar için “Fren hidroliği” ☞F11- 26 konusuna bakınız. Hidrolik seviyesi haznedeki “MIN” (BOŞ) işaretinin altında ise aracı sürmeyiniz. Aracınızı tamir için en yakın SUBARU servisine çektirmenizi tavsiye ederiz. Detaylar için “Çekme” ☞F9- 22 konusuna bakınız.

▼ Elektronik Fren Kuvveti Dağılım (EBD) sistemi uyarısı

EBD sisteminde bir arıza ortaya çıktığı zaman fren sistemi uyarı lambası yanar. Bu durumda lamba, ABS uyarı lambası ile beraber yanar.
Sürüş sırasında fren sistemi uyarı lambası ve ABS uyarı lambası aynı anda yanarsa EBD sistemi arızalı olabilir.

EBD sistemi çalışmasa bile klasik

– DEVAMI–

fren sistemi hala görevini yapar.
Ancak frenler her zamankinden daha sert uygulandığı zaman ve bu nedenle aracın hareketini kontrol etmek bir miktar zorlaştığı zaman arka tekerleklerin kilitlenmeye eğilimi artar.

Fren sistemi uyarı lambası ve ABS uyarı lambası aynı anda yanarsa aşağıdaki prosedürü uygulayınız:
1. Aracı karşımıza çıkan ilk emniyetli, düz yerde durdurunuz.
2. Motoru durdurunuz, park frenini devreye sokunuz ve sonra tekrar çalıştırınız.
3. Ayağınızı park freninden çekiniz. Uyarı lambalarının her ikisi de sönerse EBD sistemi arızalı olabilir.
En yakın SUBARU servisine kadar aracı sürmenizi ve sistemi kontrol ettirmenizi tavsiye ederiz.
4. Her iki uyarı lambası tekrar yanar ve motor çalışmaya başlatıldıktan sonra yanık kalırsa motoru tekrar durdurunuz, park frenine basınız ve fren hidrolik seviyesini kontrol ediniz. Detaylar için “Fren hidroliği” ☞F11- 26 konusuna bakınız.
5. Fren hidroliği seviyesi “MIN” (BOŞ) işaretinin altında değilse EBD sistemi arızalı olabilir. En yakın SUBARU servisine kadar aracı sürmenizi ve sistemi kontrol ettirmenizi tavsiye ederiz.
6. Fren hidroliği seviyesi “MIN” (BOŞ) işaretinin altında ise aracı SÜRMEYİNİZ. Bunun yerine aracı en yakın SUBARU servisine çektirmenizi tavsiye ederiz. Detaylar için “Çekme” ☞F9- 22 konusuna bakınız.

■ Düşük yakıt uyarı lambası

Yakıt uyarı lambası, depo hemen hemen boşken (yaklaşık 9,0 litre (2.3 US gal, 1.9 Imp gal) yakıt kalmışken) yanar.
Sadece kontak anahtarı “ON” (AÇIK) konumunda iken çalışır. Bu lamba yandığında, yakıt deposunu hemen doldurun.

NOT

Depodaki yakıt miktarı 13 litreye (3.5 US gal, 2.9 Imp gal) ulaşmadığı sürece bu lamba sönmez.

⚠ DİKKAT

Düşük yakıt uyarı lambası yandığında hemen depoya yakıt koyunuz. Boş depodan kaynaklanan motor teklemeleri, motora zarar verebilir.

■ Yokuşta kalkış yardımı uyarı lambası (mevcutsa)/Yokuşta kalkış yardımı KAPALI gösterge lambası (mevcutsa)

▼ Yokuşta kalkış yardımı uyarı lambası

Motor çalışırken yokuşta kalkış yardımı sistem kontrolünde herhangi bir arıza tespit edilirse, uyarı lambası yanar.

⚠ UYARI

Yokuşta kalkış yardımı uyarı lambası yandığında, aracınızı yetkili bir SUBARU bayisinde kontrol ettirmenizi öneririz.

▼ Yokuşta kalkış yardımı KAPALI gösterge lambası

Yokuşta kalkış yardımı sistemi devde dışı iken, Yokuşta kalkış yardımı KAPALI gösterge lambası, sürücüyü Yokuşta kalkış yardımı sisteminin çalışmadığı konusunda uyarmak için sürekli olarak yanar.

■ Kapı açık uyarı lambası

Herhangi bir kapı veya bagaj (5 kapılı modeller) veya bagaj kapağı (4 kapılı modeller) tamamen kapanmazsa, uyarı lambası yanar. Bu fonksiyon kontak anahtarı

“LOCK”/“OFF” veya “ACC” konumunda iken veya anahtar kontaktan çıkarıldığında işe yarar.

Aracı sürmeye başlamadan önce bu lambanın mutlaka sönük olmasını sağlayınız.

■ Dört Tekerlekten Çekiş uyarı lambası (AWD CVT modeller)

AWD

⚠ DİKKAT

AWD uyarı lambası yanıp sönerken sürmeye devam etmek, aktarma organlarına hasar verebilir. AWD uyarı lambası yanıp sönmeye başlarsa, hemen güvenli bir yere park ediniz ve tekerleklerden birinin aşırı derecede düşük bir hava basıncına ya da lastiklerin farklı çaplara sahip olup olmadığını kontrol ediniz.

NOT

Geçici yedek lastik kullanılırsa AWD uyarı lambası yanıp sönebilir. Geçici yedek lastik kullanımı, bu nedenle, gerekli minimum süre ile sınırlıdır. Geçici yedek lastiği ilk fırsatta klasik lastik ile değiştirin.

Aracın tekerleklerine değişik çaplarda lastikler takıldığı veya lastiklerin herhangi birisinin hava basıncı aşırı düşük olduğu halde araç sürülürse lamba yanıp söner.

■ Hidrolik direksiyon uyarı lambası (hidrolik direksiyonlu modeller)

Bu uyarı lambası, motor çalışıyorken elektrikli hidrolik direksiyon sisteminde bir arıza tespit edildiğinde yanar.

⚠ DİKKAT

Hidrolik direksiyon uyarı lambası yandığında, direksiyon simidinin çalışmasında daha fazla dirençle karşılaşılabilir. En yakın SUBARU servisine kadar aracı sürmenizi ve aracı derhal kontrol ettirmenizi tavsiye ederiz.

NOT

Direksiyon simidi aşağıdaki şekillerde çalışıyorsa hidrolik direksiyon kontrol sistemi, kumanda bilgisayarı ve tahrik motoru gibi sistem bileşenlerinin aşırı ısınmasını önlemek için hidrolik desteği geçici olarak sınırlandırabilir.

- **Paralel park etme işlemi sırasında direksiyon simidinin sık aralıklarla döndürülmesi gibi durumlarda direksiyon simidi sık sık kullanılır ve araç aşırı düşük hızda dönüş yaparken keskin bir şekilde döndürülür.**
- **Direksiyon simidi uzun bir süre sonuna kadar döndürülmüş halde kalır.**

Bu esnada, direksiyonda daha fazla direnç olacaktır. Ancak, bu bir arıza olduğu anlamına gelmez. Direksiyon simidi bir süre kullanılmadıktan ve hidrolik direksiyon kontrol sistemi soğuma şansı bulduktan sonra normal direksiyon kuvveti geri gelecektir. Ancak, hidrolik direksiyon, hidrolik desteğin çok sık sınırlandırılmasına neden olacak standart dışı bir şekilde çalışıyorsa bu, hidrolik direksiyon kontrol sisteminin arızalanmasına neden olabilir.

■ Otomatik far yükseklik ayarı uyarı lambası (HID farlı modeller)

Otomatik far yükseklik ayarı normal şekilde çalışmadığında bu lamba yanar.
Bu lamba sürüş sırasında yanar ve kontak anahtarı “ON” konumuna getirildikten yaklaşık 3 dakika sonra

– DEVAMI–

sönmezse, aracınızı SUBARU bayinizde kontrol ettirmenizi tavsiye ederiz.

■ Marş düğmeli anahtarsız giriş sistemi sesli uyarıları ve uyarı lambası (mevcut ise)

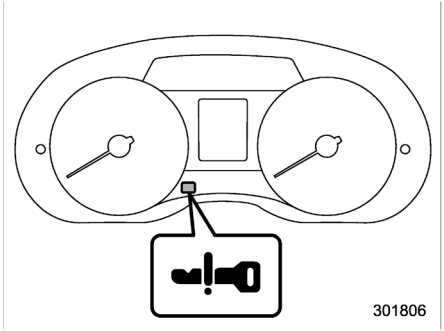

Giriş anahtarı uyarı lambası

Marş düğmeli anahtarsız giriş işlevinde, hatalı işlemleri asgari düzeye indirmek ve aracı hırsızlığa karşı korumak için, bir sesli uyarı duyulur ve gösterge tablosu üzerindeki giriş anahtarı uyarı lambası yanıp söner.
Sesli uyarı duyulduğunda ve/veya uyarı lambası yanıp söndüğünde, uygun tedbirleri alınız.

⚠ UYARI

Motoru çalıştırdığınızda, marş düğmesi üzerindeki gösterge yeşil renkte yanıp sönüyorsa aracı asla sürmeyiniz. Bu durum direksiyon simidinin serbest bırakılmadığını gösterir ve ciddi yaralanma ve ölüme sebebiyet verecek bir kazaya sebep olabilir.

⚠ DİKKAT

- **Marş düğmesi üzerindeki çalışma göstergesi yeşil renkte yanıp söndükten sonra motor tekrar çalıştırıldığında çalışma göstergesi hala yeşil renkte yanıp sönüyorsa direksiyon kilidinde bir arıza olabilir. Böyle bir durumda mümkün olan en kısa zamanda SUBARU servisinizle temasa geçmenizi tavsiye ederiz.**
- **Marş düğmesi üzerindeki çalışma göstergesi turuncu renkte yanıp söndüğünde, hemen yetkili bir SUBARU bayisiyle irtibata geçmenizi tavsiye ederiz.**

NOT

- **Anahtarsız giriş anahtarı bagajda olduğu için kapılar kilitli değilse, bagaj kapağı üzerindeki bagaj açma düğmesine basılarak bagaj kapağı açılamaz. Bagaj kapağını açmak için bagaj kapağı serbest bırakma kolunu yukarıya doğru çekiniz.**
- **“Bagaj kapağının içeriden açılması” ☞F2-27 konusuna bakınız.**
- **Giriş anahtarını bagaj içerisinde bırakmayınız. Giriş anahtarının konumuna ve duruma bağlı olarak, bagaj kilitleme koruma fonksiyonu çalışmayabilir.**
- **Anahtarın üzerinizde olduğuna emin olunuz ve bagaj kapağını kapatınız.**
- **Giriş anahtarı aracın içerisindeki çalışma aralıkları içerisinde olduğunda bile, giriş anahtarının durumuna ve çevresel koşullara bağlı olarak motorun çalıştırılması için giriş anahtarı uyarısı verilebilir.**
- **Giriş anahtarı aracın dışına açık bir camdan çıkartıldığında, giriş anahtarı çıkarıldı uyarısı veya yolcu giriş anahtarı çıkarıldı uyarısı verilmeyecektir.**

▼ Uyarı listesi

NOT

Çin modellerinde dış ortam uyarı sinyali duyulmaz.

Aracın içindeki sesli uyarı	Dış uyarı sinyali (Çin modelleri hariç)	Gösterge üzerindeki giriş anahtarı uyarı lambası	Marş düğmesi üzerindeki çalışma göstergesi	Durum	İşlem
Ding sesi ... (aralıklı)	—	—	—	Marş düğmesi “ACC” konumundayken sürücü kapısı açılmıştır (CVT modellerde, vites kolu “P” konumundayken).	Marş düğmesi “OFF” (KAPALI) konumuna getiriniz veya sürücü kapısını kapatınız. *Araçtan çıkarken, marş düğmesini “OFF” (KAPALI) konumuna getirmeyi unutmayınız.
				Sürücü kapısı açıkken, marş düğmesi “OFF” (KAPALI) konumuna getirilmiştir.	Sürücü kapısını kapatınız.
—	Kısa bip sesi (2 saniye	—	—	**Kilitleme uyarısı:** Giriş anahtarı aracın içerisindeyken, tüm kapılar kilitlenmeye çalışılmıştır.	Giriş anahtarını araçtan çıkartınız ve kapıları kilitleyiniz. *Giriş anahtarı aracın içerisindeyken kapılar kilitlenemez. *Bir sinyal duyulur ve tüm kapıların kilidi açılır.
				Bagaj kilitleme uyarısı: Tüm kapılar kilitli (veya otomatik kilitleme periyodu esnasında) ve içerisinde giriş anahtarı olduğu halde bagaj kapatılmıştır (4 kapı).	Giriş anahtarını bagajdan çıkartıp, bagaj kapağını kapatınız. *Bu uyarı zilinden sonra bagaj açma düğmesine basılarak bagaj kilidi açılabilir.
				Giriş anahtarı kilitlenme uyarısı: Marş düğmesi “OFF” konumundayken ve giriş anahtarı aracın içerisindeyken, kapı kilitleme sensörüne dokunulmuştur.	Giriş anahtarını araçtan çıkartınız ve kapıları kilitleyiniz. *Giriş anahtarı aracın içerisindeyse, kapılar kilitlenemez.

– DEVAMI–

Aracın içindeki sesli uyarı	Dış uyarı sinyali (Çin modelleri hariç)	Gösterge üzerindeki giriş anahtarı uyarı lambası	Marş düğmesi üzerindeki çalışma göstergesi	Durum	İşlem
—	Bip sesi... (5 defa)	—	—	**Kapı açık uyarısı:** Marj düğmesi “OFF” konumundayken ve bagaj kapağı dâhil olmak üzere kapılardan biri açıkken, kapı kilidi sensörüne dokunulur.	Kapıları kapatınız ve kilitleyiniz. *bagaj kapağı dâhil olmak üzere kapılardan biri açılırsa, kapılar kilitlenemez.
—	Uzun bip sesi (en fazla 60 saniye)	—	—	**Güç uyarısı:** Giriş anahtarı yaklaştırılırken ve marş düğmesi “OFF” (KAPALI) konumundan başka bir konumdayken, kapı kilitleme sensörüne dokunulmuştur (CVT modellerde, vites kolu “P” konumundayken).	Giriş anahtarını araca geri getiriniz veya marş düğmesini “OFF” konumuna getiriniz. * Marş düğmesi “OFF” konumuna getirilmemişse kapılar kilitlenemez.
Ding sesi ... (7 saniye)	—	(1 san. aralıklarla yanıp söner)	—	**Giriş anahtarı uyarısı:** Giriş anahtarı aracın içerisinde değilken araç sürülür.	Giriş anahtarını yaklaştırınız ve aracı sürünüz.
Ding sesi	—	(1 san. aralıklarla yanıp söner)	—	**Motor çalışması için giriş anahtarı uyarısı:** Giriş anahtarı aracın içerisinde değilken, marş düğmesine basılır.	Giriş anahtarını yaklaştırınız ve marş düğmesine basınız.
Ding sesi	Bip sesi (3 defa)	(1 san. aralıklarla yanıp söner)	—	**Giriş anahtarı çıkartma uyarısı:** Sürücü araçtan giriş anahtarıyla çıkmış ve marş düğmesi “OFF” konumundan başka bir konumdayken, sürücü kapısını kapatmıştır (CVT modellerde, vites kolu “P” konumundayken).	Marj düğmesini “OFF” konuma getiriniz ve araçtan çıkınız.

Aracın içindeki sesli uyarı	Dış uyarı sinyali (Çin modelleri hariç)	Gösterge üzerindeki giriş anahtarı uyarı lambası	Marş düğmesi üzerindeki çalışma göstergesi	Durum	İşlem
Ding sesi	Bip sesi (3 defa)	(1 san. aralıklarla yanıp söner)	—	**Yolcu giriş anahtarı çıkartma uyarısı:** Bir yolcu araçtan giriş anahtarıyla çıkmış ve marş düğmesi “OFF” konumundan başka bir konumdayken sürücü kapısı dışındaki kapılardan birini kapatmıştır.	Giriş anahtarını araca geri getiriniz veya marş düğmesini “OFF” konumuna getiriniz.
Uzun bip sesi (sürekli)	Uzun bip sesi (sürekli)	(1 san. aralıklarla yanıp söner)	—	Sürücü araçtan giriş anahtarıyla çıkmış ve marş düğmesi “OFF” (tüm modeller) konumundan başka bir konumdayken ve vites kolu “P” konumundan (CVT modeller) başka bir konumdayken sürücü kapısını kapatmıştır.	Vites kolunu “P” konumuna (CVT modeller) getiriniz, marş düğmesini “OFF” (tüm modeller) konumuna alıp, araçtan çıkınız.
Uzun bip sesi (sürekli)	—	—	—	**Vites kolu konum uyarısı (CVT modeller):** Marş düğmesi “OFF” (KAPALI) konumundan başka bir konumdayken ve vites kolu “P” konumundan başka bir konumdayken sürücü kapısı açılmıştır.	Vites kolunu “P” konumuna getiriniz, marş düğmesini “OFF” (KAPALI) konumuna alıp, araçtan çıkınız.
Ding sesi	—	—	—	Giriş anahtarının pili az kalmıştır	Giriş anahtarının pilini değiştiriniz.
—	—	—	Yeşil renkte yanıp söner (en fazla 15 saniye)	**Direksiyon kilidi uyarısı.** Motor çalıştırma prosedürü gerçekleştirilir fakat direksiyon halen kilitlidir.	Direksiyon simidini hafifçe sağa sola oynatırken, fren pedalına ve marş düğmesini basınız.
—	—	—	Turuncu renkte yanıp söner	**Sistem arıza uyarısı:** Hidrolik direksiyonda veya direksiyon kilidinde bir arıza tespit edilir.	Hemen yetkili bir SUBARU bayisiyle irtibata geçmenizi ve aracınızı kontrol ettirmenizi öneririz.

– DEVAMI–

■ İmmobilizer gösterge lambası

Lamba, aşağıdaki koşullarda yanıp sönmeye başlar.

“Marş düğmeli, anahtarsız erişim sistemi” bulunan modeller için:
● Marş düğmesi “OFF” konumuna getirildikten hemen sonra.
● Marş düğmesi “ON” veya “ACC” konumunda iken ve giriş anahtarı aracın dışındayken sürücü kapısı açıldıktan veya kapandıktan hemen sonra.

“Marş düğmeli, anahtarsız erişim sistemi” bulunmayan modeller için:
● Kontak anahtarı “ON” konumundan “ACC” veya “LOCK” konumuna çevrildikten yaklaşık 60 saniye sonra.
● Anahtar çıkartıldığı anda

Gösterge lambasının yanıp sönmemesi, immobilizer sisteminin düzgün çalışmadığının göstergesi olabilir. Derhal en yakın SUBARU servisi ile temasa geçmenizi tavsiye ederiz.

Yetkisiz bir anahtar kullanıldığı zaman immobilizer gösterge lambası yanar.

NOT

İmmobilizer gösterge lambası düzensiz olarak yanıp sönse veya sigortası atmış olsa bile (sigorta atıksa lamba yanıp sönmez) immobilizer sistemi normal olarak çalışır.

■ Vites büyütme gösterge lambası (MT modeller)

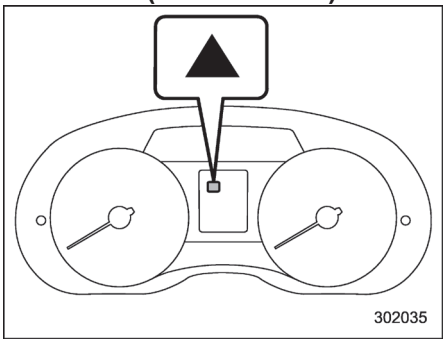

Sürüş sırasında, bu gösterge lambası yanar ve sürücüyü daha verimli bir sürüş için uyarır.

Vites büyütme göstergesi aşağıdaki adımlar izlenerek etkinleştirilebilir veya devreden çıkarılabilir.
1. Kontak anahtarını “LOCK”/“OFF” veya “ACC” konumuna getiriniz.
2. Sıfırlanabilir mesafe ölçer göstergesi üzerinde “2 on” veya “2 oF” durumunu göstermek için kilometre sıfırlama düğmesine basınız.

Gösterge, kilometre sıfırlama düğmesine basılarak aşağıdaki sırada gösterildiği şekilde değiştirilebilir.

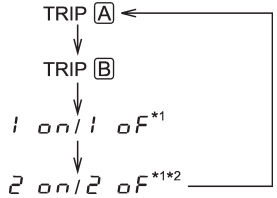

*1: Kontak anahtarı “ON” konumundayken görüntülenemezler.
*2: Sadece MT modeller

3. Mevcut ayarları değiştirmek için kilometre sıfırlama düğmesine en az 2 saniye basınız.

2 on: Etkinleştirilmiş
2 oF: Devre dışı

NOT

● Vites büyültme göstergesinin başlangıçtaki ayarı, aracın size teslim edildiği fabrika ayarlarında devrede “2 on” şeklinde ayarlanmıştır.
● Kontak anahtarı “ON” konumunda iken vites büyütme göstergesinin

– DEVAMI–

ayarının değiştirilmesi mümkün değildir. Ayarı, kontak anahtarı "LOCK"/"OFF" veya "ACC" konumundayken değiştiriniz.

■ Vites kolu/vites konumu göstergesi (CVT modelleri)

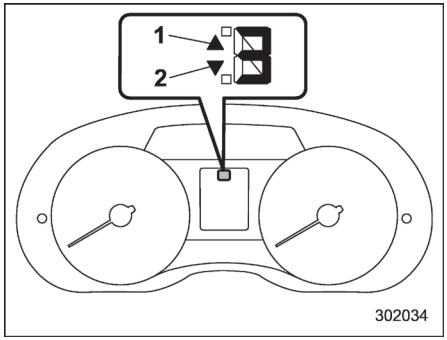

1) Vites yükseltme göstergesi
2) Vites küçültme göstergesi

Bu gösterge, vites kolunun konumunu gösterir.

Manuel mod olan modellerde manuel mod seçildiğinde, vites konumu göstergesi (mevcut vites konumunu gösterir) ve vites büyütme/küçültme göstergesi yanar. "Manuel modun seçilmesi" ☞F7-22 konusuna bakınız.

■ DÜŞÜK kademe gösterge lambası (çift kademeli MT modeller) LO

Yüksek/Düşük kademe vites kolu Düşük konuma ayarlandığında bu lamba yanar.

■ Dönüş sinyali lambaları

Bu lambalar dönüş sinyalinin veya şerit değiştirme sinyalinin çalışmasını gösterir.

Gösterge lambaları yanıp sönmezse veya hızlı yanıp sönerlerse dönüş sinyali ampulü yanmış olabilir. Ampulü mümkün olan en kısa zamanda değiştiriniz.

"Ön sinyal lambası ve park lambası" ☞F11-48 veya "Arka lamba grubu" ☞F11-51 konusuna bakınız.

■ Uzun far gösterge lambası

Bu lamba farların uzun far konumunda olduğunu gösterir.
Bu gösterge lambası ayrıca selektör yaparken de yanar.

■ Sabit hız kontrolü gösterge lambası (mevcut ise) CRUISE

Bu lamba, sabit hız kontrol fonksiyonunu devreye sokmak için "CRUISE" ana düğmesine basıldığında yanar.

NOT

● Kontak anahtarı "ON" konumundayken "CRUISE" ana kontrol düğmesine basarsanız, sabit hız kontrolü işlevi devreden çıkar ve sabit hız kontrolü gösterge lambası "CRUISE" yanıp söner. Sabit hız kontrol fonksiyonunu yeniden devreye sokmak için, kontağı tekrar "ACC" veya "LOCK"/"OFF" konumuna alınız ve sonra tekrar "ON" konumuna çeviriniz.
● Bu gösterge lambası ve arıza gösterge lambası "" sürüş sırasında aynı anda yanıp sönerse, aracınızı en yakın SUBARU bayisinde kontrol ettirmenizi öneririz.
● "CRUISE" ana düğmesine basmanıza rağmen bu gösterge lambası yanmıyorsa, sabit hız kontrol sistemi düzgün çalışmayabilir. Aracınızı en yakın SUBARU bayinizde kontrol ettirmenizi tavsiye ederiz.

– DEVAMI–

■ Sabit hız kontrolü gösterge lambası (mevcut ise)

SET

Bu lamba, araç hızı sabit hız kontrol fonksiyonunun kullanılmasına ayarlandığında yanar.

■ Far gösterge lambası (mevcut ise)

Bu gösterge lambası aşağıdaki koşullarda devreye girer.

- Lamba düğmesi "" veya "" konumuna alındığında
- Far kontrol düğmesi "AUTO" konumundayken ve farlar otomatik olarak yanıyorken (otomatik yanan/sönen far bulunan modellerde)

■ Ön sis lambası gösterge lambası (mevcutsa)

Bu gösterge lambası ön sis farları yanıyorken yanar.

■ Arka sis lambası gösterge lambası (mevcutsa)

Bu gösterge lambası arka sis farı yanıyorken yanar.

■ Yakıt filtresi uyarı lambası (dizel motorlu modeller)

Yakıt filtresi içerisinde biriken su miktarı belirlenen seviyeye ulaştığında bu uyarı lambası yanar. Bu uyarı lambası yanarsa, aracınızı mümkün olan en kısa sürede bir SUBARU servisinde kontrol ettirmenizi tavsiye ederiz.

⚠ DİKKAT

Bu uyarı lambası yandığında aracı asla sürmeyiniz. Yakıt filtresi içerisinde su birikmiş şekilde aracın sürülmeye devam edilmesi yakıt enjeksiyon pompasına zarar verecektir.

■ Ön ısıtma gösterge lambası (dizel motorlu modeller)

Ön ısıtma gösterge lambası, kontak anahtarı "ON" (AÇIK) konumuna getirildiğinde yanar ve motor yeterli ısıya ulaştığında (birkaç saniye sonra) söner.

NOT

- **Dış ortam sıcaklığı düşük olduğunda, ön ısıtma gösterge lambası alışılmıştan bir miktar daha uzun yanık kalır.**
- **Marş düğmesi sistemi bulunmayan modellerde, ön ısıtma gösterge lambası söndükten sonra motoru çalıştırınız.**
- **Marş düğmesi sistemi bulunan modellerde için, ön ısıtma gösterge lambası sönene kadar motoru çalışmayacaktır.**

■ Dizel partikül filtresi uyarı lambası (dizel motorlu modeller)

▼ Dizel partikül filtresi uyarı lambası yandığında

Filtre kurumu otomatik olarak yakamadığında ve biriken partiküller belirtilen sınırın üzerine çıktığında dizel partikül filtresi uyarı lambası yanar.

Dizel partikül filtresi uyarı lambası yandığında, motor tamamen ısındıktan sonra aracı sadece aşağıdaki koşullarda sürünüz.

- Araç hızı: 60 km/s (37 mph) veya daha fazla
- Motor devri: 1.800 ila 2.500 devir/dakika
- Şanzıman vites konumu: 4, 5 veya 6.
- Yanma durumunda sürüş süresi: 15

dakika veya daha üstü

NOT

● Ani hızlanmalardan kaçınınız.
● Tüm bu koşulların sürdürülmesi zor ise, en azından belirlenen motor devrinde sürüşe devam etmenin kurumun yanması üzerinde bir etkisi olacaktır.

Bu koşullar altında sürüşe devam edilirse filtre içerisindeki sıcaklık yükselir ve biriken kurum yakılarak ortadan kaldırılır. Kurum ortadan kaldırıldığında uyarı lambası söner.

⚠ UYARI

Dizel partikül filtresi uyarı lambası yanar durumda yola devam edilmesi motorun ve dizel partikül filtresinin hemen hasar görmesine neden olmayacaktır. Aracı tüm trafik kurallarına ve koşullarına uygun şekilde emniyetli biçimde sürünüz. Aksi takdirde bir trafik kuralı ihlaline veya bir trafik kazasına neden olabilirsiniz.

NOT

Kurum dizel partikül filtresi içerisinde yanarken, sürüş özellikleri, motor devri, motor sesi ve egzoz gazının kokusu değişebilir.

▼ Dizel partikül filtresi uyarı lambası yanıp söndüğünde

Dizel partikül filtresi uyarı lambası yanıp söndüğünde, aracınızı derhal kontrol edilmek üzere en yakın SUBARU yetkili servisine götürmenizi tavsiye ederiz.

⚠ DİKKAT

Dizel partikül filtresi uyarı lambası yanarken yola devam etmeniz durumunda uyarı lambası yanıp sönmeye başlayacaktır. Bu durumda, derhal aracınızı kontrol edilmek üzere en yakın SUBARU yetkili servisine götürmenizi tavsiye ediyoruz. Aksi halde, motor ve dizel partikül filtresi hasar görebilir.

■ Aşırı devir uyarı lambası (dizel motorlu modeller)

Motorun aşırı devir yapması söz konusu ise, bir uyarı sesi duyulacak ve gösterge panelindeki aşırı devir uyarı lambası sarı renkte yanacaktır. Daha fazla detay için, “Aşırı devir uyarısı (dizel motorlu modeller) ☞F7-15 konusuna bakınız.

■ Otomatik Çalıştırma/ Durdurma uyarı lambası /Otomatik Çalıştırma/ Durdurma KAPALI gösterge lambası (mevcutsa)

▼ Otomatik Çalıştırma Durdurma uyarı lambası

⚠ DİKKAT

- **Otomatik Çalıştırma Durdurma uyarı lambası yanıp sönüyorsa Otomatik Çalıştırma Durdurma sisteminde bir arıza olabilir. En kısa sürede yetkili bir SUBARU yetkili bayisinde aracınızı kontrol ettirmenizi tavsiye ederiz.**
- **Otomatik Çalıştırma Durdurma uyarı lambası aşağıdaki durumlar dışında herhangi bir zamanda yanarsa ve Otomatik Çalıştırma Durdurma KAPALI düğmesine basılmasına rağmen sönmezse, aracınızı en yakın zamanda bir SUBARU bayisinde kontrol ettirmenizi tavsiye ederiz.**

Otomatik Çalıştırma Durdurma uyarı lambası, motor Otomatik Çalıştırma Durdurma sistemi tarafından geçici olarak durdurulduğunda aşağıdaki işlemlerden herhangi biri gerçekleştirilirse yanacaktır.

– DEVAMI–

● motor kaputu açıldığında
● sürücü emniyet kemeri bağlandığında
● sürücü kapısı açıldığında

Bu durumlarda, güvenliği sağlamak için, aşağıdaki işlemler gerçekleştirilmiş olsa bile motor otomatik olarak çalıştırılmaz. Motoru çalıştırmak için normal prosedürü uygulayın.

● fren pedalına basılır (CVT modeller)
● debriyaj pedalına sonuna kadar basılır (MT modeller)

▼ Otomatik Çalıştırma Durdurma KAPALI gösterge lambası

Bu lamba, Otomatik Çalıştırma Durdurma sisteminin devreye girmesini önlemek için Otomatik Çalıştırma Durdurma KAPALI düğmesine basıldığında yanacaktır. Otomatik Çalıştırma Durdurma sisteminin devreye girmesini sağlamak için Otomatik Çalıştırma Durdurma KAPALI düğmesine bir defa daha basıldığında lamba sönecektir.

■ Otomatik Çalıştırma/ Durdurma gösterge lambası (mevcutsa)

Bu gösterge lambası motor, Otomatik Çalıştırma Durdurma sistemi tarafından geçici olarak durdurulduğunda yanar. Motor yeniden çalıştırıldığında lamba sönecektir.

Bilgi ekranı (mevcut ise)

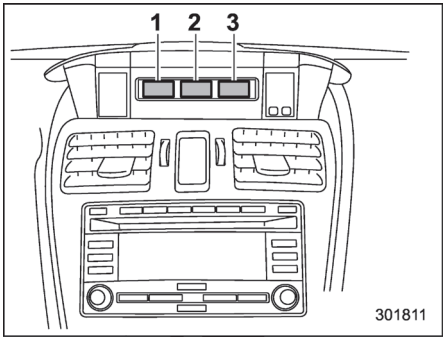

1) Dış ortam sıcaklık göstergesi
2) Sürüş bilgi ekranı
3) Saat

Kontak anahtarı “ACC” konumunda iken saat ekranda görüntülenir.

Kontak anahtarının “ON” konumuna getirilmesiyle, dış sıcaklık göstergesi ve sürüş bilgisi ekranı ve saat ekranda görüntülenir.

■ Dış ortam sıcaklık göstergesi

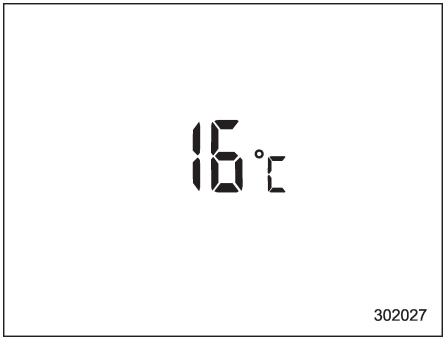

Dış sıcaklık göstergesi -40 ile 50°C arasındaki sıcaklıkları gösterebilir.
Aşağıdaki koşullar altında ekranda yanlış bir değer okunabilir.
● Çok fazla güneş varsa.
● Rölantide; sıkışık trafikte düşük hızla seyrederken; motor durdurulduktan hemen sonra çalıştırıldığında.
● Gerçek dış sıcaklık belirtilen gösterim aralığı dışında iken.

▼ **Yol yüzeyinde donma uyarısı göstergesi**

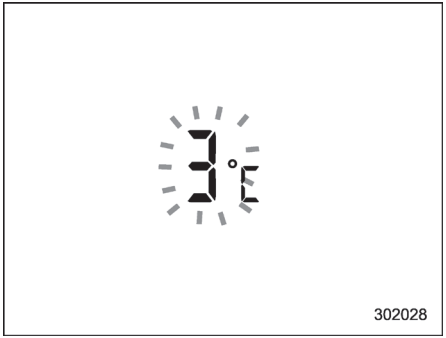

Dış sıcaklık 3°C'ye veya bu değerin altına düştüğünde, düşük dış sıcaklık uyarı lambası yol yüzeyinin donma ihtimali olduğunu göstermek üzere yanıp söner.
Ekranda düşük dış sıcaklık göstergesi dışında bir gösterge görüntülenirken dış sıcaklık 3°C'ye veya bu değerin altına düşerse, ekran dış sıcaklık göstergesini göstermeye başlar ve eski konumuna dönmeden önce 5 saniye boyunca bu modda yanıp söner.
Kontak anahtarı "ON" konumundayken ekranda 3°C veya bu değerin altında bir dış sıcaklık görüntüleniyorsa, gösterge yanıp sönmez.

NOT

● Dış sıcaklık göstergesi sensörün etrafındaki sıcaklığı gösterir. Bu nedenle, sıcaklık göstergesi dışarıdaki gerçek sıcaklıktan farklı bir değer gösterebilir.
● Yol yüzeyinin donması uyarısı sadece bir rehber niteliğindedir. Yola çıkmadan önce mutlaka yol yüzeyi hakkında bilgi alınız.
● Yol yüzeyi donma uyarısı ekranda göründükten sonra, dış sıcaklık o zamandan önce 58C veya daha üstü bir sıcaklığa yükselene kadar dış sıcaklık 38C'ye düşse veya azalsa bile uyarı, tekrar görüntülenmeyecektir.

■ Sürüş bilgi ekranı

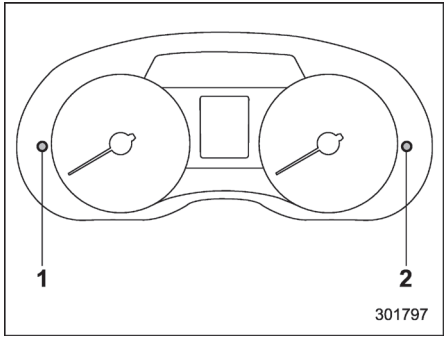

Bilgi ekranı çevirmeli düğmesi
1) Sağdan direksiyonlu modeller
2) Soldan direksiyonlu modeller

Kontak anahtarı "ON" (AÇIK) konumundayken bilgi ekranının çevirmeli düğmesine her basıldığında ekran göstergesi aşağıdaki sırayla değişecektir:

– DEVAMI–

Kalan yakıtla kat edilecek yol
↓
Ortalama yakıt tüketimi
↓
Mevcut yakıt tüketimi
↓
Yolculuk süresi
↓
Ortalama araç hızı
↓
Otomatik Çalıştır-durdur süresi
↓
Boş

*: Yalnızca Otomatik Çalıştır Durdur sistemi olan modeller

▼ Mevcut yakıt tüketimi

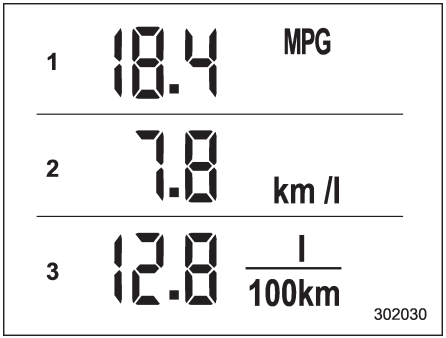

1) Tip A
2) Tip B
3) Tip C

Bu gösterge, o andaki yakıt tüketim miktarını gösterir.

▼ Ortalama yakıt tüketimi

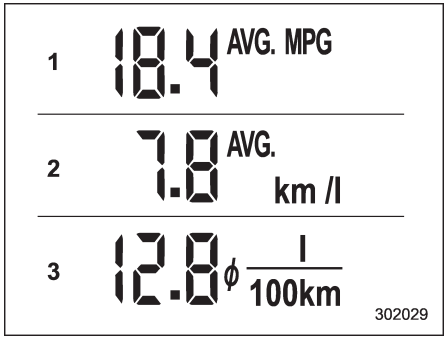

1) Tip A
2) Tip B
3) Tip C

Bu gösterge, sıfırlanabilir mesafe ölçer son kez sıfırlandıktan sonraki ortalama yakıt tüketimi miktarını gösterir.
Kilometre sıfırlama düğmesine basıldığında gösterge, sıfırlanabilir mesafe ölçer A'ya bağlı ortalama yakıt tüketimi ile sıfırlanabilir mesafe ölçer B'ye bağlı ortalama yakıt tüketimi arasında değişir.
Sıfırlanabilir mesafe ölçerlerden herhangi biri sıfırlandığında, ilgili ortalama yakıt tüketimi değeri de sıfırlanır.

NOT

● Gösterilen değerler aracın sürüş koşullarına göre de

farklılık gösterir. Ayrıca, gösterilen değerler gerçek değerlerden bir miktar sapabilir bu nedenle sadece bir rehber değer olarak değerlendirilmelidir.

● Sıfırlanabilir mesafe ölçerlerden biri sıfırlandığında, o göstergeye ait ortalama yakıt tüketimi değeri araç 1 kilometre yol kat etmeden önce görüntülenmez.

▼ Kalan yakıtla kat edilecek yol

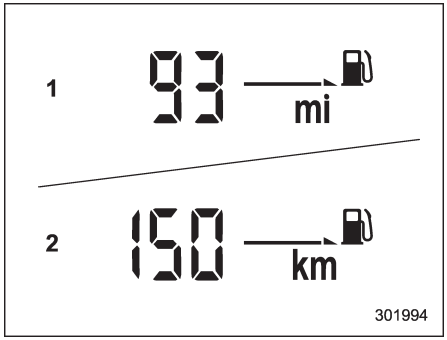

1) İngiltere'deki modeller
2) İngiltere'deki modeller hariç

Bu gösterge yakıt deposunda kalan yakıt miktarını ve ortalama yakıt tüketimini hesaba katarak, kat edilebilecek mesafeyi gösterir. Düşük yakıt uyarı lambası yandığında, kalan yakıtla kat edilecek yol göstergesi 5 saniye boyunca yanıp söner. (Ekranda o anda başka bir değer görüntüleniyor olsa bile, kalan yakıtla kat edilecek yol göstergesini görüntülemeye başlar.)

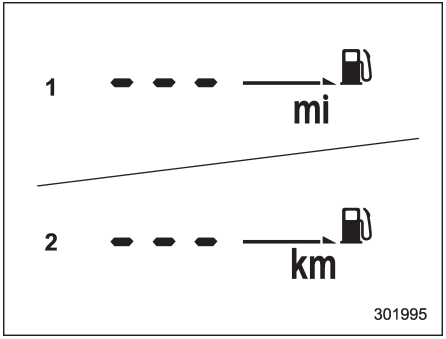

1) İngiltere'deki modeller
2) İngiltere'deki modeller hariç

Kalan yakıtla kat edilecek yol göstergesi "- - -" işaretini gösteriyorsa, bu, depoda çok az yakıt kaldığı anlamına gelir. Derhal yakıt almanız gerekmektedir.

NOT

Kalan yakıtla kat edilecek yol göstergesinin gösterdiği değer sadece bir rehber olarak ele alınmalıdır. Gösterilen değer gerçekte kalan yakıtla kat edilebilecek yoldan farklı olabilir bu nedenle düşük yakıt uyarı lambası yandığında yakıt deposunu derhal doldurunuz.

▼ Yolculuk süresi

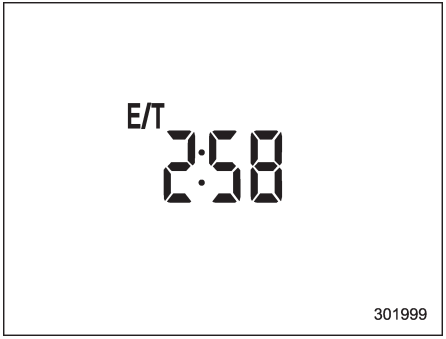

Seyahat süresi göstergesi, kontak anahtarı "START" (MARŞ) konumuna getirildikten bu yana geçen süreyi gösterir.

Yolculuk süresi göstergesi her saat başı yanıp söner. Ekranda

– DEVAMI–

yolculuk süresi haricinde bir değer görüntüleniyorsa, bir saat dolduğunda, ekranda 5 saniye boyunca yolculuk süresi görüntülenir ve ardından ekran orijinal konuma gelir.

NOT

Kontak anahtarı "LOCK"/"OFF" konumuna getirildiğinde seyahat süresi otomatik olarak sıfırlanır. Motor yeniden çalıştırılmadan önce kontak anahtarının "LOCK"/"OFF" veya "ACC" konuma getirilmesi durumunda da seyahat süresi sıfırlanır.

▼ Ortalama araç hızı

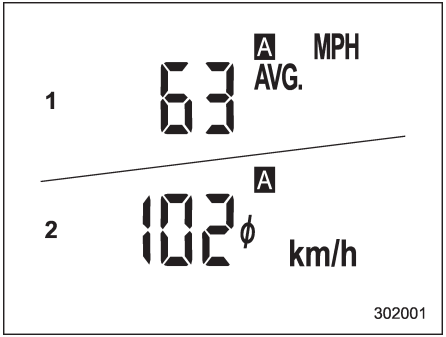

1) İngiltere'deki modeller
2) İngiltere'deki modeller hariç

Bu gösterge, sıfırlanabilir mesafe ölçer son kez sıfırlandıktan sonraki ortalama araç hızını gösterir.
Kilometre sıfırlama düğmesine basıldığında gösterge, sıfırlanabilir mesafe ölçer A'ya bağlı ortalama araç hızı ile sıfırlanabilir mesafe ölçer B'ye bağlı ortalama araç hızı arasında değişir.
Sıfırlanabilir mesafe ölçerlerden herhangi biri sıfırlandığında, ilgili ortalama araç hızı değeri de sıfırlanır.

NOT

Sıfırlanabilir mesafe ölçerlerden biri sıfırlandığında, o göstergeye ait ortalama araç hızı değeri araç 1 kilometre yol kat etmeden önce görüntülenmez.

■ Otomatik Çalıştır Durdur süresi (Otomatik Çalıştır Durdur sistem olan modeller)

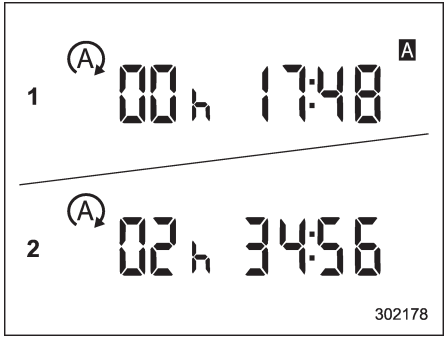

1) Sıfırlanabilir mesafe ölçerde toplam süre
2) Kontak anahtarında birlikte toplam süre

Bu ekranda, motorun Otomatik Çalıştır Durdur sistemi tarafından aşağıdaki şekillerde durdurulduğu toplam süre görüntülenir.

Sıfırlanabilir mesafe ölçerde toplam süre: Motorun, görüntülenmekte olan sıfırlanabilir mesafe ölçerin en son sıfırlandığı zamandan bu zamana kadar Otomatik Çalıştır Durdur sistemi tarafından durdurulduğu toplam süreyi gösterir. Sıfırlama düğmesine basarak ekranın, motorun mesafe ölçer A ve mesafe ölçer B'de durdurulduğu zamanlar arasında geçiş yapmasını sağlayabilirsiniz.

Kontak anahtarında toplam süre: Kontak anahtarının “ON” konumuna getirildiği zamandan şu ana kadar Otomatik Çalıştır Durdur sistemi tarafından durdurulduğu toplam süreyi gösterir.

Ekranın sıfırlanabilir mesafe ölçere ait toplam süre ve kontak anahtarına ait toplam süre arasında geçiş yapmasını sağlamak için aşağıdaki işlemi gerçekleştiriniz.

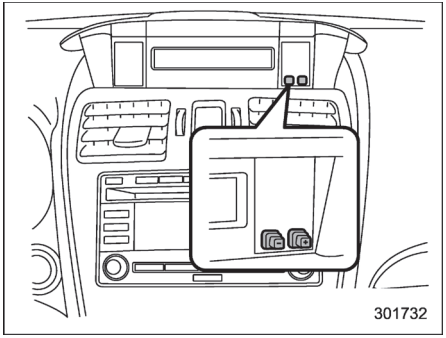

1. Bilgi ekranının yanında bulunan “+” düğmesini basılı tutunuz. Durdurulan süre yanıp sönecektir.
2. Durdurulan süre yanıp sönmeye başladıktan sonra 5 saniye içinde bilgi ekranının yanında bulunan “−” düğmesine basınız ve düğmeyi basılı tutunuz. Ekran değişecektir ve 3 saniye yanıp söndükten sonra, seçili durdurulan süre görüntülenecektir.

3. “−” düğmesine ekranın yanıp söndüğü 3 saniye boyunca her basıldığında ekran, değişecektir ve 3 saniyeliğine yanıp sönecektir. Ekranın yanıp söndüğü 3 saniye süresince “−” düğmesine basılmazsa, seçili durdurulan süre görüntülenecektir.

▼ Sürüş bilgi ekranının kapatılması

Sürüş bilgi ekranı kapatılabilir.
Ekranı kapatmak için, kontak anahtarını “LOCK”/“OFF” konumuna getiriniz ve saatin yanındaki “+” düğmesine basıp düğmeyi basılı tutunuz. Daha sonra bilgi ekranı ile saat ekranı 3 saniye boyunca yanıp sönerek sürüş bilgi ekranının kapandığını belirtir.
Ekranı geri getirmek için “+” düğmesine bir defa daha basıp düğmeyi basılı tutunuz.

NOT

● Sürüş bilgi ekranının başlangıçtaki ayarı, aracın size teslim edildiği fabrika ayarlarında devrede şeklinde ayarlanmıştır.
● Ortalama yakıt tüketimi ve ortalama araç hızı, sürüş bilgisi ekranı kapalıyken bile hesaplanabilir.
● Sürüş bilgisi ekranını kapatsanız bile, akü voltajının bağlantısı kesilip akü veya sigorta değişimi için tekrar bağlandığında ekran otomatik olarak açılacaktır.

■ Saat

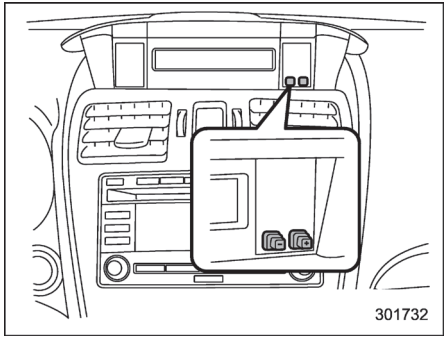

Saatin gösterdiği zamanı ayarlamak için “+” veya “-” düğmesine basınız. “+” düğmesine basarsanız gösterilecek zaman birer dakikalık kademelerle değişecektir. “-” düğmesine basarsanız gösterilecek zaman birer dakikalık kademelerle düşecektir. Düğmeyi basılı tutarsanız, zaman daha hızlı değişecektir. Saat, 12 saat veya 24 saat saat ekranı

– DEVAMI–

olarak ayarlanabilir. Ekran formatını değiştirmek için aşağıdaki işlemleri uygulayınız.

1. Kontak anahtarını “LOCK”/“OFF” konumuna getiriniz.
2. Saat ekranının yanında bulunan “–” düğmesini basılı tutunuz. Saat ekranı 5 saniye boyunca yanıp sönmeye başlayacaktır.
3. Saat ekranı yanıp sönerken “+” düğmesini basılı tutunuz. Saat formatı değişecektir.
4. Saat ekranı, size saat ekranının değiştirildiğini bildirmek için yaklaşık 3 saniye boyunca yanıp sönmeye devam edecektir.

Saat ekranını tekrar değiştirmek isterseniz, saat ekranı yanıp sönerken “+” düğmesini basılı tutunuz.

Çok fonksiyonlu ekran (mevcutsa)

⚠ UYARI

- **Aracın hareket halinde olduğu sırada çok fonksiyonlu ekranı kullanırken güvenli bir sürüş gerçekleştirmeye her zaman özen gösteriniz. Çok fonksiyonlu ekranın çalışması sürüş sırasında dikkatinizi dağıtıyor ve konsantrasyonunuzu bozuyorsa, ekranda üzerinde herhangi bir işlem yapmadan önce aracı durdurunuz. Ayrıca, sürüş sırasında ekrana yoğunlaşmayınız. Bunu yapmanız, gözünüzü yoldan ayırmanıza neden olur bu durum da kaza ile sonuçlanabilir.**
- **Bip sesini sürüş sırasında dışarıdan gelen sesleri duyabileceğiniz seviyede ayarlayınız. Aracı, dış çevreden gelen sesleri duymadan kullanıyorsanız kaza yapma riskiniz olabilir.**

Çok fonksiyonlu ekranda çeşitli bilgiler görüntülenecektir. Ayrıca, herhangi bir arıza tespit edilmesi durumunda ekranda bir uyarı mesajı belirecektir. İlaveten, görüntülenen içerikle ilgili bir çok ayar da yapılabilir.

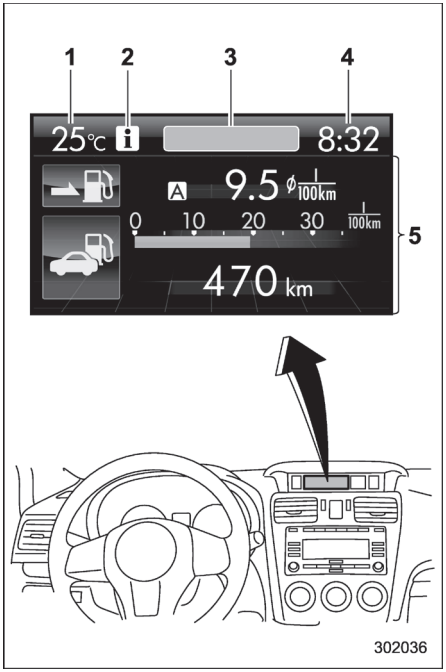

Çok fonksiyonlu ekran

1) Dış ortam sıcaklık göstergesi
2) Bilgi uyarısı
3) Üst ekran (Ekran ayarı için, “Üst ekran ayarı” ☞F3-55 konusuna bakınız.)

4) Saat
5) Sürüş bilgisi ekranı (Görüntülenen içerikler için, “Temel ekranlar” ☞F3-42 konusuna bakınız.)

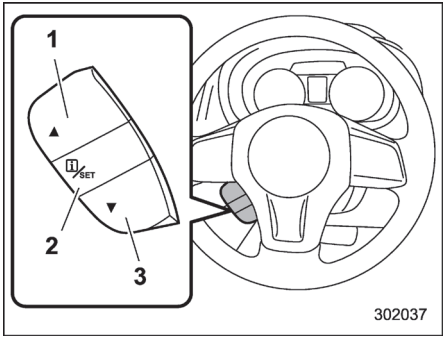

Kumanda düğmesi
1) Yukarı (seç)
2) Ayar (gir)
3) Aşağı (seç)

■ Temel çalışma

Kumanda düğmesinden “▲” veya “▼” seçenekleri kullanılarak ekranlar ve seçim öğeleri değiştirilebilir. “i/SET” düğmesini kendinize doğru çektiğinizde öğe seçilip ayarlanabilir.

Hatırlatma bilgisi, araç bilgisi, uyarı bilgisi gibi faydalı mesajlar varsa, bunlar mevcut ekranın görüntülenmesini engelleyip bip sesi ile birlikte kendileri görüntülenecektir. Böyle bir ekran görüntülenirse, ekranda görüntülenen mesaja göre uygun önlemi alınız.

Uyarı ekranı bir kaç saniye sonra başlangıçtaki ekrana dönecektir. Uyarı ekranı tekrar görüntülenebilirse ekranın sol üst kısmında “i” bilgi uyarısı görüntülenecektir. Ekrana “i” işaretli mesajı yeniden çağırmak için direksiyon simidi üzerindeki “i/SET” düğmesini kendinize çekiniz.

■ Açılış ekranı

Kapı kilidi açılıp sürücü kapısı açıldığında yaklaşık 20 saniyeliğine açılış ekranı görüntülenir.

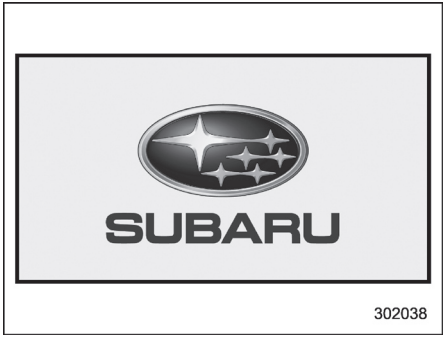

NOT

● Açılış ekranı, ilgili ekran görüntüde iken kontak anahtarı “ON” konumuna getirildiğinde kaybolacaktır.
● Açılış ekranı görüntülenirken kapılardan herhangi biri (bagaj kapısı dahil) açılırsa kapı açık uyarısı görüntülenecektir.
● Açılış ekranı açık veya kapalı olarak ayarlanabilir. Detaylar için “Bypass ekran ayarı” ☞F3- 61 konusuna bakınız.

– DEVAMI–

■ Kapanış ekranı

Kontak anahtarı “LOCK”/“OFF” konumuna getirilirse, ekran kapanmadan önce kapanış ekranı olarak aşağıdaki ekranlardan biri görüntülenecektir.

● “Bypass ekran ayarı” üzerinde “Eco Summary” “Off” konumuna ayarlanırsa: “Kapanış” ekranı görüntülenir.

● “Bypass ekran ayarı” üzerinde “Eco Summary” “On” konumuna ayarlanırsa: “Yakıt tüketimi sonuçları ekranı” görüntülenir.

Bypass ekranı ayarı ile ilgili detaylar için “Bypass ekran ayarı” ☞F3-61 konusuna bakınız.

● **“Kapanış” ekranı**

302040

● Yakıt tüketimi sonuçları ekranı

302041

1) Burada, kontak anahtarının “ON” konumuna getirilmesinden “LOCK”/“OFF” konumuna alınmasına kadar tüm sürüş mesafesinde yapılan ortalama yakıt tüketimi görüntülenir.
2) Burada, kontak anahtarının “LOCK”/“OFF” konumuna getirildiği noktada sıfırlanabilir mesafe sayacında görüntülenen sürüş aralığına ait ortalama yakıt tüketimi gösterilir.

■ Kendi kendine kontrol ekranı

Kontak anahtarı “ON” konumuna getirildiğinde araç kendi kendine kontrol işlemini gerçekleştirir. Aşağıdaki öğelerle ilgili ekranlar bir biri ardına bir kaç saniyeliğine görüntülenmektir.

302191

1) Motor yağı
2) Fren hidroliği
3) Lastik
4) Yağ filtresi
5) Kontrol ve bakım

Uyarı mesajı yoksa, kendi kendine kontrol bildirim yapılmadan tamamlanır.

302043

Bildirim örneği

Uyarı mesajı veya bakım bildirimi varsa, yaklaşık 3 saniyeliğine görüntülenecektir. Görüntülenen mesaja göre uygun önlemleri alınız.

NOT

Kendi kendine kontrol ekranı açık veya kapalı olarak ayarlanabilir. Detaylar için "Açık/Kapalı ayarı" ☞F3- 64 konusuna bakınız.

– DEVAMI–

■ Temel ekranlar

Direksiyon simidi üzerindeki “▲” veya “▼” düğmesini kullanarak her zaman görüntülenen ekranı değiştirebilirsiniz. Ayrıca, “i/SET” düğmesi çekilip tutulduğunda seçim ekranı görüntülenebilir.

▲ i/SET ▼	**Yakıt tüketim ekranı** ZOM0348	Aşağıdaki bilgiler görüntülenir ● her bir sıfırlanabilir mesafe ölçerdeki sürüş mesafesi ile ilgili ortalama yakıt tüketimi değeri ● mevcut yakıt tüketimini gösteren bir çubuk gösterge ● yakıt yakıtla gidilebilecek mesafe Görüntülenen konum özelleştirilebilir. Detaylar için “Yakıt tüketimi ekran ayarı” ☞F3- 56 konusuna bakınız.
	ECO gösterge ekranı 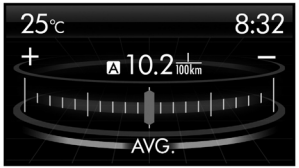 ZOM0349	Gösterge ibresinin hareketinden yararlanarak mevcut sürüş koşulları için yakıt ekonomisi seviyesini gösterir. Gösterge ibresi mevcut yakıt tüketimi ile ekranın orta kısmında görüntülenen ortalama yakıt tüketimi arasındaki farkı gösterir. Gösterge ibresi yeşil tarafa doğru hareket ederse bu, yakıt veriminin iyileştiğini gösterir.

▲ i/SET ▼	**ECO geçmiş ekranı** 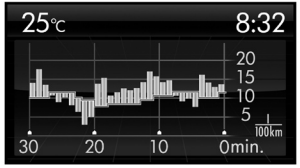 ZOM0350	Çubuk grafik kullanılan araca ait yakıt ekonomisi geçmişini gösterir. Yatay ölçek, geçmiş zaman aralığını, dikey ölçek de yakıt tüketimini temsil eder. Yatay olarak sınırlandırılmış kırmızı bir satır, ortalama yakıt tüketimi seviyesini gösterir ve her bir çubuk gösterge mevcut yakıt tüketimi seviyesini gösterir. Ayrıca, yeşil çubuklar iyi yakıt ekonomi ile yapılan sürüşü ve sarı çubuklar da kötü yakıt ekonomisi ile yapılan sürüşü gösterir. Geçmiş zaman aralığı (minimum) 30 dakikadan (maksimum) 120 dakikaya kadar özelleştirilebilir. Detaylar için “Ekonomi geçmiş ayarı” ☞F3- 57 konusuna bakınız.
	Otomatik Çalıştırma/Durdurma sistemi ekranı (mevcutsa) ZOM0358	Aşağıdaki araç bilgileri görüntülenir. ● motorun, kontak anahtarının “ON” konumuna getirildiği zamandan şu ana kadar Otomatik Çalıştır Durdur sistemi tarafından durdurulduğu toplam süre ● motorun, görüntülenmekte olan sıfırlanabilir mesafe ölçerin en son sıfırlandığı zamandan şu ana kadar Otomatik Çalıştır Durdur sistemi tarafından durdurulduğu toplam süre ● görüntülenmekte olan sıfırlanabilir mesafe ölçerin en son sıfırlandığı zamandan şu ana kadar Otomatik Çalıştır Durdur sistemi tarafından motorun durdurulmasına bağlı olarak tasarruf edilen toplam yakıt miktarı

– DEVAMI–

Araç aktivasyon durum ekranı

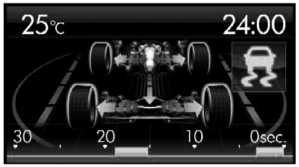

ZOM0355

Aşağıdaki araç bilgileri görüntülenir.

- direksiyon açısı ve direksiyon simidi durumu
- ABS (Kilitlenmeyen Fren Sistemi) aktivasyon durumu
- Araç Dinamikleri Kontrol sistemi aktivasyon durumu

Sürüş sırasında, araç tekerlekleri yeşil renkte yanar ve trafik şeridi animasyonu kullanılarak sürüş yönü gösterilir.

ABS etkinleşirse, aracın tüm tekerlekleri sarı renkte yanar ve işlemin saniye cinsinden uzunluğu ve aktivasyon sayısı ekranın en altında bulunan çubuk göstergede görüntülenir.

Araç Dinamikleri Kontrol sistemi etkinleşirse, etkin hale gelen araç tekerlekleri sarı renkte yanar ve ekranın sağ üst kısmında “” çalışma göstergesi yanar. Ayrıca, işlemin saniye cinsinden uzunluğu ve aktivasyon sayısı çubuk göstergede görüntülenir.

SET

Mesafe sayacı ekranı

ZOM0352

Aşağıdakiler arasından seçilebilecek üç opsiyonel bilgi birimi görüntülenir.

: Ortalama araç hızı (Mesafe sıfırlandığından beri tüm sürüş süresine ait ortalama araç hızı)

: Hayat boyu yakıt tüketimi

: Motor yağı sıcaklığı

: Gaz pedalı kullanım oranı

: Seyahat süresi (kontak anahtarının “ON” konumuna getirildiğinden bu yana geçen süre)

: Seyahat mesafesi (kontak anahtarının “ON” konumuna getirildiğinden bu yana kat edilen mesafe)

: Kontak anahtarı “ON” konumuna getirildiğinden beri gidilen tüm sürüş mesafesi için ortalama yakıt tüketimi

Detaylar için “Mesafe sayacı ayarı” ☞F3- 59 konusuna bakınız.

Rehber ekranı

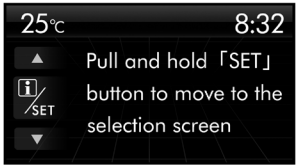

ZOM0353

"i/SET" düğmesi çekilip tutulduğunda seçim ekranı görüntülenebilir.

Görüntülenen içerikler seçim ekranınızdan ayarlanabilir veya özelleştirilebilir. Detaylar için "Seçim ekranı" ☞F3- 46 konusuna bakınız.

Saat ekranı

ZOM0354

Saatin yanı sıra, dış ortam sıcaklığı ve ortalama yakıt tüketimi de görüntülenir. Analog ve dijital saat seçimi yapmanız mümkündür. Saat, görüntülenmeyecek şekilde ayarlanabilir. Detaylar için "Saat ekranı ayarı" ☞F3- 60 konusuna bakınız.

– DEVAMI–

■ Seçim ekranı

"▲" veya "▼" düğmesine basarak bir öğe seçiniz. "i/SET" düğmesi çekilip tutulduğunda her menüye ait ayar ekranı görüntülenebilir.

Üst menü	Menü seçeneği	Açıklama		Sayfa
Tarih	Tarih	Saat ve tarih ayarlanır. 12 saat veya 24 saat formatı seçilebilir.		3-48
	Doğum günü	Doğum günü ayarlanır.		3-49
	Yıl dönümü	Yıl dönümü günü ayarlanır.		3-51
	Geri dön	Üst menüye geri dönülür.		
Ekran	Parlaklık	Parlaklık ayarlanır.	+5 ↔ −5	3-53
	Kontrast	Kontrast ayarlanır.	+5 ↔ −5	3-53
	Ekran Kapalı	Ekran açılıp kapatılır.	Açık veya Kapalı	3-54
	Bip sesi	Bip sesinin seviyesi ayarlanır.	Yüksek, Düşük veya Kapalı	3-54
	Geri dön	Üst menüye geri dönülür.		
Ekran Ayarı	Üst Ekran	Üst ekran bilgisi içerikleri ayarlanır ve özelleştirilir.	Ort. Tük, Anl. Tük, Mesafe veya Kapalı	3-55
	Tüketim	Yakıt tüketimi bilgi ekranı özelleştirilir.		3-56
	Eko Geçmiş	Yakıt tüketimi geçmişi kaydedilme zamanı ayarlanır ve özelleştirilir.	30 dk, 60 dk veya 120 dk	3-57
	Mesafe Sayacı	Mesafe sayacı ayarlanır ve özelleştirilir.		3-59
	Saat	Saat formatı seçilir.	Analog, Dijital veya Kapalı	3-60
	Bypass Ekranı	Her bir öğeye ait bypass ekranı ayarlanır.	Açık veya Kapalı	3-61
	Diller	Ekran dili seçilir.		3-62
	Geri dön	Üst menüye geri dönülür.		

Üst menü	Menü seçeneği	Açıklama		Sayfa
Bakım	Motor yağı	Yağ bakımı bildirim tarihi ayarlanır.		3-63
	Yağ Filtresi	Yağ filtresi bakımı bildirim tarihi ayarlanır.		3-64
	Lastikler	Lastik bakımı bildirim tarihi ayarlanır.		3-64
	Bakım Programı	Araç bakımı bildirim tarihi ayarlanır.		3-64
	Açık/Kapalı	Kontak anahtarı “ON” konumuna getirildiğinde etkinleşen kendi kendine kontrol ekranı açılır veya kapatılır.	Açık veya Kapalı	3-64
	Tüm Ayarları Temizle	Bakım öğeleri ile ilgili tüm ayarlar silinir.	Evet veya Hayır	3-65
	Geri dön	Üst menüye geri dönülür.		
Sürüş Geçmişi	Ayarla	Sürüş kaydına kayıt yapılır ve üzerine yazılır.		3-66
	Geri dön	Üst menüye geri dönülür.		
Araç Ayarı	Dörtlü Flaşör	Dörtlü flaşör ayarlanır.	Açık veya Kapalı	3-68
	Güvenli Tekrar Kilitleme*1	Otomatik kilitleme işlemi süresi ayarlanır ve özelleştirilir.	20, 30, 40, 50, 60 saniye veya kapalı	3-69
	Rezistans	Rezistansın çalışması ayarlanır veya özelleştirilir.	15 dakika veya Sürekli	3-70
	İç Lamba	İç lamba sönme geciktirme zamanlayıcısı ayarlanır ve özelleştirilir.	10, 20, 30 saniye veya Kapalı	3-71
	Geri dön	Üst menüye geri dönülür.		
Başa Dön	Varsayılan Ayarlara Geri Dön	Tüm ayarlar varsayılan ayarlara geri alınır.	Evet veya Hayır	3-73
	Hayat boyu Yakıt Tüketimini Sıfırla	Kayıtlı hayat boyu yakıt tüketimi verileri silinir.	Evet veya Hayır	3-74
	Geri dön	Üst menüye geri dönülür.		
Geri dön	—	Üst menüye geri dönülür.		

*1: Mevcut ise

– DEVAMI–

■ Tarih ve saat ayarları

Tarih ve saat ayarlarındaki öğeler seçilebilir. Öğeleri değiştirmek için “▲” veya “▼” düğmesine basınız.

NOT

● “Doğum günü”, “Yıldönümü” ve araç bakımı ile ilgili bildirimlerin görüntülenmesi için “Tarih” öğesi ayarlanmalıdır.
● “Doğum günü” ve “Yıldönümü” öğeleri “Tarih” öğesi ayarlandıktan sonra girilebilir.
● Gregoryen takviminde yer almayan tarihler ayarlanamaz (örneğin, 31 Nisan).

▼ Tarih ayarına hazırlık

1. Kontak anahtarını “ON” konumuna getiriniz ve seçim ekranını görüntülemek için “i/SET” düğmesini tutup kendinize doğru çekiniz.

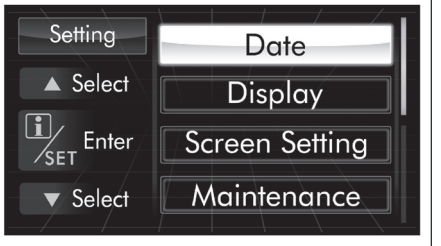

302044

2. Seçim ekranı görüntülendikten sonra “Tarih” öğesini görüntülemek için“▲” veya “▼” düğmesine basınız. Sonra “i/SET” düğmesini kendinize doğru çekiniz.

▼ Geçerli tarih ve saat ayarı

1. “Tarih ayarına hazırlık” ☞F3- 48 konusuna göre hazırlık adımlarını uygulayınız.

302045

2. “Tarih” öğesini seçmek için “▲” veya “▼” düğmesine basınız ve sonra “i/SET” düğmesini kendinize doğru çekiniz.

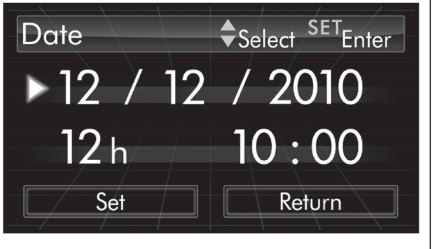

302192

3. Ayar yapma öğesini “▲” veya “▼” düğmesine basarak seçiniz ve sonra “i/SET” düğmesini kendinize doğru çekiniz.

302193

4. “▲” veya “▼” düğmesine basarak bir sayı seçiniz ve sonra “i/SET” düğmesini kendinize doğru çekiniz.

302194

5. Tarihi ve saati girdikten sonra “▼” düğmesine basarak “Ayar” öğesini seçiniz ve “ i/SET” düğmesini kendinize doğru çekerek ayarı onaylayınız.

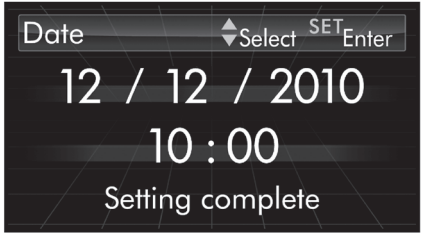

302195

6. Sistem size, yaklaşık 3 saniyeliğine, ayarın tamamlandığını bildirecektir.

▼ Doğum günü ayarı

1. “Tarih ayarına hazırlık” ☞F3- 48 konusuna göre hazırlık adımlarını uygulayınız.

302050

2. “Doğum günü” öğesini seçmek için “▲” veya “▼” düğmesine basınız ve sonra “i/SET” düğmesini kendinize doğru çekiniz.

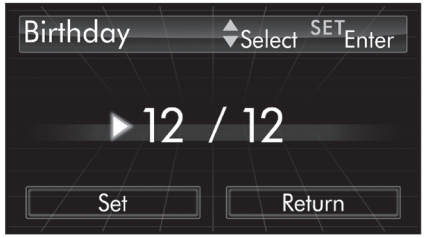

302196

3. Ayar yapma öğesini “▲” veya “▼” düğmesine basarak seçiniz ve sonra “i/SET” düğmesini kendinize doğru çekiniz.

– DEVAMI–

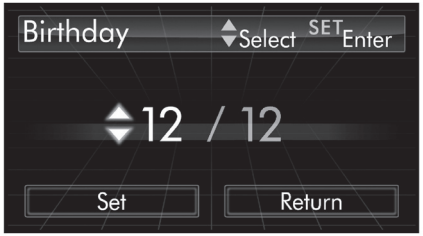

302197

4. “▲” veya “▼” düğmesine basarak sayıları seçiniz ve sonra “ⓘ/SET” düğmesini kendinize doğru çekiniz.

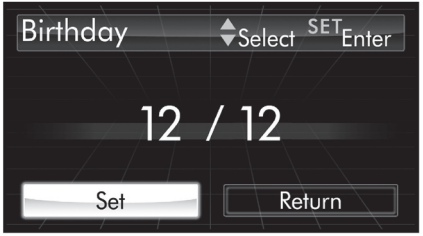

302198

5. 4. adımı tekrarlayarak tarihi ve saati girdikten sonra “▼” düğmesine basarak “Ayar” öğesini seçiniz ve “ⓘ/SET” düğmesini kendinize doğru çekerek ayarı onaylayınız.

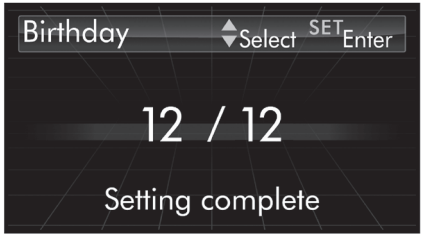

302199

6. Sistem size, yaklaşık 3 saniyeliğine, ayarın tamamlandığını bildirecektir.

Yaklaşan bir doğum günü varsa kontak anahtarı “ON” konumuna getirildiğinde bir bip sesi ile birlikte aşağıdaki ekran görüntülenir.

302055

Doğum gününden 7 gün önce görüntülenmeye başlayan ekran

302056

Doğum gününde görüntülenen ekran

NOT

“Ay” veya “Gün” öğesi için sayı yerine “_ _” seçilirse doğum günü bildirimi devre dışı bırakılır.

▼ **Yıldönümü ayarı**

1. “Tarih ayarına hazırlık” ☞F3- 48 konusuna göre hazırlık adımlarını uygulayınız.

302057

2. “Yıldönümü” öğesini seçmek için “▲” veya “▼”düğmesine basınız ve sonra “ⓘ/SET” düğmesini kendinize doğru çekiniz.

302200

3. Ayar yapma öğesini “▲” veya “▼” düğmesine basarak seçiniz ve sonra “ⓘ/SET” düğmesini kendinize doğru çekiniz.

302201

4. “▲” veya “▼” düğmesine basarak sayıları seçiniz ve sonra “ⓘ/SET” düğmesini kendinize doğru çekiniz.

302202

5. 4. adımı tekrarlayarak tarihi ve saati girdikten sonra “▼” düğmesine basarak “Ayar” öğesini seçiniz ve “ⓘ/SET” düğmesini kendinize doğru çekerek ayarı onaylayınız.

302203

6. Sistem size, yaklaşık 3 saniye içinde, ayarın tamamlandığını bildirecektir.

– DEVAMI–

Yaklaşan bir yıldönümü varsa kontak anahtarı “ON” konumuna getirildiğinde bir bip sesi ile birlikte aşağıdaki ekran görüntülenir.

302062

Yıldönümünden 7 gün önce görüntülenmeye başlayan ekran

302063

Yıldönümünde görüntülenen ekran

NOT

“Ay” veya “Gün” öğesi için sayı yerine “_ _” seçilirse yıldönümü bildirimi devre dışı bırakılır.

▼ Doğum gününün veya yıldönümünün silinmesi

1. “Tarih ayarına hazırlık” ☞F3-48 konusuna göre hazırlık adımlarını uygulayınız ve ekranda “Doğum günü” veya “Yıldönümü” görüntüleyiniz.
2. “Ay” veya “Gün” öğesi için sayı yerine “_ _” seçildiğinde “Doğum günü” veya “Yıldönümü” ayarı silinir

■ Görüntü kalitesi ve ses ayarları

Görüntü kalitesi ve ses ayarları öğeleri ayarlanabilir. Öğeleri değiştirmek için “▲” veya “▼” düğmesine basınız.

▼ Görüntü kalitesi ve ses ayarlarına hazırlık

1. Kontak anahtarını “ON” konumuna getiriniz ve seçim ekranını görüntülemek için “i/SET” düğmesini tutup kendinize doğru çekiniz.

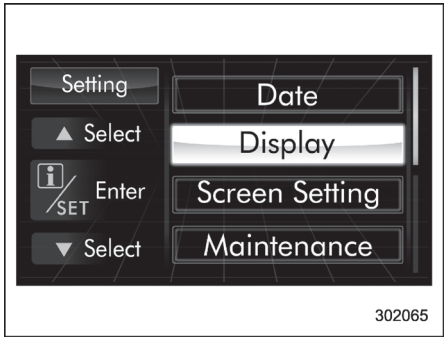

302065

2. Seçim ekranı görüntülendikten sonra “Ekran” öğesini görüntülemek için “▲” veya “▼” düğmesine basınız. Sonra “i/SET” düğmesini kendinize doğru çekiniz.

▼ Parlaklık ayarı

1. “Görüntü kalitesi ve ses ayarına hazırlık” ☞F3- 52 konusuna göre hazırlık adımlarını uygulayınız.

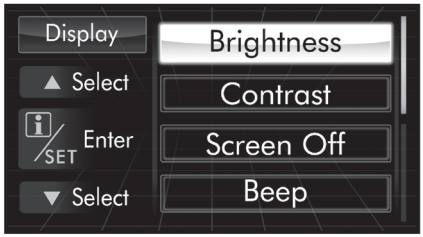

302066

2. “Parlaklık” öğesini seçmek için “▲” veya “▼” düğmesine basınız ve sonra “ⓘ/SET” düğmesini kendinize doğru çekiniz.

302067

3. “▲” veya “▼” düğmesine basarak bir parlaklık seviyesi seçiniz ve sonra “ⓘ/SET” düğmesini kendinize doğru çekerek ayarı onaylayınız.

▼ Kontrast ayarı

1. “Görüntü kalitesi ve ses ayarına hazırlık” ☞F3- 52 konusuna göre hazırlık adımlarını uygulayınız.

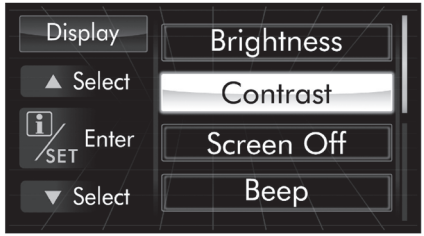

302068

2. “Kontrast” öğesini seçmek için “▲” veya “▼” düğmesine basınız ve sonra “ⓘ/SET”düğmesini kendinize doğru çekiniz.

302069

3. “▲” veya “▼” düğmesine basarak bir kontrast seviyesi seçiniz ve sonra “ⓘ/SET” düğmesini kendinize doğru çekerek ayarı onaylayınız.

▼ Ekran KAPALI ayarı

1. “Görüntü kalitesi ve ses ayarına hazırlık” ☞F3- 52 konusuna göre hazırlık adımlarını uygulayınız.

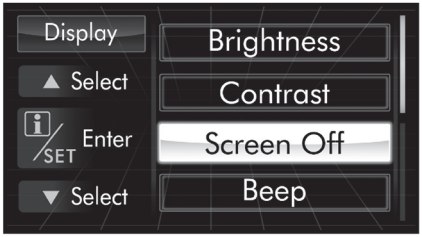

302070

2. “Ekran KAPALI” öğesini seçmek için “” ▲” veya “▼” düğmesine basınız ve sonra “i/SET” düğmesini kendinize doğru çekiniz.

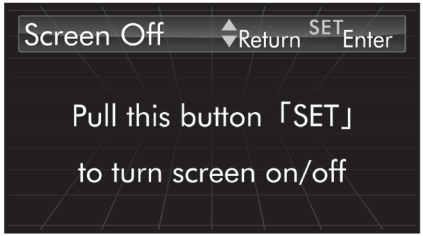

302071

3. Sonra “i/SET” düğmesini bir defa daha kendinize doğru çekiniz.

302072

4. Ekran kapanır.

Ekranın geri getirilmesi

Kontak anahtarını “ON” konumuna getirdikten sonra “▲” , “▼” veya “i/SET” düğmesini kendinize doğru çektiğinizde ekran geri gelecektir. Ekran geri geldiğinde, ekran kapandığında görüntülenmekte olan temel ekran görüntülenir. Ekran kapanırken, gerekirse bir uyarı mesajı görüntülenir ancak, diğer ekranlar görüntülenmez.

▼ Bip sesi ayarı

1. “Görüntü kalitesi ve ses ayarına hazırlık” ☞F3- 52 konusuna göre hazırlık adımlarını uygulayınız.

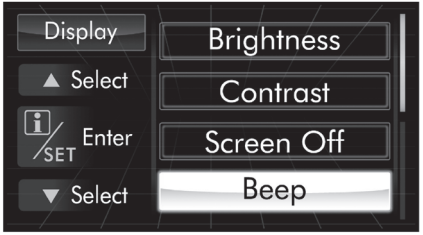

302073

2. “Ses ayarı” öğesini seçmek için “▲” veya “▼” düğmesine basınız ve sonra “i /SET” düğmesini kendinize doğru çekiniz.

302074

3. "i/SET" düğmesini kendinize doğru çekiniz.

302075

4. "▲" veya "▼" düğmesine basarak bir öğe seçiniz ve sonra "i/SET" düğmesini kendinize doğru çekiniz.

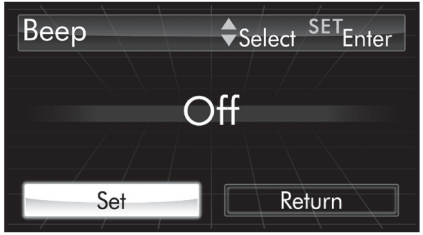

302076

5. "▲" veya "▼" düğmesine basarak "Ayar" öğesini seçiniz ve sonra "i/SET"düğmesini kendinize doğru çekerek ayarı onaylayınız.

302077

6. Sistem size, yaklaşık 3 saniyeliğine, ayarın tamamlandığını bildirecektir.

■ Ekran ayarları

Ekran ayarlarındaki öğeler seçilebilir. Öğeleri değiştirmek için "▲" veya "▼" düğmesine basınız ve sonra "i/SET" düğmesini kendinize doğru çekiniz.

▼ Ekran ayarlarına hazırlık

1. Kontak anahtarını "ON" konumuna getiriniz ve seçim ekranını görüntülemek için "i/SET" düğmesini tutup kendinize doğru çekiniz.

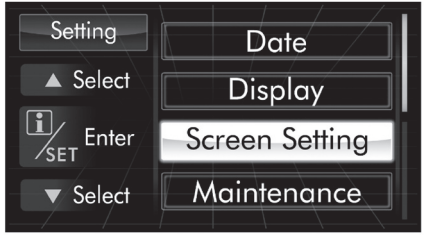

302078

2. Seçim ekranı görüntülendikten sonra "Ekran Ayarı" öğesini görüntülemek için "▲" veya "▼" düğmesine basınız. Sonra "i/SET" düğmesini kendinize doğru çekiniz.

▼ Üst ekran ayarı

"Ekran ayarlarına hazırlık" ☞F3-55 konusuna göre hazırlık adımlarını uygulayınız.

– DEVAMI–

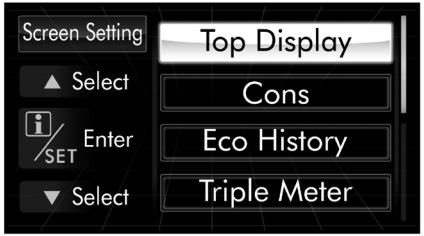

302079

2. “Üst Ekran” öğesini seçmek için “▲” veya “▼” düğmesine basınız ve sonra “ⓘ/SET” düğmesini kendinize doğru çekiniz.

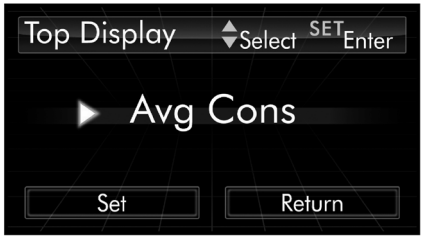

302080

3. “ⓘ/SET” düğmesini bir defa daha çekiniz.

302081

4. “▲” veya “▼” düğmesine basarak bir öğe seçiniz ve sonra “ⓘ/SET” düğmesini kendinize doğru çekiniz.

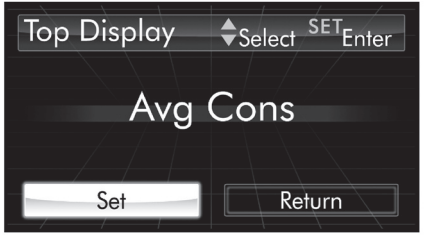

302082

5. “▲” veya “▼” düğmesine basarak “Ayar” öğesini seçiniz ve sonra “ⓘ/SET”düğmesini kendinize doğru çekerek ayarı onaylayınız.

302083

6. Sistem size, yaklaşık 3 saniyeliğine, ayarın tamamlandığını bildirecektir.

▼ Yakıt tüketim ekran ayarı

1. “Ekran ayarlarına hazırlık” ☞F3- 55 konusuna göre hazırlık adımlarını uygulayınız.

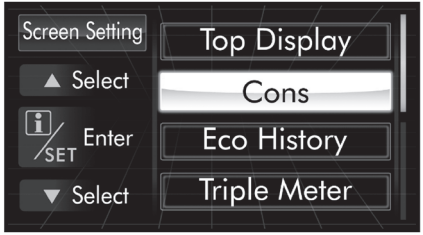

302084

2. “Tüketim” öğesini seçmek için “▲” veya “▼” düğmesine basınız ve sonra “ⓘ/SET”düğmesini kendinize doğru çekiniz.

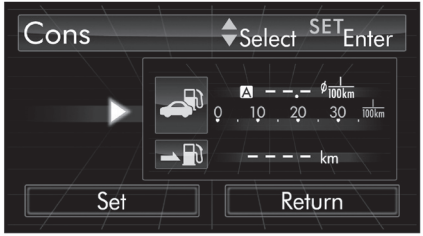

302085

3. “ⓘ/SET” düğmesini bir defa daha çekiniz.

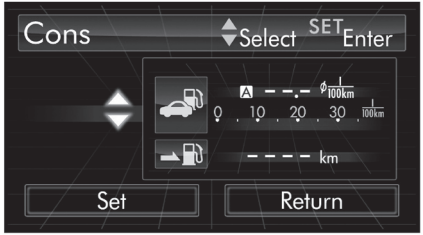

302086

4. “▲” veya “▼” düğmesine basarak görüntülen konfigürasyonu seçiniz ve sonra “ⓘ/SET” düğmesini kendinize doğru çekiniz.

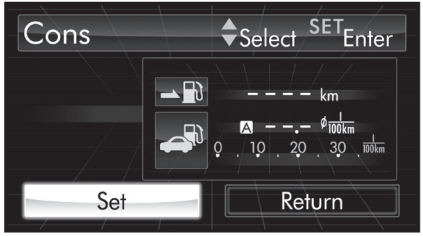

302087

5. “▲” veya “▼” düğmesine basarak “Ayar” öğesini seçiniz ve sonra “ⓘ/SET”düğmesini kendinize doğru çekerek ayarı onaylayınız.

302088

6. Sistem size, yaklaşık 3 saniyeliğine, ayarın tamamlandığını bildirecektir.

▼ Ekonomi geçmiş ayarı

1. “Ekran ayarlarına hazırlık” ☞F3- 55 konusuna göre hazırlık adımlarını uygulayınız.

– DEVAMI–

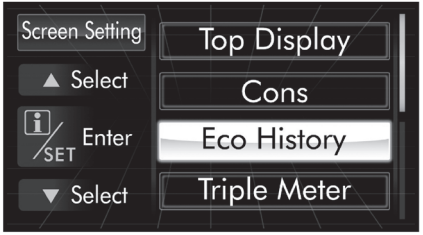

302089

2. “Eko geçmiş” öğesini seçmek için “▲” veya “▼” düğmesine basınız ve sonra “i/SET” düğmesini kendinize doğru çekiniz.

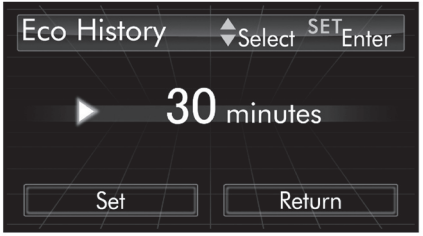

302090

3 “i/SET” düğmesini bir defa daha çekiniz.

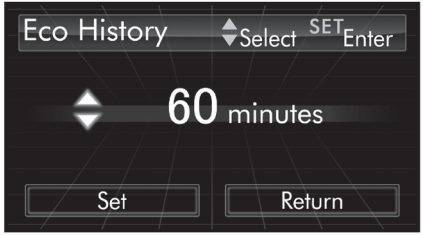

302091

4. “▲” veya “▼” düğmesine basarak kaydedilen yakıt tüketimi geçmişinin zamanını seçiniz ve sonra “i/SET” düğmesini kendinize doğru çekiniz.

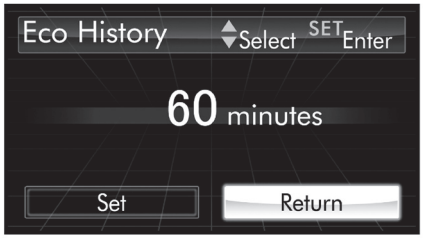

302092

5. “▼” düğmesine basarak “Geri Dön” öğesini seçiniz.

302093

6. “▲” veya “▼” düğmesine basarak “Ayar” öğesini seçiniz ve sonra “i/SET” düğmesini kendinize doğru çekerek ayarı onaylayınız.

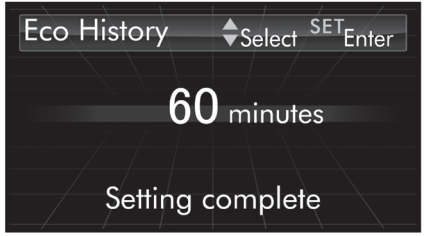

302094

7. Sistem size, yaklaşık 3 saniyeliğine, ayarın tamamlandığını bildirecektir.

▼ Mesafe sayacı ayarı

1. “Ekran ayarlarına hazırlık” ☞F3- 55 konusuna göre hazırlık adımlarını uygulayınız.

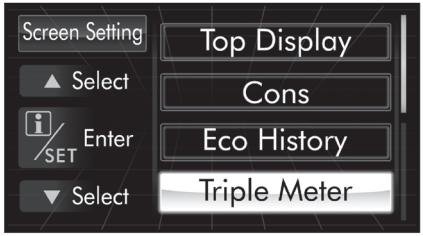

302095

2. “Mesafe Sayacı” öğesini seçmek için “ ” veya “ ” düğmesine basınız ve sonra “i/SET” düğmesini kendinize doğru çekiniz.

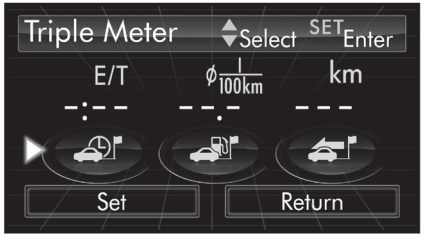

302096

3. “▲” veya “▼” düğmesine basarak ayar konumunu (sol, orta veya sağ) seçiniz ve sonra “i/SET” düğmesini kendinize doğru çekiniz.

NOT

Sol, orta veya sağ konum için aynı öğe seçilemez.

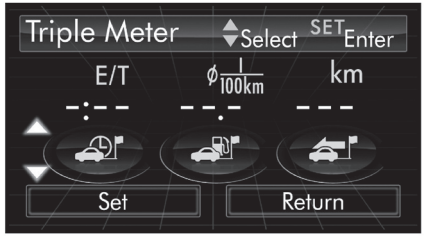

302097

4. “▲” veya “▼”düğmesine basarak tercih ettiğiniz öğeyi seçiniz ve sonra “i/SET” düğmesini kendinize doğru çekiniz. Başka bir konumun ayarını da değiştirmek istiyorsanız 3. ve 4. adımları tekrarlayınız.

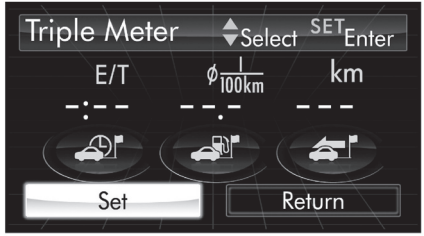

302098

5. “▼” düğmesine basarak “Ayar” öğesini

– DEVAMI–

seçiniz ve “ⓘ/SET” düğmesini kendinize doğru çekerek ayarı onaylayınız.

302099

6. Sistem size, yaklaşık 3 saniyeliğine, ayarın tamamlandığını bildirecektir.

▼ Saat ekranı ayarı

1. “Ekran ayarlarına hazırlık” ☞F3- 55 konusuna göre hazırlık adımlarını uygulayınız.

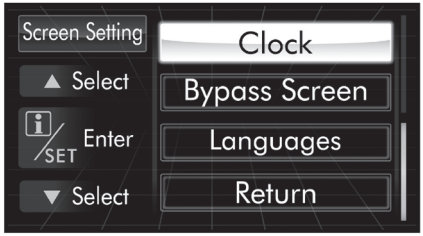

302100

2. “Saat” öğesini seçmek için “▲” veya “▼” düğmesine basınız ve sonra “ⓘ/SET” düğmesini kendinize doğru çekiniz.

302101

3. “ⓘ/SET” düğmesini bir defa daha çekiniz.

302102

4. “▼” düğmesine basarak saat stilini seçiniz ve sonra “ⓘ/SET” düğmesini kendinize doğru çekiniz.

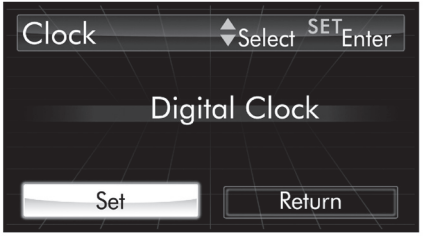

302103

5. “▲” veya “▼” düğmesine basarak “Ayar” öğesini seçiniz ve sonra “ⓘ/SET”düğmesini kendinize doğru çekerek ayarı onaylayınız.

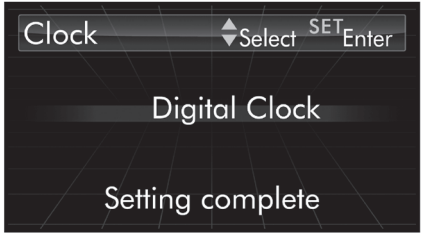

302104

6. Sistem size, yaklaşık 3 saniyeliğine, ayarın tamamlandığını bildirecektir.

▼ Bypass ekranı ayarı

1. “Ekran ayarlarına hazırlık” ☞F3- 55 konusuna göre hazırlık adımlarını uygulayınız.

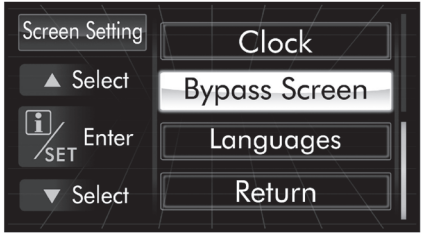

302105

2. “Bypass Ekranı” öğesini seçmek için “▲” veya “▼” düğmesine basınız ve sonra “i /SET” düğmesini kendinize doğru çekiniz.

302106

3. Ayar yapma öğesini “▲” veya “▼” düğmesine basarak seçiniz ve sonra“i/ SET”düğmesini kendinize doğru çekiniz.

302107

4. “▲” veya “▼” düğmesine basarak “Açık” veya “Kapalı” öğesini seçiniz ve “i/ SET”düğmesini kendinize doğru çekiniz. Başka bir öğenin ayarını değiştirmek istiyorsanız 3. ve 4. adımları tekrarlayınız.

302108

5. “▲” veya “▼” düğmesine basarak “Ayar” öğesini

– DEVAMI–

seçiniz ve “i/SET” düğmesini kendinize doğru çekerek ayarı onaylayınız.

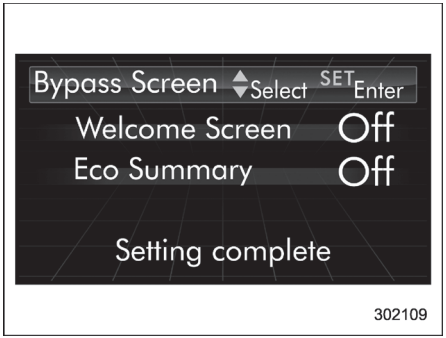

6. Sistem size, yaklaşık 3 saniyeliğine ayarın tamamlandığını bildirecektir.

▼ Dil ayarı

1. “Ekran ayarlarına hazırlık” ☞F3- 55 konusuna göre hazırlık adımlarını uygulayınız.

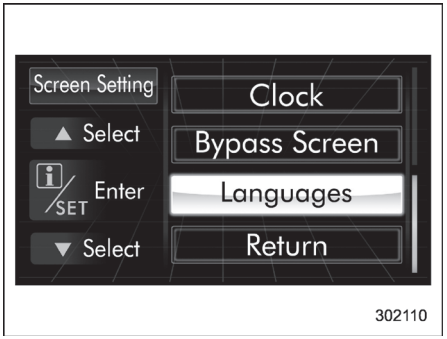

2. “Diller” öğesini seçmek için “▲” veya “▼” düğmesine basınız ve sonra “i/SET” düğmesini kendinize doğru çekiniz.

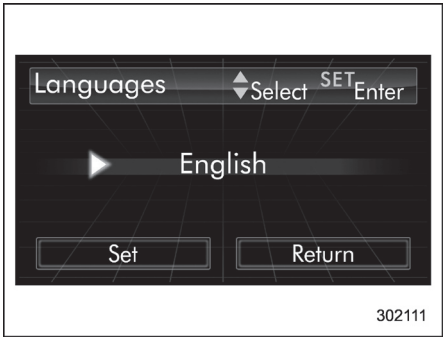

3. Mevcut dil ayarı görüntülenir. Dil seçim modunu girmek için “i/SET”düğmesini kendinize doğru çekiniz.

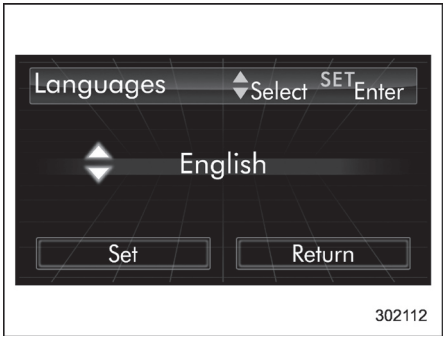

4. “▲” veya “▼” düğmesine basarak tercih ettiğiniz dili seçiniz ve sonra “i/SET”düğmesini kendinize doğru çekiniz.

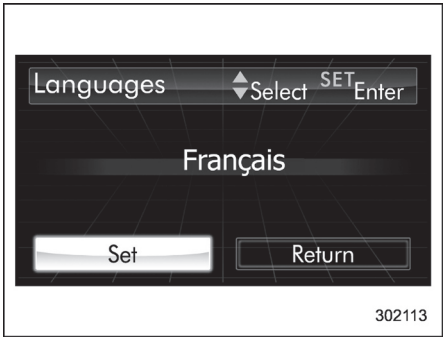

5. “▲” veya “▼” düğmesine basarak “Ayar” öğesini seçiniz ve sonra “i/SET” düğmesini kendinize doğru çekerek ayarı onaylayınız.

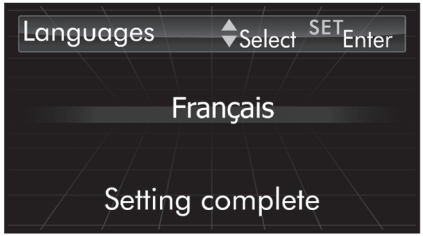

302114

6. Sistem size, yaklaşık 3 saniyeliğine, ayarın tamamlandığını bildirecektir.

■ Bakım ayarları

Bakım aylarındaki öğe ayarlanabilir. Öğeleri değiştirmek için "▲" veya "▼" düğmesini kendinize doğru çekiniz.

▼ Bakım ayarlarına hazırlık

1. Kontak anahtarını "ON" konumuna getiriniz ve sonra seçim ekranını görüntülemek için "i/SET" düğmesini tutup kendinize doğru çekiniz.

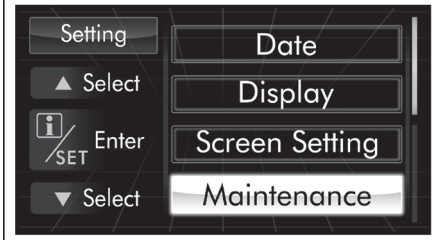

302115

2. Seçim ekranı görüntülendikten sonra "Bakım" öğesini görüntülemek için "▲" veya "▼" düğmesine basınız. Sonra "i/SET" düğmesini kendinize doğru çekiniz.

▼ Motor yağı ayarı

1. "Bakım ayarlarına hazırlık" ☞F3- 63 konusuna göre hazırlık adımlarını uygulayınız.

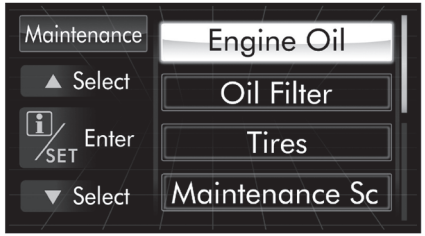

302116

2. "Motor yağı" öğesini seçmek için "▲" veya "▼" düğmesine basınız ve sonra "i/SET" düğmesini kendinize doğru çekiniz.

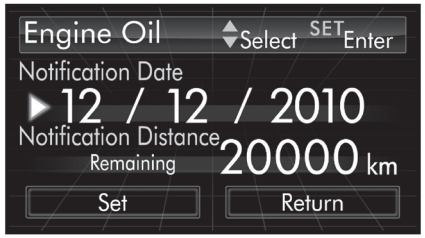

302204

3. "▲" veya "▼" düğmesine basarak ayar konumunu (ay, gün, yıl veya mesafe) seçiniz ve sonra "i/SET" düğmesini

– DEVAMI–

kendinize doğru çekiniz.

302205

4. "▲" veya "▼" düğmesine basarak bir sayı seçiniz ve sonra "i/SET" düğmesini kendinize doğru çekiniz.
Başka bir konumun ayarını da değiştirmek istiyorsanız 3. ve 4. adımları tekrarlayınız.

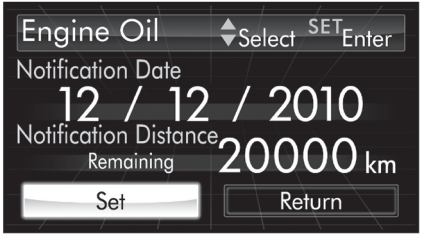

302206

5. "▲" veya "▼" düğmesine basarak "Ayar" öğesini seçiniz ve sonra "i/SET" düğmesini kendinize doğru çekerek ayarı onaylayınız.

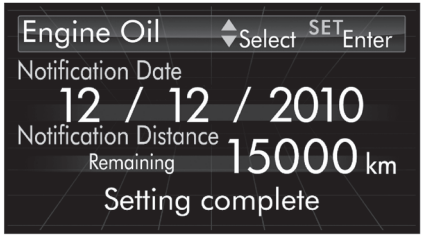

302207

6. Sistem size, yaklaşık 3 saniyeliğine, ayarın tamamlandığını bildirecektir.

NOT

- **Ayara göre, hem tarih hem mesafe veya sadece tarih ya da mesafe bilgisi ile bildirim görüntülenir.**
- **"Ay", "Gün", "Yıl" veya "Mesafe" öğesi için sayı yerine "_ _" seçildiğinde ayar bildirimi devre dışı bırakılır.**
- **Bildirim 15 gün veya daha fazla süre ile görüntülenmeye devam ederse sistem, ekranda "_ _" görüntüler.**
- **Mesafe bildirimi 0 km'ye ulaştığında ekranda bir sonraki 500 km boyunca "0000" görüntülenecektir. 500 km aşıldıktan sonra "_ _ _ _" görüntülenecektir.**

▼ Yağ filtresi ayarı

Ayar prosedürü "Motor yağı ayarı" ☞F3-63 ile aynıdır fakat, 2. adımda "Yağ Filtresi" öğesi seçilir.

▼ Lastik ayarı

Ayar prosedürü "Motor yağı ayarı" ☞F3-63 ile aynıdır fakat, 2. adımda "Lastikler" öğesi seçilir.

▼ Bakım programı ayarı

Ayar prosedürü "Motor yağı ayarı" ☞F3-63 ile aynıdır fakat, 2. adımda "Bakım Programı" öğesi seçilir.

▼ Açık/Kapalı ayarı

1. "Bakım ayarlarına hazırlık" ☞F3- 63 konusuna göre hazırlık adımlarını uygulayınız.

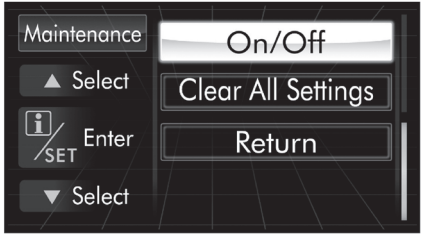

302121

2. “Açık/Kapalı” öğesini seçmek için “▲” veya “▼” düğmesine basınız ve sonra “ⓘ/SET” düğmesini kendinize doğru çekiniz.

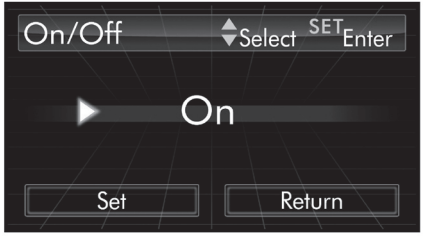

302122

3. Mevcut ayar görüntülenir. Seçim modunu girmek için “ⓘ/SET” düğmesini kendinize doğru çekiniz.

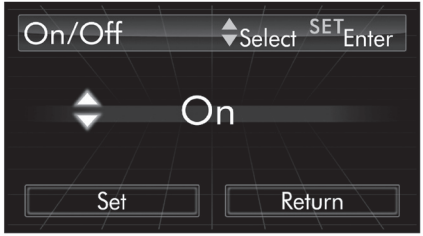

302123

4. “▲” veya “▼” düğmesine basarak “Açık” veya “Kapalı” öğesini seçiniz ve sonra “ⓘ/SET” düğmesini kendinize doğru çekiniz.

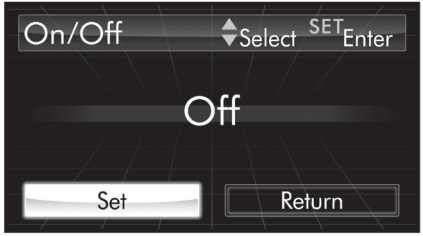

302124

5. “▲” veya “▼” düğmesine basarak “Ayar” öğesini seçiniz ve sonra “ⓘ/SET”düğmesini kendinize doğru çekerek ayarı onaylayınız.

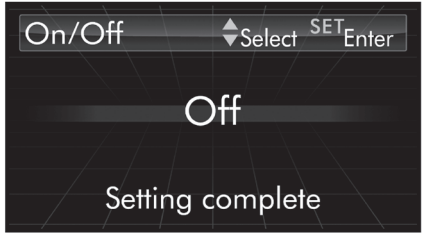

302125

6. Sistem size, yaklaşık 3 saniyeliğine, ayarın tamamlandığını bildirecektir.

▼ Ayarın silinmesi

1. “Bakım ayarlarına hazırlık” ☞F3- 63 konusuna göre hazırlık adımlarını uygulayınız.

– DEVAMI–

302126

2. “Tüm Ayarları Temizle” öğesini seçmek için “▲” veya “▼” düğmesine basınız ve sonra “ i/SET” düğmesini kendinize doğru çekiniz.

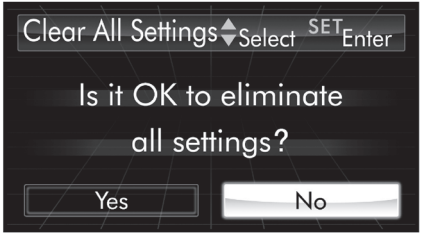

302127

3. Sistem ilk önce “Hayır” seçeneğini görüntüleyecektir. Tüm bakım ayarlarını silmek için “▼” düğmesine basarak “Evet” öğesini seçiniz.

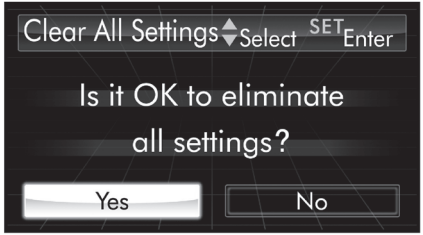

302128

4. “i/SET” düğmesini kendinize doğru çekerek ayarı onaylayınız.

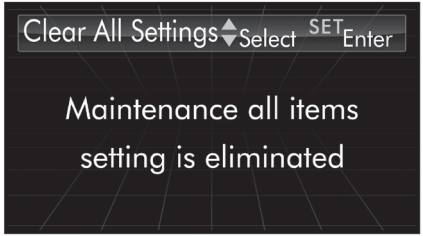

302129

5. Sistem size, yaklaşık 3 saniye içinde, ayarın tamamlandığını bildirecektir.

■ Sürüş geçmiş kaydı

Sürüş geçmişindeki öğeler kaydedilebilir. Öğeleri değiştirmek için “▲” veya “▼ ”düğmesine basınız ve sonra “i/SET” düğmesini kendinize doğru çekiniz.

1. Kontak anahtarını “ON” konumuna getiriniz ve sonra seçim ekranını görüntülemek için “i/SET”düğmesini tutup kendinize doğru çekiniz.

302130

2. Seçim ekranı görüntülendikten sonra “Sürüş Geçmişi” öğesini görüntülemek için “▲” veya “▼” düğmesine basınız. Sonra “i/SET” düğmesini kendinize doğru çekiniz.

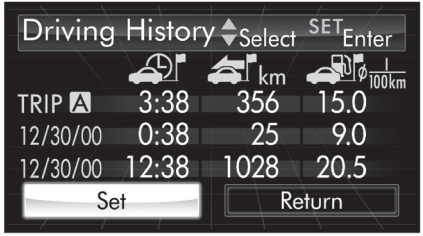

302131

3. Ayar modunu girmek için "i/SET" düğmesini bir defa daha kendinize doğru çekiniz.

302132

4. Sistem size, yaklaşık 2 saniyeliğine, yer seçimi ile ilgili bildirimde bulunacaktır.

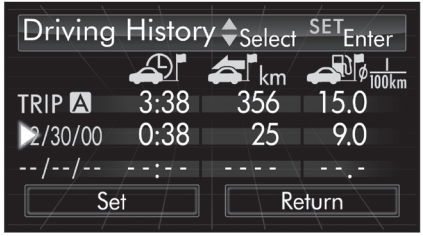

302133

5. "▲" veya "▼" düğmesine basarak kayıt satırlarından birini seçiniz ve sonra "i/SET" düğmesini kendinize doğru çekiniz.

302134

6. Önceki kaydın üzerine yazmak için, "i/SET" düğmesini kendinize doğru çekiniz. Kayıt ilk defa yapıldığında, bir bildirim yapılmadan doğrudan kaydedilir.

302135

7. Sistem size, yaklaşık 2 saniyeliğine, kaydın tamamlandığını bildirecektir.

NOT

Mesafe ölçer A veya B için sürüş geçmişi kaydedilebilir.

■ Araç ayarları

Araç ayarlarındaki öğeler seçilebilir. Öğeleri değiştirmek için "▲" veya "▼" düğmesine basınız ve sonra "i/SET" düğmesini kendinize doğru çekiniz.

▼ Araç ayarlarına hazırlık

1. Kontak anahtarını "ON" konumuna alınız ve sonra seçim ekranını görüntülemek için

– DEVAMI–

“[i]/SET” düğmesini tutup kendinize doğru çekiniz

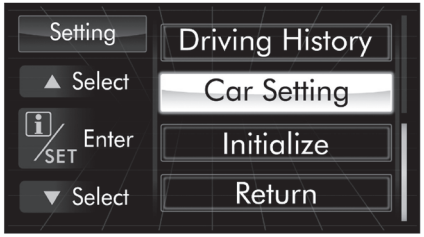

302136

2. Seçim ekranı görüntülendikten sonra “Araç Ayarı” öğesini görüntülemek için“▲” veya “▼” düğmesine basınız. Sonra “[i]/SET” düğmesini kendinize doğru çekiniz.

▼ Dörtlü uyarıcı flaşör

1. “Araç ayarlarına hazırlık” ☞F3- 67 konusuna göre hazırlık adımlarını uygulayınız.

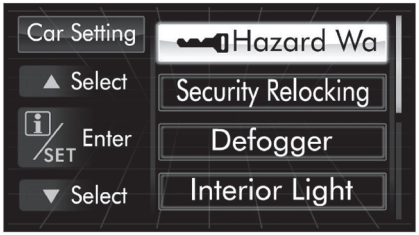

302208

2. “Dörtlü Flaşör” öğesini seçmek için “▲” veya “▼” düğmesine basınız ve sonra “[i]/SET” düğmesini kendinize doğru çekiniz.

302144

3. Mevcut ayar görüntülenir. Seçim modunu girmek için “[i]/SET” düğmesini kendinize doğru çekiniz.

302145

4. “▲” veya “▼” düğmesine basarak “Açık” veya “Kapalı” öğesini seçiniz ve sonra “[i]/SET” düğmesini kendinize doğru çekiniz.

302146

5. “▲” veya “▼” düğmesine basarak “Ayar” öğesini seçiniz ve sonra “[i]/SET” düğmesini kendinize doğru çekerek ayarı

onaylayınız.

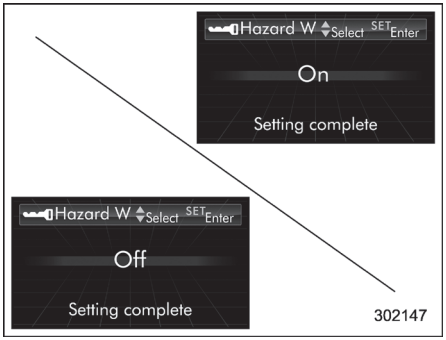

6. Sistem size, yaklaşık 3 saniyeliğine, ayarın tamamlandığını bildirecektir.
Ayar kullanılabilir durumda değilse, yaklaşık 3 saniyeliğine aşağıdaki bildirim görüntülenecektir. Bu konuda detaylı bilgi edinmek için en yakındaki SUBARU servisi ile irtibata geçmenizi tavsiye ediyoruz.

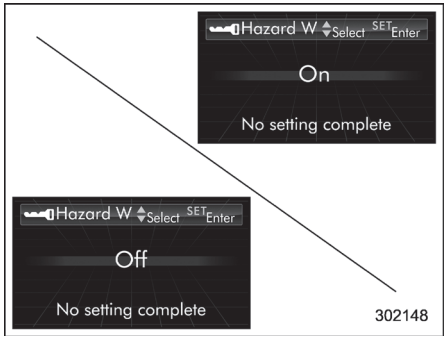

▼ Güvenli Tekrar Kilitleme

1. “Araç ayarlarına hazırlık” ☞F3- 67 konusuna göre hazırlık adımlarını uygulayınız.

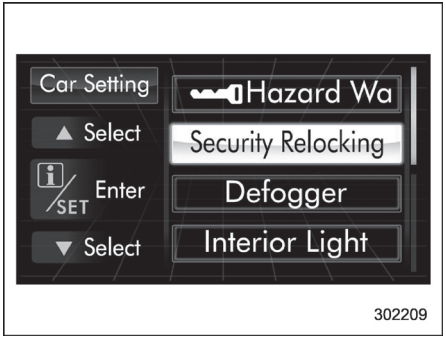

2. “Güvenli Tekrar Kilitleme” öğesini seçmek için“▲” veya “▼” düğmesine basınız ve sonra “i/SET” düğmesini kendinize doğru çekiniz.

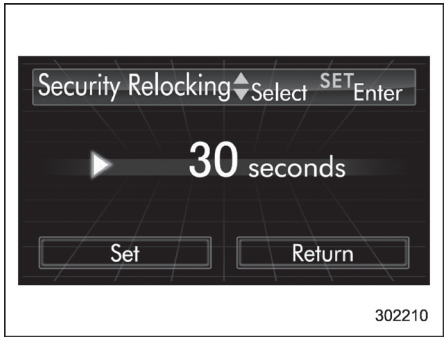

3. Mevcut ayar görüntülenir. Seçim modunu girmek için “i/SET” düğmesini kendinize doğru çekiniz.

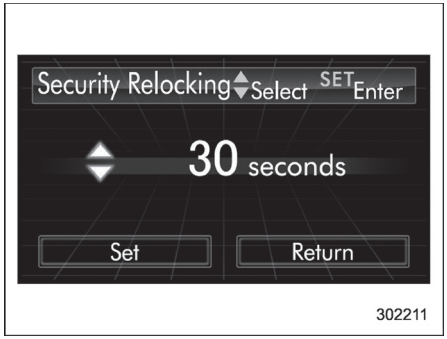

4. “▲” veya “▼” düğmesine basarak tercih edilen ayarı seçiniz ve sonra da

– DEVAMI–

düğmesini kendinize doğru çekiniz.

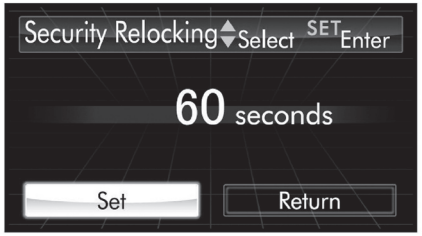

302212

5. "▲" veya "▼" düğmesine basarak "Ayar" öğesini seçiniz ve sonra "ⓘ/SET" düğmesini kendinize doğru çekerek ayarı onaylayınız.

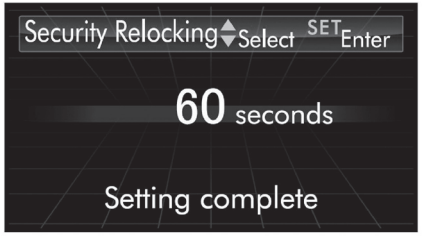

302213

6. Sistem size, yaklaşık 3 saniyeliğine, ayarın tamamlandığını bildirecektir.

Ayar kullanılabilir durumda değilse, yaklaşık 3 saniyeliğine aşağıdaki bildirim görüntülenecektir. Bu konuda detaylı bilgi edinmek için en yakındaki SUBARU servisi ile irtibata geçmenizi tavsiye ediyoruz.

302214

▼ Rezistans ayarı

1. "Araç ayarlarına hazırlık" ☞F3- 67 konusuna göre hazırlık adımlarını uygulayınız.

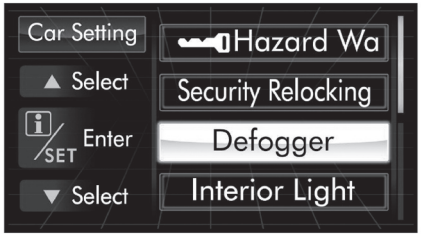

302215

2. "Rezistans" öğesini seçmek için "▲" veya "▼" düğmesine basınız ve sonra "ⓘ/SET" düğmesini kendinize doğru çekiniz.

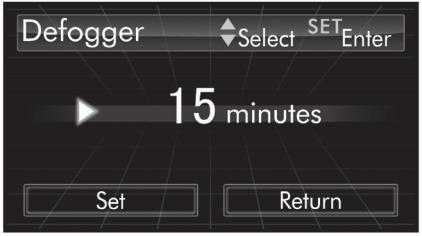

302150

3. Mevcut ayar görüntülenir. Seçim modunu girmek için "ⓘ/SET" düğmesini kendinize doğru çekiniz.

302151

4. "▲" veya "▼" düğmesine basarak tercih ettiğiniz ayarı seçiniz ve sonra"[i]/SET" düğmesini kendinize doğru çekiniz.

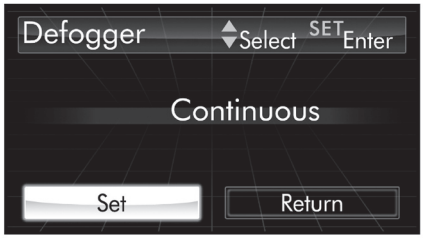

302152

5. "▲" veya "▼" düğmesine basarak "Ayar" öğesini seçiniz ve sonra "[i]/SET" düğmesini kendinize doğru çekerek ayarı onaylayınız.

302153

6. Sistem size, yaklaşık 3 saniyeliğine, ayarın tamamlandığını bildirecektir.

Ayar kullanılabilir durumda değilse, yaklaşık 3 saniyeliğine aşağıdaki bildirim görüntülenecektir. Bu konuda detaylı bilgi edinmek için en yakındaki SUBARU servisi ile irtibata geçmenizi tavsiye ediyoruz.

302154

▼ İç lamba sönme geciktirme zamanlayıcısı ayarı

1. "Araç ayarlarına hazırlık" ☞F3- 67 konusuna göre hazırlık adımlarını uygulayınız.

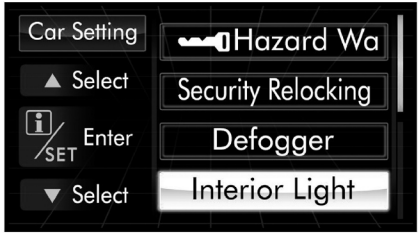

302216

2. "İç Lamba" öğesini seçmek için "▲" veya "▼" düğmesine basınız ve sonra

– DEVAMI–

“i/SET” düğmesini kendinize doğru çekiniz.

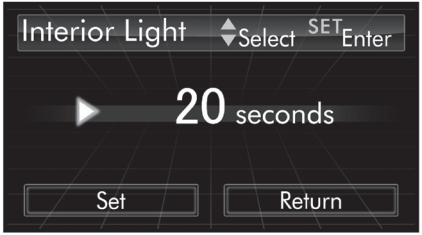

302156

3. Mevcut ayar görüntülenir. Seçim modunu girmek için “i/SET” düğmesini kendinize doğru çekiniz.

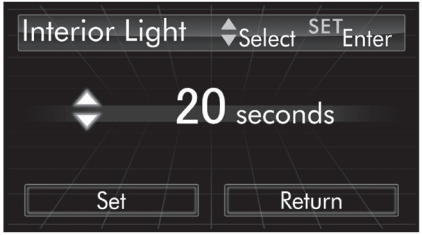

302157

4. “▲” veya “▼” düğmesine basarak tercih ettiğiniz ayarı seçiniz ve sonra “i/SET” düğmesini kendinize doğru çekiniz.

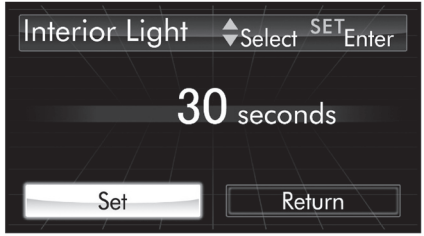

302158

5. “▲” veya “▼” düğmesine basarak “Ayar” öğesini seçiniz ve sonra “i/SET” düğmesini kendinize doğru çekerek ayarı onaylayınız.

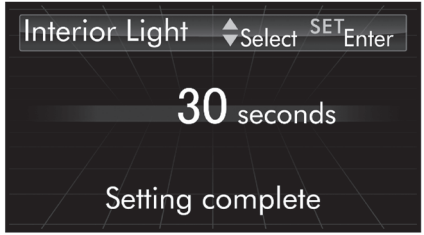

302159

6. Sistem size, yaklaşık 3 saniyeliğine, ayarın tamamlandığını bildirecektir.

Ayar kullanılabilir durumda değilse, yaklaşık 3 saniyeliğine aşağıdaki bildirim görüntülenecektir. Bu konuda detaylı bilgi edinmek için en yakındaki SUBARU servisi ile irtibata geçmenizi tavsiye ediyoruz.

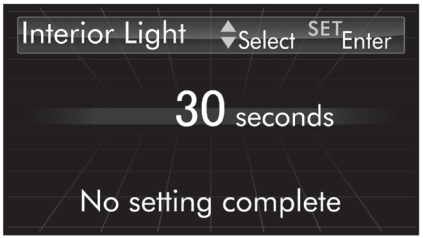

302160

■ Başa Dönme

Tercihinize göre ayarlanan öğelerin ayarları sıfırlanabilir. Başlangıç ayarlarına dönme menülerinden birini seçmek için “▲” veya “▼” düğmesini kullanınız.

▼ Başlangıç ayarlarına dönmeye hazırlık

1. Kontak anahtarını “ON” konumuna getiriniz ve sonra seçim ekranını görüntülemek için “i/SET” düğmesini tutup kendinize doğru çekiniz.

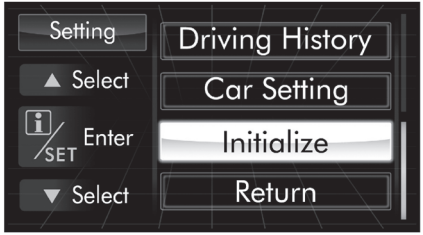

302167

2. Seçim ekranı görüntülendikten sonra "Başa Dön" öğesini görüntülemek için "▲" veya "▼" düğmesine basınız. Sonra "ⓘ/SET" düğmesini kendinize doğru çekiniz.

▼ Fabrika varsayılan ayarlarına geri dönme

1. "Başlangıç ayarlarına dönmeye hazırlık" ☞F3- 67 konusuna göre hazırlık adımlarını uygulayınız.

.

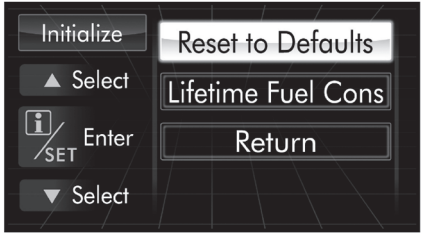

302168

2. "Varsayılan Ayarlara Geri Dön" öğesini seçmek için "▲" veya "▼" düğmesine basınız ve sonra "ⓘ/SET" düğmesini kendinize doğru çekiniz.

302169

3. Sistem ilk önce "Hayır" seçeneğini görüntüleyecektir. Fabrika varsayılan ayarlarına dönmek için "▼" düğmesine basarak "Evet" öğesini seçiniz.

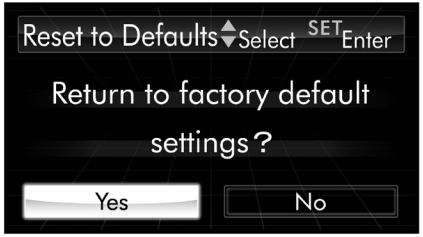

302170

4. "ⓘ/SET" düğmesini kendinize doğru çekerek ayarı onaylayınız.

302171

5. Sistem size, yaklaşık 3 saniyeliğine, ayarın tamamlandığını bildirecektir.

– DEVAMI–

▼ Hayat boyu yakıt tüketiminin sıfırlanması

1. “Başlangıç ayarlarına dönmeye hazırlık” ☞F3- 67 konusuna göre hazırlık adımlarını uygulayınız.

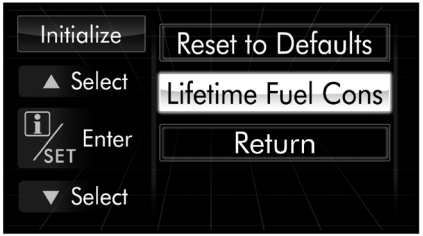

302172

2. “Hayat boyu Yakıt Tüketiminin Sıfırlanması” öğesini seçmek için “▲” veya “▼” düğmesine basınız ve sonra “[i]/SET”düğmesini kendinize doğru çekiniz.

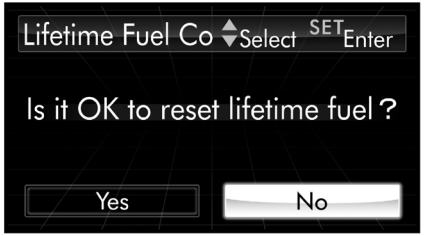

302173

3. Sistem ilk önce “Hayır” seçeneğini görüntüleyecektir. Hayat boyu yakıt tüketimini sıfırlamak için “▼” düğmesine basarak “Evet” öğesini seçiniz.

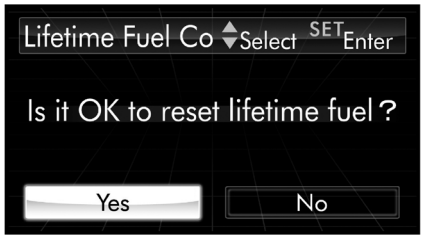

302174

4. “[i]/SET” düğmesini kendinize doğru çekerek ayarı onaylayınız.

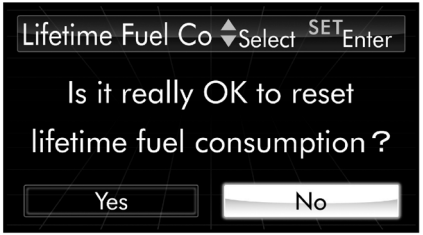

302175

5. Ekranda rekonfirmasyon görüntülenir. Devam etmek istediğinizden eminseniz “▼” düğmesine basarak “Yes” öğesini seçiniz.

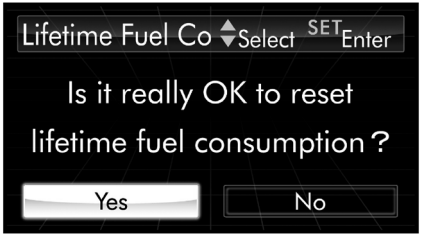

302176

6. “[i]/SET” düğmesini tekrar kendinize doğru çekerek ayarı onaylayınız.

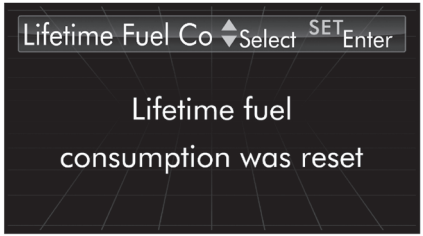

302177

7. Sistem size, yaklaşık 3 saniyeliğine, ayarın tamamlandığını bildirecektir.

Far kontrol düğmesi

● Far kontrol düğmesi, aşağıdaki durumlarda devreye girer.
● anahtar kontağa takılı iken ("Marş düğmeli anahtarsız giriş sistemi" bulunmayan modeller).
● marş düğmesi "ACC" veya "ON" konumunda iken ("Marş düğmeli anahtarsız giriş sistemi" bulunan modeller)

Far kontrol düğmesinin konumu ne olursa olsun, aşağıdaki işlemlerden herhangi biri gerçekleştirildiğinde, yanan lambalar söner.
● Kontak anahtarı kontaktan çıkarıldığında ("Marş düğmeli anahtarsız giriş sistemi" bulunmayan modeller).
● Marş düğmesi kapalı konuma alındığında ("Marş düğmeli anahtarsız giriş sistemi" bulunan modellerde).

⚠ DİKKAT

- **Motor çalışmıyorken herhangi bir lambanın uzun bir süre kullanılması, akünün boşalmasına neden olabilir.**
- **Aracı terk etmeden önce, far kontrol düğmesini kapalı konumuna getirdiğinizden emin olunuz.**

Araç, far kontrol düğmesi kapalı konumundan başka bir konumda olacak şekilde uzun süreli olarak bırakılırsa, akü boşalabilir.

NOT

Far kontrol düğmesi aşağıdaki koşullar altında dahi çalıştırılabilir (otomatik açılıp/kapanan farlar hariç).

● anahtar kontağa takılı iken ("Marş düğmeli anahtarsız giriş sistemi" bulunmayan modeller).
● marş düğmesi kapalı konuma alındığında ("Marş düğmeli anahtarsız giriş sistemi" bulunan modeller).

Bu koşullar altında farlar yanarken sürücü kapısı açılırsa, sürücüye farların yandığını hatırlatan bir sinyal sesi duyulur.

– DEVAMI–

■ Farlar

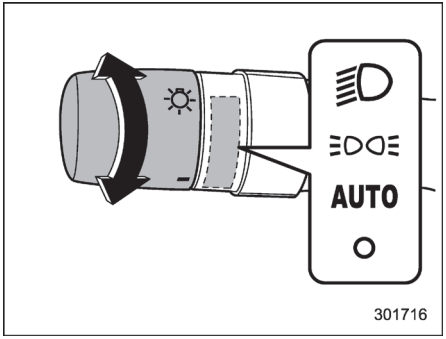

Farları açmak için sinyal kolunun ucundaki düğmeyi çeviriniz.

“⇶” konumu
Farlar, ön park lambaları, gösterge paneli aydınlatması, arka lambalar ve plaka lambaları yanar.

“≣D◁≣” konumu
Ön konum lambaları, gösterge paneli aydınlatması, arka lambalar ve plaka lambaları yanar.

“AUTO” konumu: farların otomatik açılması/kapatılması (mevcut ise)
Kontak “ON” konumundayken, ortam ışığının seviyesine bağlı olarak farlar, ön park lambaları, gösterge paneli aydınlatmaları, arka lambalar ve plaka lambaları **otomatik olarak açılır veya kapatılır**.

“O” konumu
Farların hepsi kapalıdır.

NOT

Otomatik yanan/sönen farların hassasiyeti SUBARU satıcınız tarafından değiştirilmelidir. Bu konuda daha detaylı bilgi edinmek için en yakındaki SUBARU servisi ile temas kurmanızı tavsiye ediyoruz.

▼ Otomatik yanan/sönen farların sensörü (yağmur/ışık sensörü) (mevcut ise)

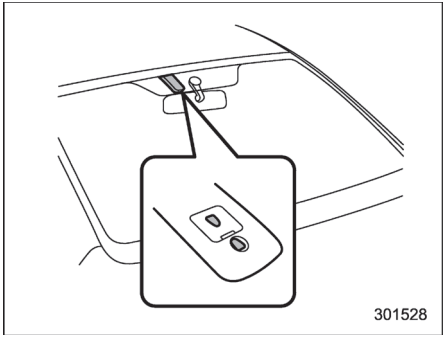

Sensör, resimde gösterildiği gibi ön camda bulunmaktadır.

⚠ DİKKAT

Sensörün üzerine veya yakınına bir nesne konulursa sensör ortam ışığı seviyesini doğru bir şekilde ölçemez ve otomatik yanan/sönen farlar düzgün çalışamayabilir.

■ Uzun/kısa far seçme (far düğmesi)

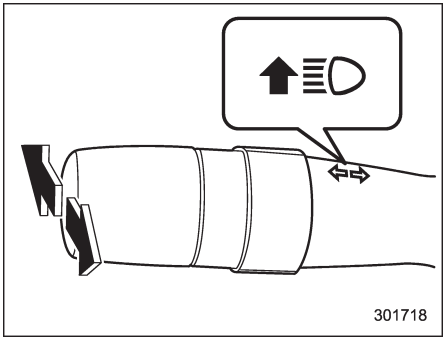

Kısa fardan uzun fara geçmek için sinyal kolunu ileriye doğru itiniz. Uzun farlar yanarken, gösterge panelindeki uzun far gösterge lambası “” da yanar.

Kısa far durumuna geri dönmek için kolu orta konuma geri çekiniz.

■ Selektör

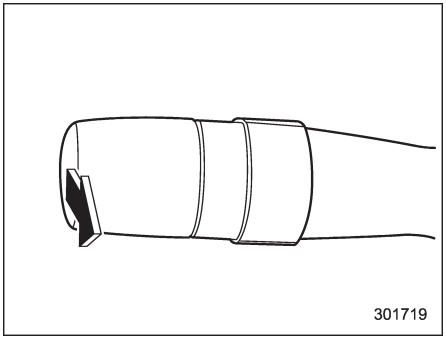

⚠ DİKKAT

Kolu selektör konumunda sadece birkaç saniyeden fazla tutmayınız.

Selektör yapmak için kolu kendinize doğru çekiniz ve bırakınız. Kolu tuttuğunuz sürece uzun far yanar. Selektör, far kontrol kolu kapalı konumdayken bile yapılabilir.

Uzun farlar yanarken, gösterge panelindeki uzun far gösterge lambası “” da yanar.

■ Gündüz seyir lambası sistemi (mevcutsa)

⚠ UYARI

Dışarısı karanlık olduğunda far düğmesi her zaman “” konumunda olmalıdır.

Aşağıdaki koşullar yerine getirildiğinde, gündüz seyir lambası otomatik olarak kısık parlaklıkta yanacaktır.

- Motor çalışırken.
- Far kontrol düğmesi “AUTO” (mevcutsa) veya kapalı konumda iken.

NOT

- **Motoru çalıştırdığınızda park frenini uygularsanız, park freni bırakıldığında gündüz seyir lambası yanacaktır.**
- **Far düğmesi “” veya “” konumuna alındığında, gündüz seyir lambası sistemi devre dışı kalır.**
- **Otomatik açılıp/kapanan farlar olan modellerde, far düğmesi “AUTO” konumunda iken ve farlar otomatik olarak yanarken, gündüz seyir lambası devde dışı kalır.**

Sinyal kolu

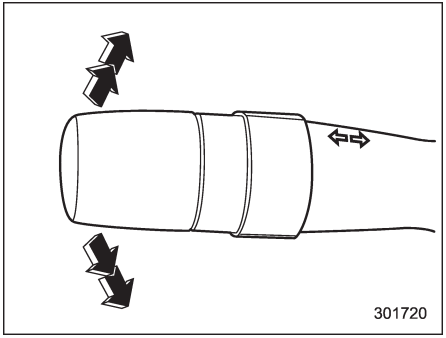

Sağa dönüş sinyali vermek için dönüş sinyali kolunu yukarı itiniz. Sola dönüş sinyali vermek için dönüş sinyali kolunu aşağıya itiniz. Dönme hareketi sona erdikten sonra kol otomatik olarak geri döner. Direksiyon dönüş tamamlandıktan sonra toplanmasına rağmen kol geri dönmezse elle düz konumuna getiriniz.

Şerit değiştirmek için sinyal verirken dönüş sinyali kolunu hafifçe yukarı veya aşağı itiniz ve şerit değiştirme boyunca o konumda tutunuz. Dönüş sinyali göstergesi dönüş veya şerit değiştirme yönünde yanıp söner. Bıraktığınız zaman kol otomatik olarak düz konuma geri döner.

NOT

Sinyal kolu direksiyon simidinin sağ tarafında bulunan modellerde, sinyal kolunun itilmesi gereken yönler burada anlatılanın tam aksidir.

Gösterge paneli aydınlatma kontrolü

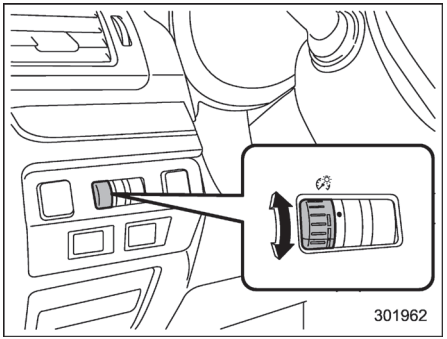

Gösterge paneli aydınlatmasının parlaklığı aşağıdaki koşullarda azalır.

- Far düğmesi “≣D◁≣” veya “≣D” konumuna alındığında
- Far kontrol düğmesi “AUTO” konumundayken ve farlar otomatik olarak yanıyorken (otomatik yanan/sönen far bulunan modellerde)

Daha iyi görüş sağlamak üzere aydınlatma parlaklığını aşağıdaki şekilde de ayarlayabilirsiniz. Parlaklığı artırmak için kontrol düğmesini yukarı doğru çeviriniz.

Parlaklığı azaltmak için kontrol düğmesini aşağı doğru çeviriniz.

NOT

● Kontrol düğmesi tamamen yukarı doğru çevrildiğinde, aydınlatma maksimum parlaklığa ulaşır ve bu konumda otomatik karartma fonksiyonu çalışmaz.
● Parlaklık ayarı, kontak anahtarı "LOCK"/"OFF" konumuna getirilse bile iptal edilmez.

Far yükseklik ayarı (mevcut ise)

■ Otomatik far yükseklik ayarı (HID farlı modeller)

HID farları, klasik halojen farlardan daha fazla ışık üretir.
Bu nedenle, aracın taşıdığı yükün ağırlığından ötürü far huzmesi yüksekliği olması gerekenden yüksekse, karşıdan gelen aracın sürücüsünün gözleri kamaşabilir.
Otomatik far yüksekliği ayarı, aracın taşıdığı yükün ağırlığına göre far yüksekliğini otomatik olarak ve en uygun şekilde ayarlar.

■ Manuel far yükseklik ayarı (HID farı bulunmayan modeller, mevcutsa)

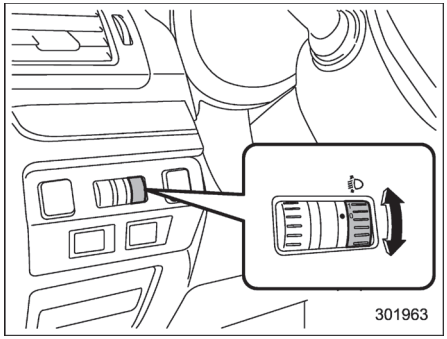

Far yüksekliğini yolcu sayısına ve yük durumuna göre düğmenin aşağıdaki konumları ile ayarlayınız.

– DEVAMI–

4 kapılı modeller:

Düğme konumu	Ön koltukta oturanların sayısı	Arka koltukta oturanların sayısı	Bagaj bölmesindeki yük	Römork çekme
0	1 veya 2	0	Yüksüz	Hayır
1	2	3	Yüksüz	Hayır
2	2	3	Tam yük*	Hayır
	2	3	Tam yük*	Evet
3	1	0	Tam yük*	Hayır
	1	0	Tam yük*	Evet
4	Uygulanmaz	Uygulanmaz	Uygulanmaz	Uygulanmaz
5	Uygulanmaz	Uygulanmaz	Uygulanmaz	Uygulanmaz

*: Maksimum izin verilen ağırlığa kadar

XV modelleri hariç 5 kapılı modeller:

Düğme konumu	Ön koltukta oturanların sayısı	Arka koltukta oturanların sayısı	Bagaj bölmesindeki yük	Römork çekme
0	1 veya 2	0	Yüksüz	Hayır
1	2	3	Yüksüz	Hayır
2	2	3	Tam yük*	Hayır
	2	3	Tam yük*	Evet
3	1	0	Tam yük*	Hayır
	1	0	Tam yük*	Evet
4	Uygulanmaz	Uygulanmaz	Uygulanmaz	Uygulanmaz
5	Uygulanmaz	Uygulanmaz	Uygulanmaz	Uygulanmaz

*: Maksimum izin verilen ağırlığa kadar

XV benzin motorlu modeller:

Düğme konumu	Ön koltukta oturanların sayısı	Arka koltukta oturanların sayısı	Bagaj bölmesindeki yük	Römork çekme
0	1 veya 2	0	Yüksüz	Hayır
1	2	3	Yüksüz	Hayır
2	Uygulanmaz	Uygulanmaz	Uygulanmaz	Uygulanmaz
3	2	3	Tam yük*	Hayır
	2	3	Tam yük*	Evet
4	1	0	Tam yük*	Hayır
	1	0	Tam yük*	Evet
5	Uygulanmaz	Uygulanmaz	Uygulanmaz	Uygulanmaz

*: Maksimum izin verilen ağırlığa kadar

XV dizel motorlu modeller:

Düğme konumu	Ön koltukta oturanların sayısı	Arka koltukta oturanların sayısı	Bagaj bölmesindeki yük	Römork çekme
0	1 veya 2	0	Yüksüz	Hayır
1	2	3	Yüksüz	Hayır
2	2	3	Tam yük*	Hayır
	2	3	Tam yük*	Evet
3	Uygulanmaz	Uygulanmaz	Uygulanmaz	Uygulanmaz
4	1	0	Tam yük*	Hayır
	1	0	Tam yük*	Evet
5	Uygulanmaz	Uygulanmaz	Uygulanmaz	Uygulanmaz

*: Maksimum izin verilen ağırlığa kadar

Sis lambası düğmesi

■ Ön sis lambası düğmesi (mevcut ise)

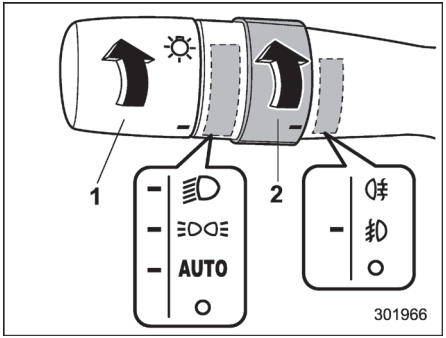

Ön sis lambası çalışma durumu
1) Far ayar düğmesi
2) Sis lambası düğmesi

Ön sis lambaları, farlar aşağıdaki durumlardan herhangi birinde iken sis lambası düğmesi "" konumuna alındığında yanacaktır.

● Far ayar düğmesi "" konumuna alındığında
● otomatik açılıp/kapanan farları olan modellerde, far düğmesi "AUTO" konumunda iken ve farlar otomatik olarak yanarken

Ön sis farlarını söndürmek için düğmeyi tekrar "O" konumuna getiriniz.

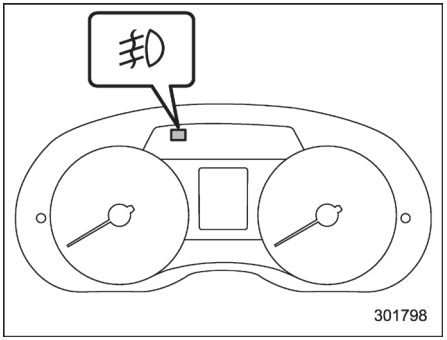

Gösterge panelindeki sis lambası gösterge lambası sadece ön sis farları açık olduğunda yanar.

Arka sis lambası düğmesi (mevcut ise)

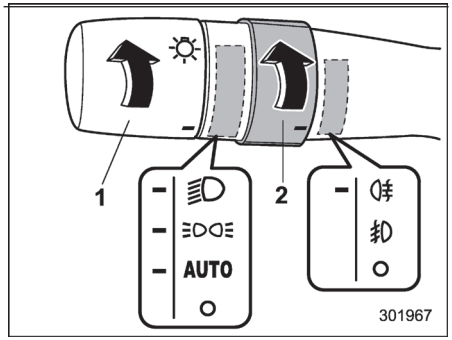

Arka sis lambası çalışma durumu
1) Far ayar düğmesi
2) Sis lambası düğmesi

Arka sis lambası, farlar aşağıdaki durumlardan herhangi birinde iken sis lambası düğmesi "" konumuna alındığında yanacaktır.
● Far ayar düğmesi "" konumuna alındığında
● otomatik açılıp/kapanan farları olan modellerde, far düğmesi "AUTO" konumunda iken ve farlar otomatik olarak yanarken
Düğme serbest bırakıldığında tekrar "" konumuna dönecektir.

Arka sis lambasını söndürmek için düğmeyi tekrar "⌀" konumuna getiriniz veya "O" konumuna alınız.

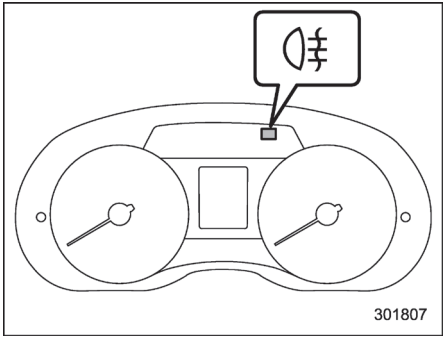

Gösterge panelindeki sis lambası gösterge lambası sadece arka sis farları açık olduğunda yanar.

NOT

Arka sis lambasının yanık unutulmasını engellemek üzere, arka sis lambası devresi aşağıdaki işlemlerden herhangi biri gerçekleştirildiğinde sönecek şekilde tasarlanmıştır.

● Far düğmesi "≡DOE" veya "O" konumuna alındığında.

● Far düğmesi "AUTO" konumundayken ve farlar söndüğünde (otomatik yanan/sönen far bulunan modellerde)

● Kontak anahtarı kontaktan çıkarıldığında ("Marş düğmeli anahtarsız giriş sistemi" bulunmayan modeller).

● Marş düğmesi kapalı konuma alındığında ("Marş düğmeli anahtarsız giriş sistemi" bulunan modellerde).

Ancak bu, far düğmesi "≡D" konumuna getirildiği veya kontak anahtarı tekrar "ON" konumuna getirildiği zaman arka sis lambasının yanacağı anlamına gelmez. O nedenle, arka sis lambasını tekrar açmak isterseniz sis lambasını tekrar "⌀" konumuna getiriniz.

Cam sileceği ve yıkayıcısı

⚠ UYARI

Dondurucu soğuklarda buz çözücüsü ile ön camı yeterince ısıtmadan önce cam yıkamasını kullanmayınız.
Aksi takdirde cam yıkama suyu ön camın üzerinde donabilir ve görüşünüzü engelleyebilir.

⚠ DİKKAT

- **Yıkayıcıyı, 10 saniyeden fazla sürekli olarak veya yıkama suyu kabı boşken çalıştırmayınız. Bu, yıkama motorunun aşırı ısınmasına yol açabilir. Yıkama suyunu düzenli olarak örneğin yakıt almak için durduğunuzda kontrol ediniz.**
- **Ön cam veya arka cam kuru haldeyken silecekleri çalıştırmayınız. Bu, camın çizilmesine, silecek lastiklerinin zarar görmesine veya silecek motorunun yanmasına yol açabilir. Sileceği, kuru haldeki ön camda veya arka camda çalıştırmadan önce daima cam yıkayıcısını kullanınız.**

– DEVAMI–

- Dondurucu soğuklarda cam sileceklerini çalıştırmadan önce silecek lastiklerinin donarak ön veya arka cama yapışmamış olmalarını sağlayınız. Silecekleri lastikleri cama yapışmışken kullanmaya kalkışmak sadece silecek lastiklerine zarar vermekle kalmaz ayrıca silecek motorunun da yanmasına neden olabilir. Silecek lastikleri cama yapışmışsa buz çözücüsünü, ön cam sileceği buz çözücüsünü (mevcut ise) veya arka cam rezistansını çalıştırarak silecekleri kullanmadan önce buzların erimesini sağlayınız.
- Silecekler camdaki buz veya başka bir engelleyici madde yüzünden çalışma sırasında durursa silecek kolu kapatılsa bile silecek motoru yanabilir. Böyle bir durum ortaya çıkarsa aracı hemen güvenli bir yerde durdurunuz, kontak anahtarını "LOCK"/"OFF" konumuna getiriniz ve sileceklerin düzgün çalışması için camı temizleyiniz.
- Özel cam yıkama suyu bulunmuyorsa temiz su kullanınız. Kış aylarında suyun donduğu yerlerde SUBARU ön cam yıkama suyu veya eşdeğeri bir yıkama suyu kullanınız.

"Ön cam yıkama suyu" ☞F11-38 konusuna bakınız. Aynı zamanda aracınızı çok düşük sıcaklıklarda sürerken donmayan tipte cam silecek lastikleri kullanınız.

- Silecek lastiklerini benzin veya boya tineri ya da benzol gibi bir solventle temizlemeyiniz. Bunlar silecek lastiklerinin bozulmasına yol açar. Otomatik yağmur sensörlü ön cam silecekleri bulunan modellerde:
- Silecek düğmesi "AUTO" konumundayken yağmur/ışık sensörünün yanındaki bölgeye dokunmayın ve/veya ıslak bez koymayın. Aksi takdirde cam silecekleri beklenmedik ir şekilde çalışarak yaralanmanıza neden olabilir.
- Aracı yıkarken, sileceklerin kapalı olduğundan emin olunuz.
- Aksi takdirde cam silecekleri beklenmedik bir şekilde çalışarak yaralanmanıza neden olabilir.
- Aracınızı otomatik araba yıkama servisinde yıkatacaksanız silecek düğmesinin kapalı olduğundan emin olunuz. Aksi takdirde silecekler aniden çalışarak hasar görebilir ve yıkama sisteminin fırça telleri sileceklerin altına sıkışabilir.

NOT

- Ön cam sileceği motoru bir sigorta ile aşırı yüklere karşı korunmuştur. Motor olağanın dışında ağır yük altında sürekli çalışırsa sigorta motoru geçici olarak durdurmak üzere devreyi kesebilir. Bu durumda aracınızı emniyetli bir yere park ediniz, cam sileceği kolunu kapatınız ve yaklaşık 10 dakika kadar bekleyiniz. Sigorta kendi kendine devreye girer ve cam silecekleri tekrar normal çalışır.
- Silecek lastiklerini ve ön camı, camın çizilmesini önlemek ve cam yüzeyinde birikmiş olan yoldan gelen tuzları ve pislikleri yok etmek için periyodik olarak cam yıkama suyu ile temizleyiniz. Yıkama sıvısının ön camın veya arka camın her tarafına püskürtülebilmesi için ön cam yıkayıcısını en az 1 saniye süreyle çalıştırınız.
- Ön camda veya cam silecek lastiklerindeki yağ, egzoz bulaşığı, böcek veya başka maddeler, camda leke kalmasına neden olabilir. Yıkayıcı çalıştırıldıktan sonra lekeleri hala gideremiyorsanız veya silme işlemi düzenli değilse, ön camın veya arka camın yüzeyini ve silecek lastiklerini

asitli olmayan bir deterjan veya hafif aşındırıcı bir temizlik sıvısı ile sünger veya yumuşak bez kullanarak temizleyiniz. Temizledikten sonra camları ve silecek lastiklerini temiz suyla durulayınız. Ön camda suyla durulandıktan sonra damlacıklar kalmıyorsa temiz demektir.

● Bu prosedürü izledikten sonra bile lekelenmeyi gideremiyorsanız silecek lastiklerini yenileriyle değiştiriniz. Değiştirme talimatları için "Silecek lastiklerinin değiştirilmesi" ☞F11-39 konusuna bakınız.

NOT

Otomatik yağmur sensörlü ön cam silecekleri bulunan modellerde:

● Kontak anahtarı "ON" konumundayken silecek düğmesi "AUTO" konumundaysa silecekler bir kez çalışacaktır. Bu da, silecek düğmesinin "AUTO" konumunda olduğunu gösterir.

● Silecek düğmesi "AUTO" konumundayken aşağıdaki durumlar meydana gelebilir.

– Yağmur/ışık sensörü veya ön cam titrerse veya böcek, kir, çamur vs.gibi nesnelerle kaplanırsa silecekler devreye girebilir. Yağmur veya kar yağmıyorsa silecekleri kapatınız.

– Yağmur/ışık sensörü kar veya yağmur tespit etmezse silecekler çalışmaz. Gerekirse, silecek kontrol kolunu düşük hız konumuna veya yüksek hız konumuna alınız.

– Camın üzerindeki su geçirmez kaplama veya ön camın üst kısmındaki kir veya buz birikmesi nedeniyle yağmur/ışık sensörü yeteri miktarda yağmur damlası tespit edemezse silecekler çalışmaz.

– Sileceğin fasılalı çalışma özelliği, yağmur miktarındaki değişimlere rağmen değişmiyorsa yağmur/ışık sensörü arıza yapabilir. Gerekiyorsa silecek düğmesini "AUTO" konumundan farklı bir konuma getirin. En kısa sürede yetkili bir SUBARU satıcısında sistemi kontrol ettirmenizi tavsiye ederiz.

– Ortam sıcaklığı −15°C'ye (5F) veya daha altına düşerse silecekler çalışmaz. Silecekler, ortam sıcaklığı −10°C'ye (14F) veya daha üstüne çıktığında tekrar çalışmaya başlar. Silecekleri −15°C'nin (5F) altında çalıştırmanız gerekirse, silecek kontrol kolunu düşük hız konumuna veya yüksek hız konumuna alınız.

– Yağmur sensörünün etrafındaki sıcaklık 80°C'nin üzerine çıkarsa, sistem bu sıcaklıkta, düşen yağmur damlalarının miktarını tespit edemeyeceğinden silecekler çalışmayabilir.

● Bu sistemde araç hızı kilitleme fasılalı silecek fonksiyonu da vardır. Araç durduğunda silecek çalışma aralığı, aracın çalışır durumda olduğu zamana göre daha uzundur.

● Bu sistem, güçlü radyo dalgalarının veya sesin olduğu bir yerde arıza yapabilir.

– DEVAMI–

■ Ön cam silecek ve yıkayıcı düğmesi

Silecek sadece kontak anahtarı “ON” konumunda iken çalışır.

▼ Ön cam silecekleri (otomatik yağmur sensörlü ön cam silecekleri bulunan modellerde)

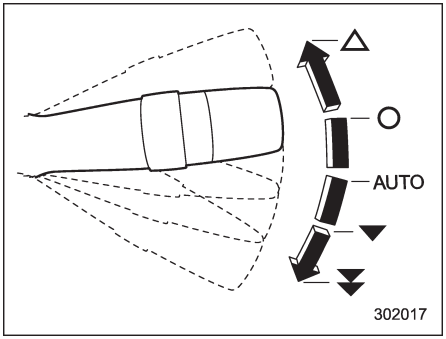

Avustralya modelleri hariç

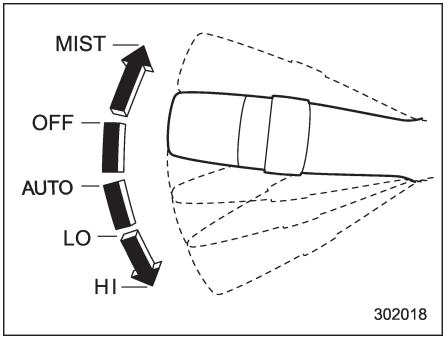

Avustralya modelleri
△ / MIST: Buğu (Tek tur silme)
O / OFF: Kapalı
AUTO /AUTO: Otomatik çalışma
▼ / LO: Düşük hız
▼▼ / HI: Yüksek hız

Silecekleri çalıştırmak için silecek kolunu aşağıya doğru itiniz. Silecek düğmesi “AUTO” konumundayken yağmur/ışık sensörü yağmur yağdığını tespit edince silecekler otomatik olarak çalışmaya başlar. Silecek hızı, düşen yağmur miktarına göre otomatik olarak ayarlanır.
Silecekleri durdurmak için silecek kolunu “OFF”/“O” konumuna geri getiriniz.
Cam sileceklerinin tek tur silme hareketi için silecek kolunu yukarı itiniz. Silecekler, siz kolu serbest bırakıncaya kadar çalışır.

NOT

Silecek zamanlayıcısı otomatik ayar modu, yağmur sensörü modundan araç hızı kilitleme moduna alınabilir. Ayarlar SUBARU servisi tarafından değiştirilebilir. Daha fazla bilgi için SUBARU servisine danışmanızı tavsiye ederiz.

▽ Yağmur/ışık sensörü

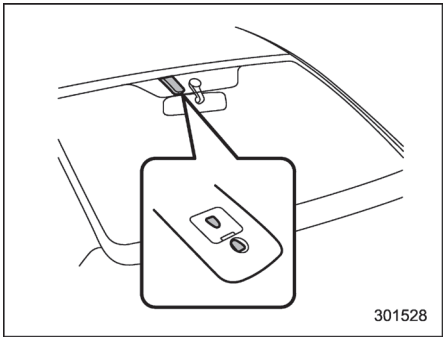

Yağmur/ışık sensörü ön camın üzerinde bulunmaktadır.

▽ **Sensör hassasiyeti kontrolü**

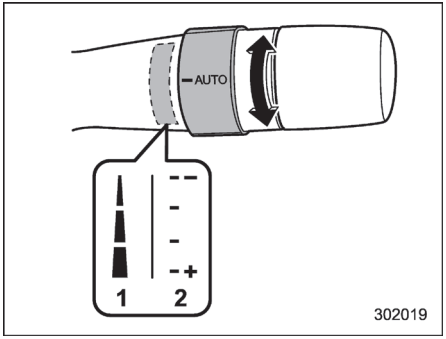

1) Avustralya modelleri hariç
2) Avustralya modelleri

Silecekleri kontrol etmek üzere yağmur/ ışık sensörünün hassasiyetini ayarlamak için düğmeyi çeviriniz. Hassasiyeti artırmak için düğmeyi yukarı doğru çeviriniz. Hassasiyeti azaltmak için düğmeyi aşağı doğru çeviriniz.

▼ **Ön cam silecekleri (otomatik yağmur sensörlü ön cam silecekleri bulunmayan modellerde)**

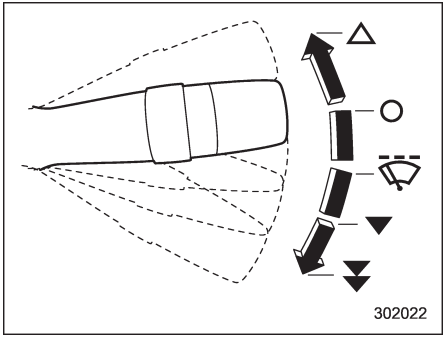

Avustralya modelleri hariç

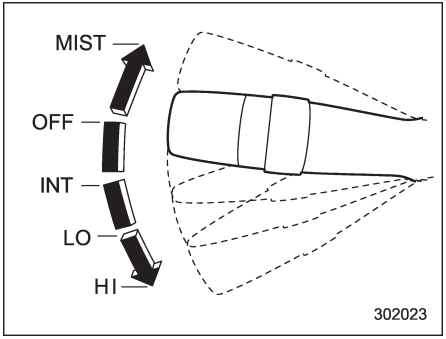

Avustralya modelleri
△ / MIST: Buğu (Tek tur silme)
O / OFF: Kapalı
/ INT:Fasılalı silme
▼ / LO: Düşük hız
▼▼ / HI: Yüksek hız

Silecekleri çalıştırmak için silecek kolunu aşağıya doğru itiniz.

Silecekleri durdurmak için silecek kolunu “O”/“OFF” konumuna geri getiriniz.

Cam sileceklerinin tek tur silme hareketi için silecek kolunu yukarı itiniz. Silecekler, siz kolu serbest bırakıncaya kadar çalışır.

▽ **Silecek fasılalı silme süresinin kontrolü**

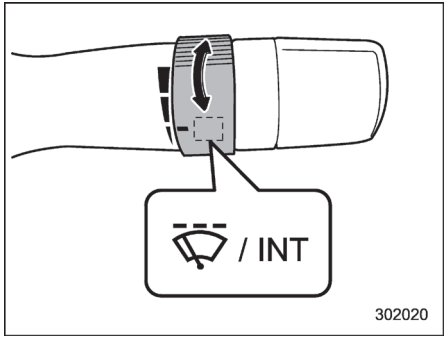

Cam sileceği “”/“INT” konumunda iken sileceğin çalışma aralığını ayarlamak için düğmeyi çeviriniz. Çalışma aralığı, en kısa aralıktan en uzun aralığa doğru bir kaç kademede ayarlanabilir.

– DEVAMI–

▼ **Ön cam yıkayıcısı**

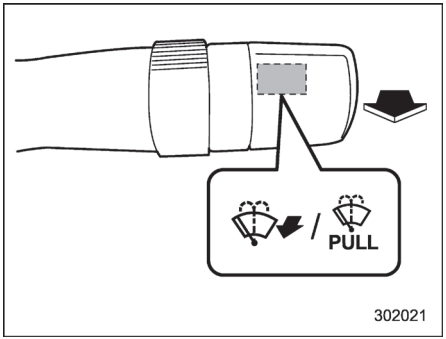

Ön camı yıkamak için silecek kolunu kendinize doğru çekiniz. Kol bırakılana dek yıkama suyu püskürtülür. Silecekler, siz kolu serbest bırakıncaya kadar çalışır.

NOT

Aracınızda far yıkayıcısı varsa, far kolu "" konumundayken silecek kolunun 1 saniyeden uzun süreyle çekilmesi, aynı zamanda far yıkayıcısının da çalışmasına sebep olur. Daha ayrıntılı bilgi için "Far yıkayıcı" ☞F3-89 konusuna bakınız.

▼ **Arka cam sileceği ve yıkayıcısı anahtarı – 5 kapı**

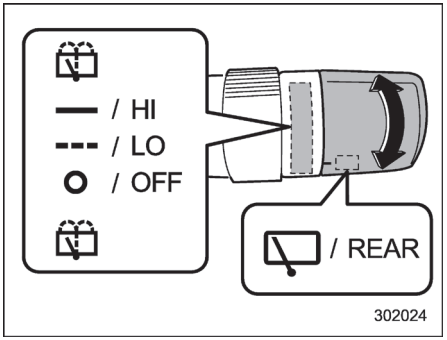

: Cam yıkayıcı (silecekle beraber çalışır)
/ HI: Sürekli
/ LO: Fasılalı
/ OFF: Kapalı
: Cam yıkayıcı (silecekle beraber çalışır)

▼ **Arka cam sileceği**

Arka sileceği çalıştırmak için svici yukarı çeviriniz.
Silecekleri durdurmak için svici "O"/"OFF" konumuna geri getiriniz.
Düğme "---"/"LO" konumundayken, arka silecek araç hızına uygun fasılalarla çalışacaktır. Bu konumda, vites kolunu "R" konumuna (CVT modeller) veya geri vites konumuna (MT modeller) aldığınızda, arka cam sileceği sürekli çalışma moduna geçer.
Vites kolunu "R" (geri vites) haricinde bir konuma getirdiğinizde, arka cam sileceği fasılalı olarak çalışmaya devam eder.

▼ **Yıkayıcı**

Arka silecek çalışırken arka camı yıkamak için çevirmeli düğmeyi "" konumuna getiriniz. Düğme bırakılana dek yıkama suyu püskürtülür.
Arka silecek kullanımda değilken arka camı yıkamak için çevirmeli düğmeyi "" konumuna getiriniz. Düğme bırakılana kadar yıkayıcı suyu püskürtülür.

Far yıkayıcısı (mevcut ise)

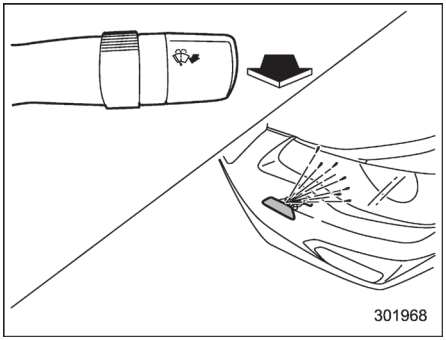

Kontak anahtarı “ON” konumunda iken silecek kontrol kolunu kendinize doğru çekip 1 saniyeden fazla süre öylece tutarsanız far yıkayıcısı, aşağıdaki koşullardan ön cam yıkayıcısı ile birlikte devreye girer.

- far düğmesi “⇶” konumuna alındığında
- far düğmesi “AUTO” konumundayken ve farlar otomatik olarak yanıyorken (otomatik yanan/sönen far bulunan modellerde)

Ön cam yıkayıcısı, silecek kolunu serbest bıraktığınızda yıkama suyu püskürtmeye son verir. Far yıkayıcısı, yaklaşık 1 saniye süreyle yıkama suyu püskürtür ve daha sonra otomatik olarak durur.

⚠ DİKKAT

Yıkama suyu deposu boşsa, yıkayıcıyı çalıştırmayınız. Bu, yıkama motorunun aşırı ısınmasına yol açabilir. Yıkama suyunu düzenli olarak örneğin yakıt almak için durduğunuzda kontrol ediniz.

NOT

Far yıkayıcısının meme kapağı etrafındaki alan donduğunda, kullanmadan önce üzerindeki buzu gideriniz.

Aynalar

Aracı sürmeye başlamadan önce daima dikiz aynasının ve dış aynaların doğru ayarlanmış olup olmadıklarını kontrol ediniz.

■ İç dikiz aynası

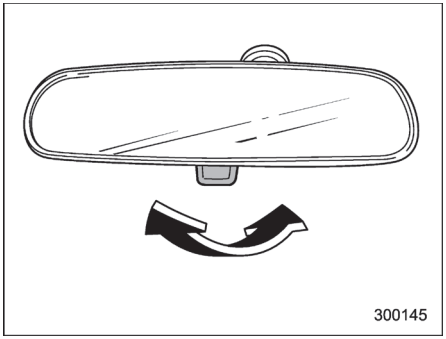

Bu dikiz aynasında bir gece/gündüz ayarı vardır. Gece konumuna getirmek için aynanın altındaki dili kendinize doğru çekiniz. Gündüz konumu için dili ileriye doğru itiniz. Gece konumu farlardan kaynaklanan göz kamaşmasını önler.

– DEVAMI–

■ Dış dikiz aynaları

▼ Dış bükey ayna (yolcu tarafı)

⚠ UYARI

Cisimler dışbükey aynada düz aynaya kıyasla daha küçük ve daha uzakta gibi görünür. Şerit değiştirirken arkanızdaki araçların mesafesine karar vermek için dışbükey aynayı kullanmayınız. Dışbükey aynada gördüğünüz cisimlerin gerçek boyutlarını ve uzaklıklarını tespit etmek için dikiz aynasını kullanınız (veya arkaya bakınız).

▼ Ayna uzaktan kontrol düğmesi

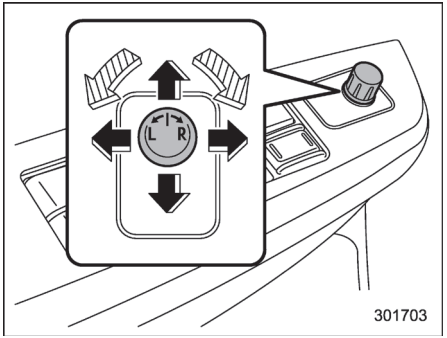

: Ayar yapılacak tarafı seçiniz
: Yön kontrolü

Aynalar, uzaktan kontrol ile sadece kontak anahtarı “ON” veya “ACC” konumunda iken ayarlanabilir.

1. Kontrol düğmesini ayar yapmak istediğiniz tarafa doğru çeviriniz. “L” sol ayna, “R” sağ ayna içindir.
2. Kontrol düğmesini, aynayı hareket ettirmek istediğiniz yöne doğru hareket ettiriniz.
3. Yanlışlıkla bir ayar yapmamak için kontrol düğmesini orta konuma geri getiriniz.

Aynalar ayrıca elle de ayarlanabilir.

▼ Otomatik katlanır ayna düğmesi (mevcut ise)

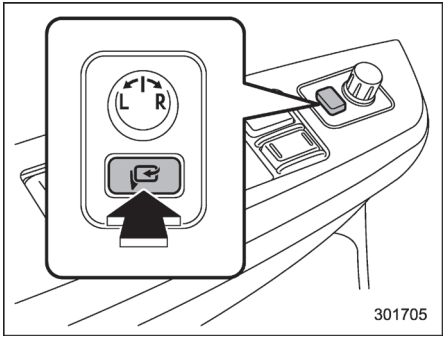

Otomatik katlanan dikiz aynası düğmesi sadece kontak anahtarı “ON” veya “ACC” konumunda iken çalışır.
Dış aynaları katlamak için, otomatik katlanan dikiz aynası düğmesine basınız. Dış aynaları açmak için, düğmeye tekrar basınız.

NOT

- **Sıcaklık düşükse, dış aynalar düğme kullanıldığı sırada durabilir. Bu olursa, düğmeye tekrar basınız. Dış aynaları düğmeye basarak katlayıp açamıyorsanız birkaç kez elle hareket ettiriniz. Bu, düğmeye bastığınızda çalışmalarını sağlar.**
- **Otomatik katlanan ayna düğmesini**

sürekli olarak kullandığınızda çalışmayabilir. Bu arıza olduğu anlamına gelmez. Kısa bir süre bekledikten sonra düğmeye tekrar basınız.

● Dış aynaları elinizle açtığınızda, aynalar yeterince sabitlenmeyebilir. Aynaları düğmeyle açtığınızdan emin olunuz. Düğmeyle açtığınız halde dış aynalar yeterince sabit durmuyorlarsa, aynaları düğmeyle katlayınız sonra tekrar açınız.

Rezistans ve buz çözücü

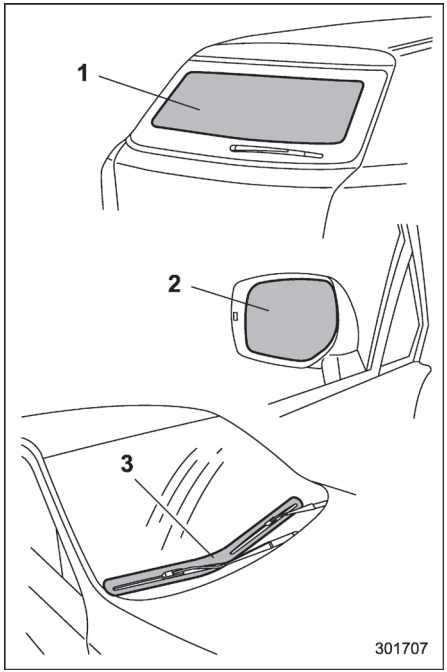

1) Arka cam rezistansı
2) Dış ayna rezistansı (mevcut ise)
3) Ön cam sileceği buz çözücüsü (varsa)

Aracınızda bir de arka cam rezistansı mevcuttur. Bazı modellerde, yan ayna rezistansı ve/veya ön cam sileceği buz çözücüsü de bulunmaktadır. Rezistans ve buz çözme sistemleri sadece kontak anahtarı “ON” konumunda iken çalışır.

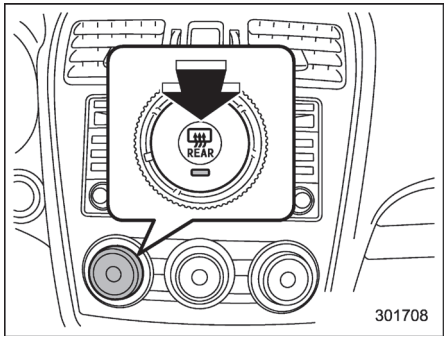

Tip A ve tip B klima kontrol sistemi

– DEVAMI–

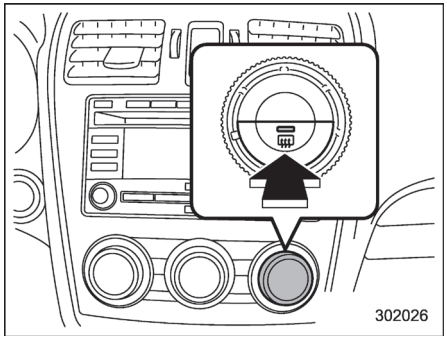

Tip C ve tip D klima kontrol sistemi

Rezistansı ve buz çözümü sistemi etkinleştirmek için klima kontrol panelinde yer alan kontrol düğmesine basınız. Arka cam rezistansı/dış ayna rezistansı/ön cam sileceği buz çözücüsü aynı anda devreye girer. Rezistans ve buz çözme sistemi devreye girdiğinde kontrol düğmesindeki gösterge lambası yanar.

Devre dışı bırakmak için düğmeye tekrar basınız. Bu sistemler, kontak anahtarı “ACC” veya “LOCK”/“OFF” konumuna getirildiğinde de kapanır.

Rezistans ve buz çözücüsü yaklaşık 15 dakika sonra otomatik olarak kapanır. Bu süreden önce arka cam ve yan aynalar tamamen temizlenir ve ön cam silecek lastiklerindeki buz tamamen çözülürse, rezistansı ve buz çözücüyü devre dışı bırakmak için kontrol düğmesine basınız. Buz çözme veya buğu giderme işlemleri tam olarak bitmemişse bu sistemleri açmak için yeniden kontrol düğmesine basmanız gerekir.

Otomatik klima kontrol sistemi olan modellerde, bir SUBARU bayisine rezistans ve buz çözücü sistemini sürekli çalışma moduna ayarlatmanız mümkündür. Detaylar için SUBARU servisinize danışmanızı tavsiye ederiz. Ayrıca, çok fonksiyonlu ekranı olan modellerde de, rezistans ve buz çözücü sisteminin sürekli çalışma moduna ayarlanması mümkündür. Detaylar için “Rezistans ayarı” ☞F3- 70 konusuna bakınız.

Akü voltajı izin verilen minimum seviyesinin altına inmişse, rezistansın ve buz çözücünün sürekli çalışması devre dışı bırakılır ve bu sistemler kapatılır.

⚠ DİKKAT

- **Akünün boşalmasını önlemek için rezistansı ve buz çözücüyü gerektiğinden daha uzun süre çalıştırmayınız.**
- **Arka camın iç yüzeyini temizlemek için keskin aletler veya aşındırıcı içeren cam temizleme sıvısı kullanmayınız. Bunlar cama yapışık olan rezistans tellerini kopartabilir.**

NOT

- **Silecekler ön cama yapışmışsa rezistansı ve buz çözücüyü çalıştırınız.**
- **Ön cam karla kaplanmışsa, ön cam sileceği rezistansının etkin bir şekilde çalışabilmesi amacıyla biriken karı temizleyiniz.**
- **Rezistans ve buz çözücü sürekli çalışma modundaysa ve araç 15 dakika boyunca 15 km/s altında bir hızla seyrederse ön cam buz çözücüsü otomatik olarak durur, ancak arka cam rezistansı ve yan ayna rezistansı çalışmaya devam eder.**

Yükseklik / derinlik ayarlı direksiyon

⚠ UYARI

- **Sürüş sırasında direksiyon simidinin yüksekliğini/derinliğini ayarlamayınız. Bu, aracın kontrolünü kaybetmenize ve yaralanmalara yol açabilir.**
- **Kol sabit konuma yükseltilemezse, direksiyon simidini yeniden ayarlayınız. Direksiyon simidini sabitlemeden sürmek çok tehlikelidir. Bu, aracın kontrolünü kaybetmenize ve yaralanmalara yol açabilir.**

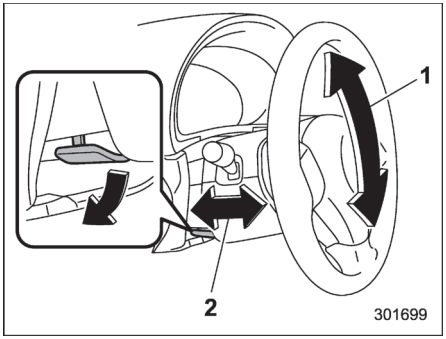

1) Yükseklik ayarı
2) Derinlik ayarı

1. Koltuk konumunu ayarlayınız. “Ön koltuklar” ☞F1-2 konusuna bakınız.
2. Yükseklik/derinlik ayar kolunu aşağıya indiriniz.
3. Direksiyon simidini istediğiniz yüksekliğe getiriniz.
4. Direksiyon simidini yerine sabitlemek için kolu yukarı çekiniz.
5. Direksiyon simidini yukarı-aşağı, ileri-geri hareket ettirmek suretiyle iyice sabitlendiğinden emin olunuz.

Korna

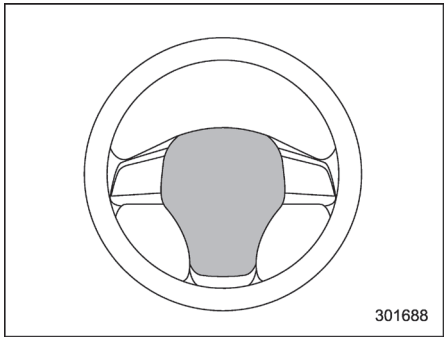

Kornayı çalmak için direksiyon göbeğine basınız.

Havalandırma kontrolü 4-2
Orta ve yan havalandırmalar 4-2
Klima kontrol paneli 4-2
Tip A 4-3
Tip B 4-4
Tip C 4-5
Tip D 4-6
Otomatik klima kontrol işlemi (tip B, C ve D) 4-7
Tip B 4-7
Tip C ve D 4-7
Sıcaklık sensörleri 4-8
Manuel klima kontrol işlemi 4-8
Hava akımı mod seçimi 4-8
Sıcaklık kontrolü 4-9
Fan devri kontrolü 4-10
Klima kontrolü 4-10
Hava girişi seçimi 4-10
Buz çözme 4-11
Tip A ve B 4-11
Tip C 4-11
Tip D 4-11
Kalorifer ve klimanın çalıştırılması ile ilgili ipuçları 4-11
Havalandırma ızgarasının temizlenmesi 4-11
Doğrudan güneşin altına park ettikten sonra verimli soğutma 4-11
Soğutma gazı devresindeki yağlama yağı devirdaimi 4-12
Yaz gelmeden önce klimanın kontrol edilmesi 4-12
Yüksek nem oranlı ve düşük sıcaklıktaki hava şartlarında soğutma ve nem giderme işlemleri 4-12
Motora çok yük bindiğinde klima kompresörünün devre dışı kalması 4-12
Otomatik klimanızda kullanılan soğutucu gaz 4-12
Toz/Polen filtresi 4-13
Hava filtresinin değiştirilmesi 4-13

Havalandırma kontrolü

■ Orta ve yan havalandırmalar

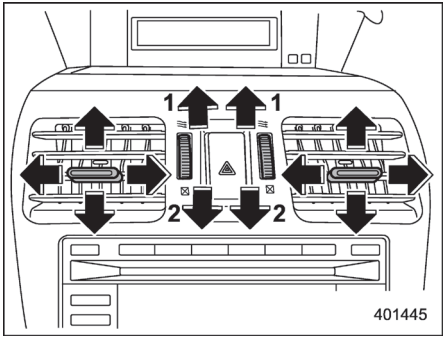

Orta havalandırma kanalları
1) Açık
2) Kapalı

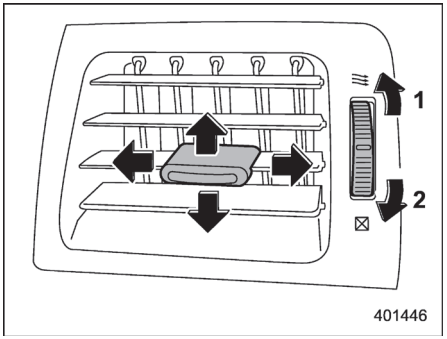

Yan havalandırma kanalları
1) Açık
2) Kapalı

Akış yönünü ayarlamak için dili hareket ettiriniz.
Havalandırmayı açmak veya kapatmak için, düğmeyi yukarı veya aşağıya doğru çeviriniz.

Klima kontrol paneli

NOT

● Tip B, C ve D için, kontrol edilebilir sıcaklık aralığı, aracın bölgesel teknik özelliklerine bağlı olarak değişiklik gösterebilir.
● Tip C veya D klima kontrol paneli olan sağdan direksiyonlu araç modellerinde, düğme konumlarının bazıları resimde gösterildiğinden farklıdır.

■ Tip A

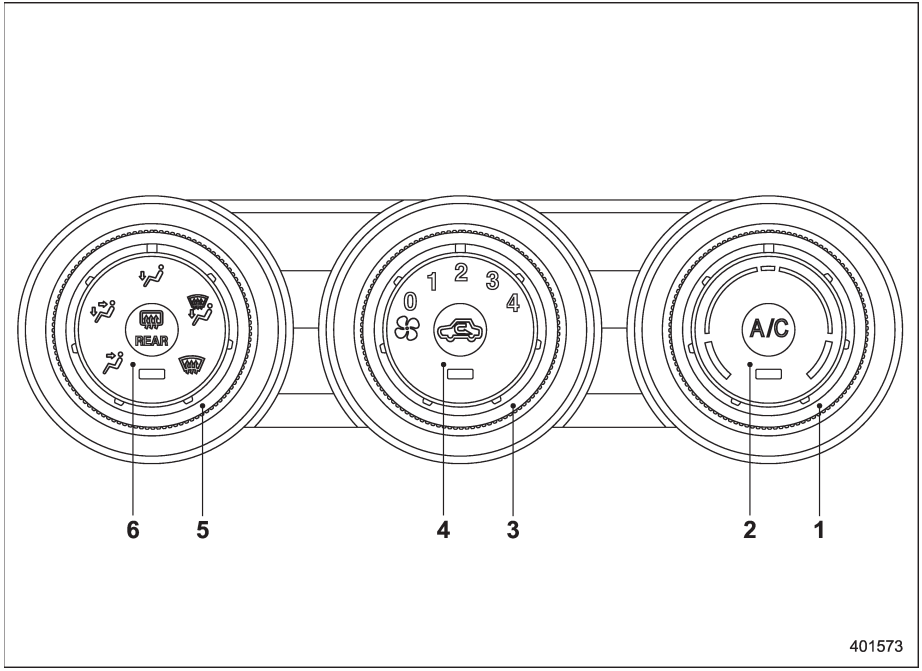

1) Sıcaklık kontrol düğmesi (“Sıcaklık kontrolü” ☞F4-9 konusuna bakınız.)
2) Klima düğmesi (“Klima kontrolü” ☞F4-10 konusuna bakınız.)
3) Fan devri kontrol düğmesi (“Fan devri kontrolü” ☞F4-10 konusuna bakınız.)
4) Hava girişi seçim düğmesi (“Hava girişi seçimi” F4-10 konusuna bakınız.)
5) Hava akışı mod seçim düğmesi (“Hava akışı mod seçimi” ☞F4-8 konusuna bakınız.)
6) Arka cam rezistansı düğmesi (“Rezistans ve buz çözücü” konusuna bakınız ☞F3-91.)

– DEVAMI–

▼Tip B

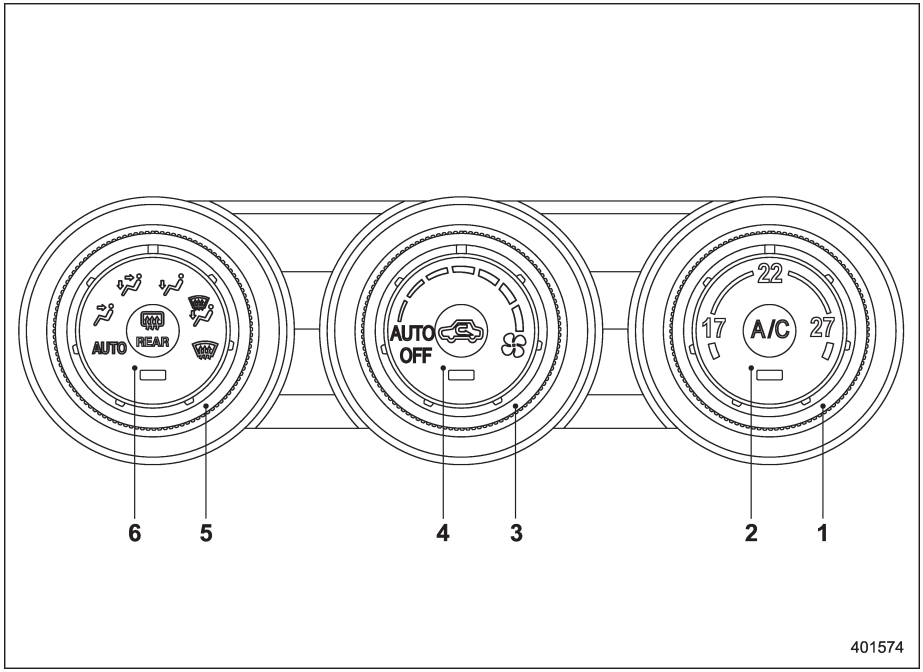

1) Sıcaklık kontrol düğmesi (“Otomatik klima kontrol işlemi /tip B,C ve D)” ☞F4-7 ve/veya “Sıcaklık kontrolü” ☞F4-9 konusuna bakınız.)
2) Klima düğmesi (“Klima kontrolü” ☞F4-10 konusuna bakınız.)
3) Faz devri kontrol düğmesi (“Otomatik klima kontrol işlemi /tip B,C ve D)” ☞F4-7 ve/veya “Fan devri kontrolü” ☞F4-10 konusuna bakınız.)
4) Hava girişi seçim düğmesi (“Hava girişi seçimi” ☞F4-10 konusuna bakınız.)
5) Hava akış modu kontrol düğmesi (“Otomatik klima kontrol işlemi /tip B,C ve D)” ☞F4-7 ve/veya “Hava akış modu kontrolü” ☞F4-8 konusuna bakınız.)
6) Arka cam rezistansı düğmesi (“Rezistans ve buz çözücü” konusuna bakınız ☞F3-91.)

■ Tip C

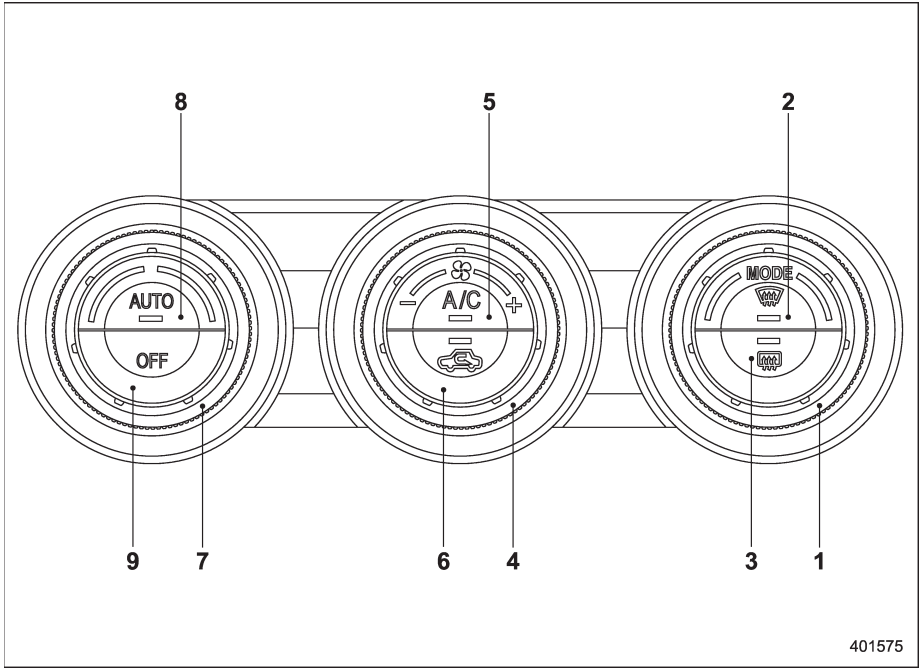

1) Hava akışı mod seçim düğmesi (“Hava akışı mod seçimi” ☞F4-8 konusuna bakınız.)
2) Rezistans düğmesi (“Hava akışı mod seçimi” ☞F4-8 konusuna bakınız.)
3) Arka cam rezistansı düğmesi (“Rezistans ve buz çözücü” konusuna bakınız ☞F3-91.)
4) Fan devri kontrol düğmesi (“Fan devri kontrolü” ☞F4-10 konusuna bakınız.)
5) Klima düğmesi (“Klima kontrolü” F4-10 konusuna bakınız.)
6) Hava girişi seçim düğmesi (“Hava girişi seçimi” ☞F4-10 konusuna bakınız.)
7) Sıcaklık kontrol düğmesi (“Otomatik klima kontrol işlemi /tip B,C ve D)” ☞F4-7 ve/veya “Sıcaklık kontrolü” ☞F4-9 konusuna bakınız.)
8) AUTO düğmesi (“Otomatik klima kontrol işlemi (tip B, C ve D)” ☞F4-7 konusuna bakınız.)
9) OFF düğmesi (“Otomatik klima kontrol işlemi (tip B, C ve D)” F4-7 konusuna bakınız.)

– DEVAMI–

■ Tip D

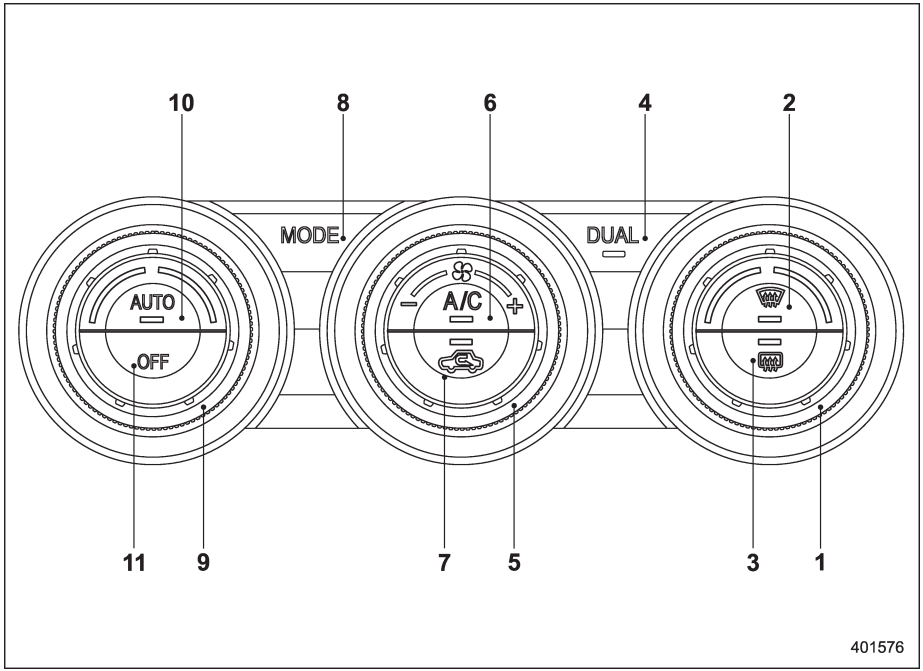

1) Sıcaklık kontrol düğmesi (sürücü tarafı) (“Otomatik klima kontrol işlemi /tip B,C ve D)” ☞F4-7 ve/veya “ Sıcaklık kontrolü” ☞F4-9 konusuna bakınız.)
2) Rezistans düğmesi (“Hava akışı mod seçimi” ☞F4-8 konusuna bakınız.)
3) Arka cam rezistansı düğmesi (“Rezistans ve buz çözücü” konusuna bakınız ☞F3-91.)
4) DUAL mod düğmesi (“Otomatik klima kontrol işlemi /tip B,C ve D)” ☞F4-7 ve/veya “Sıcaklık kontrolü” ☞F4-9 konusuna bakınız.)
5) Fan devri kontrol düğmesi (“Fan devri kontrolü” ☞F4-10 konusuna bakınız.)
6) Klima düğmesi (“Klima kontrolü” ☞F4-10 konusuna bakınız.)
7) Hava girişi seçim düğmesi (“Hava girişi seçimi” ☞F4-10 konusuna bakınız.)
8) Hava akışı mod seçim düğmesi (“Hava akışı mod seçimi” ☞F4-8 konusuna bakınız.)
9) Sıcaklık kontrol düğmesi (ön yolcu tarafı) (“Otomatik klima kontrol işlemi /tip B,C ve D)” ☞F4-7 ve/veya “ Sıcaklık kontrolü” ☞F4-9 konusuna bakınız.)
10) AUTO düğmesi (“Otomatik klima kontrol işlemi (tip B, C ve D)” ☞F4-7 konusuna bakınız.)
11) OFF düğmesi (“Otomatik klima kontrol işlemi (tip B, C ve D)” ☞F4-7 konusuna bakınız.)

Otomatik klima kontrol işlemi (tip B, C ve D)

Bu mod seçildiğinde, fan devri, hava akışı dağılımı, hava giriş kontrolü ve klima kompresörünün çalışması otomatik olarak kontrol edilir. Bu modu etkinleştirmek için aşağıdakileri yapınız.

NOT

● Soğutma gerekli olmasa dahi iç hava sıcaklığını dış hava sıcaklığından düşük bir değere ayarladığınızda klima kompresörü kendiliğinden çalışacak ve gösterge panelindeki gösterge lambası yanacaktır.
● Klima aşağıdaki durumlarda çalışmayabilir:
– kabin sıcaklığı düşük olduğunda
– ortam sıcaklığı 0C'ye düştüğünde
● Kontrol edilebilir sıcaklık aralığı, aracın bölgesel teknik özelliklerine bağlı olarak değişiklik gösterebilir.

■ Tip B

1. Hava akışı mod seçimi düğmesini ve fan devri kontrol düğmesini "AUTO" konumuna getiriniz.
2. Sıcaklık kontrol düğmesini kullanarak tercih edilen sıcaklığı ayarlayınız.

NOT

Her bir fonksiyon, diğer fonksiyonlardan bağımsız olarak ayrı ayrı AUTO moduna ayarlanabilir. AUTO modundaki tüm işlevler otomatik olarak kontrol edilir. AUTO modunda olmayan işlevler isteğe bağlı olarak elle ayarlanabilir.

3. Klima kontrol sistemini kapatmak için, fan devri kontrol düğmesini "OFF" konumuna getiriniz.

■ Tip C ve D

1. "AUTO" düğmesine basınız. Ekranda "FULL AUTO" gösterge lambası yanar.
2. Sıcaklık kontrol düğmesini kullanarak tercih edilen sıcaklığı ayarlayınız.

NOT

● Tip D'de, "DUAL" mod düğmesine basıldığında, sürücü tarafı ve yolcu tarafı için ayrı sıcaklık ayarları devreye sokulabilir (DUAL mod). "DUAL" modu iptal etmek için "DUAL" düğmesine tekrar basınız. Yolcu tarafı sıcaklık ayarı, sürücü tarafı sıcaklık ayarı ile aynı olur.
● FULL AUTO modunda çalışıyorken, kontrol panelinde "OFF" düğmesi, arka cam rezistansı düğmesi ve sıcaklık kontrol düğmeleri dışındaki bir düğmeye basarsanız kontrol panelindeki "FULL" gösterge lambası söner, "AUTO" gösterge lambası ise yanmaya devam eder. Bu durumda bastığınız düğmelerle sistemi manuel olarak kontrol edebilirsiniz. Çalışma modunu tekrar FULL AUTO moda ayarlamak için "AUTO" düğmesine tekrar basınız.

3. Klima kontrol sistemini kapatmak için "OFF" düğmesine basınız.

– DEVAMI–

■ Sıcaklık sensörleri

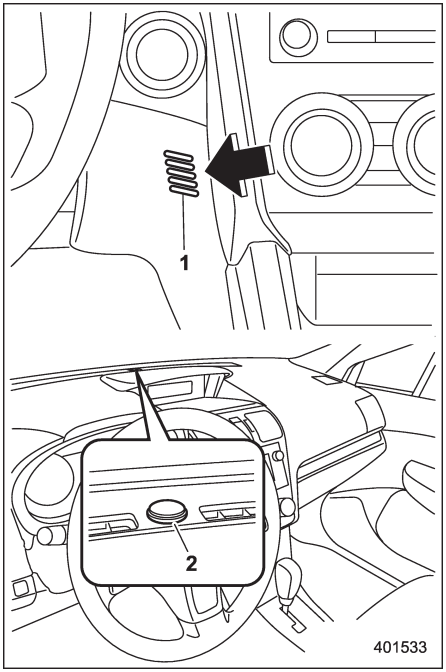

1) İç hava sıcaklığı sensörü
2) Güneş ışığı sensörü

Otomatik klima kontrol sistemine bağlı birkaç sensör vardır. Bu sensörler oldukça hassastır. Yanlış kullanım sonucu hasara uğradıkları zaman sistem, iç sıcaklığı doğru olarak ayarlayamayabilir. Sensörlere zarar vermeyi önlemek için aşağıdaki önlemlere uyunuz.

– Sensörleri darbeye maruz bırakmayınız.
– Sensörleri sudan uzak tutunuz.
– Sensörlerin üzerini örtmeyiniz.

Sensörler aşağıdaki yerlerde bulunmaktadır.

– Güneş ışığı sensörü: ön cam buğu çözücü ızgarasının yanında

– İç hava sıcaklığı sensörü: direksiyon sütununun yanında

– Dış ortam sıcaklığı sensörü: ön tampon açıklığının yanında

Manuel klima kontrol işlemi

■ Hava akışı mod seçimi

Hava akışı modunu seçmek için:

● **Tip A, B ve C:** Hava akışı mod seçim düğmesini çeviriniz.

● **Tip D:** Hava akışı seçim düğmesine basınız

Buz çözme modunu seçmek için:

● **Tip A ve B:** Hava akışı mod seçimi düğmesini döndürünüz ve "" modunu seçiniz.

● **Tip C ve D:** Rezistans düğmesine basınız.

Hava akışı modları aşağıdaki gibidir.

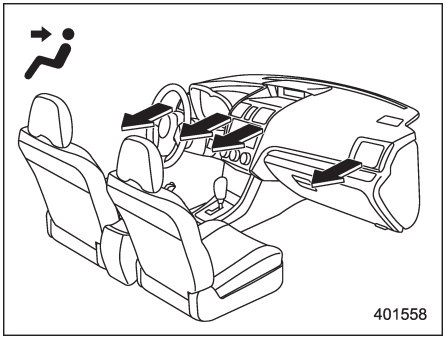

(Havalandırma): Ön göğüs havalandırma çıkışları

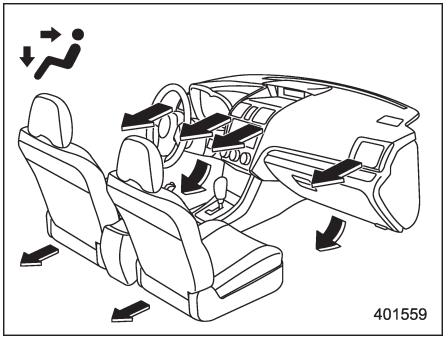

(İki kademe): Ön göğüs ve ayak bölmesi havalandırma çıkışları

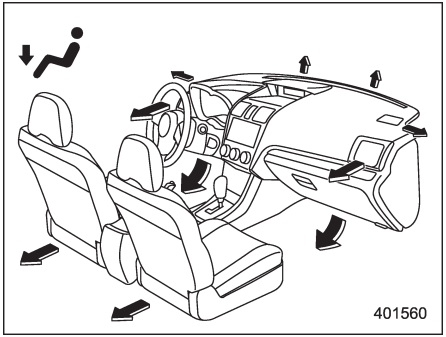

(Isı): Ayak bölmesi havalandırma çıkışları, gösterge panelinin yan havalandırma çıkışları ve ön cam buğu çözücüsü hava çıkışları (buğulanmayı önlemek için ön cama ve her iki yan cama az bir miktar hava verilir.)

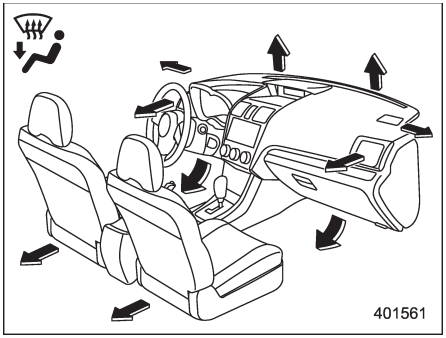

(Isı-rez): Ön cam buğu çözücüsü havalandırma çıkışları, ayak bölmesi havalandırma çıkışları ve gösterge panelinin her iki tarafındaki havalandırma çıkışları (“Buz çözme” ☞F4-11 konusuna bakınız.)

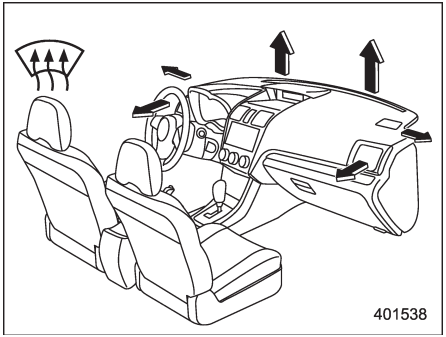

(Buz çözme): Ön cam buğu çözücüsü havalandırma çıkışları ve gösterge panelinin her iki tarafındaki havalandırma çıkışları (“Buz çözme” ☞F4-11 konusuna bakınız.)

NOT

“” modu veya “” modu seçiliyken, klima kompresörü ön camdaki buğuyu gidermek amacıyla otomatik olarak çalışmaya başlar. Aynı zamanda, hava girişi seçimi otomatik olarak dış hava moduna ayarlanır.
Tip A için, bu durumda:
– Klima düğmesine basarak klima kompresörünü durduramazsınız.
– Hava girişi seçim düğmesine basarak “resirkülasyon” modunu seçemezsiniz.

■ Sıcaklık kontrolü

NOT

● Tip D’de, “DUAL” mod düğmesine basıldığında, sürücü tarafı ve yolcu tarafı için ayrı sıcaklık ayarları devreye sokulabilir (DUAL mod). “DUAL” modu iptal etmek için “DUAL” düğmesine tekrar basınız. Yolcu tarafı sıcaklık ayarı, sürücü tarafı sıcaklık ayarı ile aynı olur.
● Tip B, C ve D’de kontrol edilebilir.

– DEVAMI–

sıcaklık aralığı, aracın bölgesel teknik özelliklerine bağlı olarak değişiklik gösterebilir.

▼ Tip A, C ve D

Havalandırma çıkışlarından gelen hava akışı sıcaklığını ayarlamak için sıcaklık kontrol düğmesini mavi kısımdan (soğuk) kırmızı kısma (sıcak) alınız.

▼ Tip B

Tercih edilen iç ortam sıcaklığını ayarlamak için sıcaklık kontrol düğmesini döndürünüz. Tercih ettiğiniz sıcaklık değerine bağlı olarak sistem, hava kanallarından çıkan havanın sıcaklığını otomatik olarak ayarlar ve sürekli o değerde kalmasını sağlar.
Düğme tamamen saat yönünün tersine çevrilirse, sistem maksimum soğutma performansı sağlar. Düğme tamamen saat yönüne doğru çevrilirse, sistem maksimum ısıtma performansı sağlar.

■ Fan devri kontrolü

Fan sadece kontak anahtarı “ON” konumunda iken çalışır. Fan devri kontrol düğmesini çevirerek tercih ettiğiniz fan devrini seçiniz.

■ Klima kontrolü

Klima sadece motor çalışmakta iken çalışır. Klimayı açmak için fan devredeyken klima düğmesine basınız. Klima çalışır durumda iken, “A/C” gösterge lambası yanar. Klimayı kapatmak için düğmeye tekrar basınız.

NOT

Soğuk havalarda etkili buz çözme ve nem giderme için, klimayı açınız. Ancak, ortam sıcaklığı 0C’ye kadar düşerse klima kompresörünün çalışması duracaktır.

■ Hava girişi seçimi

Hava girişi seçim düğmesine basarak hava girişini seçiniz.

ON konumu (resirkülasyon): Kabin içi hava araç içinde dolaştırılır. Tozlu bir yolda veya sürüş esnasında klima ile hızlı soğutma için hava girişi seçim düğmesini ON konumuna alınız.

OFF konumu (dış ortam havası): Dış hava yolcu kabinine alınır.
Kabin içi konforlu bir sıcaklığa soğutulduktan ve yol tozlu değil iken hava girişi seçim düğmesini OFF konumuna alınız.

⚠ UYARI

Hava giriş seçim düğmesinin sürekli ON konumunda bulunması camlarda buğu yapabilir. Dışarıdaki tozlu koşullar ortadan kalkar kalkmaz OFF konumuna alınız.

Buz çözme

NOT

“” veya “” modu seçiliyken, klima kompresörü ön camdaki buğuyu gidermek amacıyla otomatik olarak çalışmaya başlar. Aynı zamanda, hava girişi seçimi otomatik olarak dış hava moduna ayarlanır.
Tip A için, bu durumda:
– Klima düğmesine basarak klima kompresörünü durduramazsınız.
– Hava girişi seçim düğmesine basarak “resirkülasyon” modunu seçemezsiniz.

■ Tip A ve B

Ön camın veya ön kapı camlarının buğusunu veya nemini gidermek için hava akışı mod seçimi düğmesini döndürerek “” veya “” modunu seçiniz.

■ Tip C

Ön camın veya ön kapı camlarının buğusunu veya nemini gidermek için buz çözme düğmesine basarak “” modunu seçiniz veya hava akışı mod seçimi düğmesini döndürerek “” modunu seçiniz.

“” modu seçili iken buz çözme düğmesine basılırsa, “” modunu seçmeden önce bir önceki moda dönülecektir.

■ Tip D

Ön camın veya ön kapı camlarının buğusunu veya nemini gidermek için buz çözme düğmesine basarak “” modunu seçiniz veya hava akışı mod seçimi düğmesine basarak “” modunu seçiniz.
“” modu seçili iken buz çözme düğmesine basılırsa, “” modunu seçmeden önce bir önceki moda dönülecektir.

Kalorifer ve klimayı kullanmakla ilgili ipuçları

▼ Havalandırma ızgarasının temizlenmesi

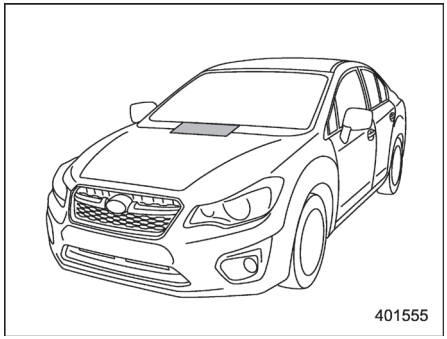

Verimli bir ısıtma ve buğu çözme sağlamak için ön havalandırma giriş ızgarasını daima kar, yaprak veya diğer engelleyici maddelerden arınmış olarak tutunuz.
Kondansör, radyatörün önünde yer aldığından dolayı bu bölge temiz tutulmalıdır çünkü kondansörün üzerinde böcekler ve yapraklar birikirse soğutma performansı azalır.

– DEVAMI–

■ Doğrudan güneşin altına park ettikten sonra verimli soğutma

Doğrudan güneş ışığı altına park ettikten sonra dış havanın ısınmış iç hava ile yer değiştirmesini sağlamak için birkaç dakika kadar aracınızı camlar açık olarak sürünüz. Bu, klimanın daha çabuk soğutmasını sağlar. Maksimum soğutma verimi için klima çalışırken camları kapalı tutunuz.

■ Soğutma gazı devresindeki yağlama yağı devirdaimi

Klima kompresörünü klimanın kullanılmadığı mevsimlerde her ay birkaç dakika kadar düşük motor devrinde (rölantide veya düşük sürüş hızında) çalıştırarak yağının devridaim etmesini sağlayınız.

■ Yaz gelmeden önce klimanın kontrol edilmesi

Her ilkbaharda klima sisteminde soğutma gazı kaçağı olup olmadığını, hortumların durumunun iyi olup olmadığı ve sistemin doğru çalışıp çalışmadığını kontrol ediniz. Bu kontrolleri SUBARU servisinize yaptırmanızı tavsiye ederiz.

■ Yüksek nem oranlı ve düşük sıcaklıktaki hava şartlarında soğutma ve nem giderme işlemleri

Belirli hava şartlarında (yüksek nem oranı, düşük sıcaklık, vb.) hava kanallarından az miktarda su buharı atıldığı fark edilebilir. Bu durum normaldir ve klima sisteminde her hangi bir sorun olduğu anlamına gelmez.

■ Motora çok yük bindiğinde klima kompresörünün devre dışı kalması

Hızlanma yeteneklerini ve yakıt ekonomisini artırmak için klima kompresörü, klima çalışmakta iken birden bire hızlanma sırasında veya dik bir yokuş çıkmada olduğu gibi gaza sonuna kadar basıldığı zaman klimayı geçici olarak kapatacak şekilde tasarlanmıştır.

■ Otomatik klimanızda kullanılan soğutucu gaz

▼ Avrupa modelleri

Klimanız ozon tabakasına zarar vermeyen HFO-1234yf soğutucu gazını kullanmaktadır. O nedenle soğutma gazının tamamlanması, değiştirilmesi veya kontrol edilmesi yöntemi, HFC134a ve CFC12 (freon) soğutma gazlarının yönteminden farklıdır. Servis için SUBARU servisinize danışmanızı tavsiye ederiz. Yanlış soğutma gazı kullanılmasından dolayı gereken tamiratlar garanti kapsamında değildir.

▼ Diğer modeller

Klimanız ozon tabakasına zarar vermeyen HFC 134a soğutucu gazını kullanmaktadır. O nedenle soğutma gazının tamamlanması, değiştirilmesi veya kontrol edilmesi yöntemi, CFC12 (freon) soğutma gazlarının yönteminden farklıdır. Servis için SUBARU servisinize danışmanızı tavsiye ederiz.
Yanlış soğutma gazı kullanılmasından dolayı gereken tamiratlar garanti kapsamında değildir.

Toz/Polen filtresi

Filtre elemanını, Bakım Programı'na uygun olarak değiştiriniz. "Bakım programı" ☞F11-3 konusuna bakınız. Filtrenin toz toplama kapasitesini korumak için program takip edilmelidir. Aşırı tozlu ortamlarda filtrenin daha sık değiştirilmesi gerekir. Filtreyi SUBARU servisinize kontrol ettirmenizi veya değiştirtmenizi tavsiye ederiz. Değiştirirken bir orijinal SUBARU hava filtresi takımı kullanmanızı tavsiye ederiz.

⚠ DİKKAT

Filtrenin değişim zamanı henüz gelmemiş olsa bile aşağıda durumlarda SUBARU servisine başvurmanızı öneririz:
– Havalandırmalardan gelen hava akışında azalma.
– Ön camın kolayca buharlanması veya buğulanması.

NOT

Filtre uygun şekilde bakıma sokulmadığında klima, ısıtma ve buz çözme performansını etkileyebilir.

■ Hava filtresinin değiştirilmesi

1. Torpido gözünü sökünüz.

(1)Torpido gözünü açınız.

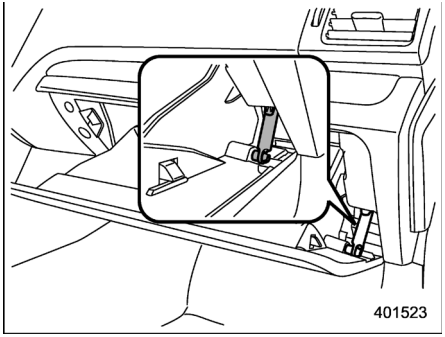

(2) Torpido gözünden amortisör milini sökünüz.

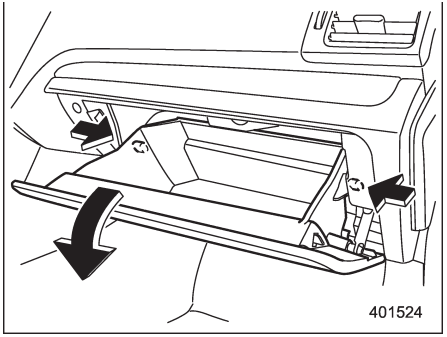

(3) Torpido gözünün her iki tarafında bulunan stoperleri itiniz ve sonra torpido gözünü geldiği kadar çekiniz.

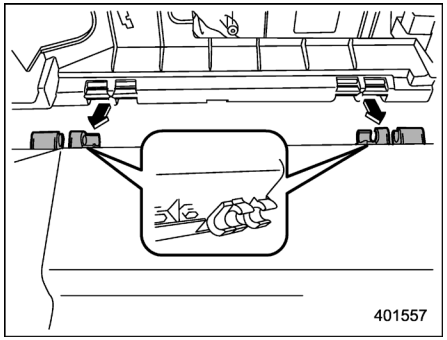

(4) Torpido gözünü yatak olarak çıkarınız ve menteşe kısmını çıkarınız. Bunu yaparken menteşelere zarar vermemeye dikkat ediniz.

– DEVAMI–

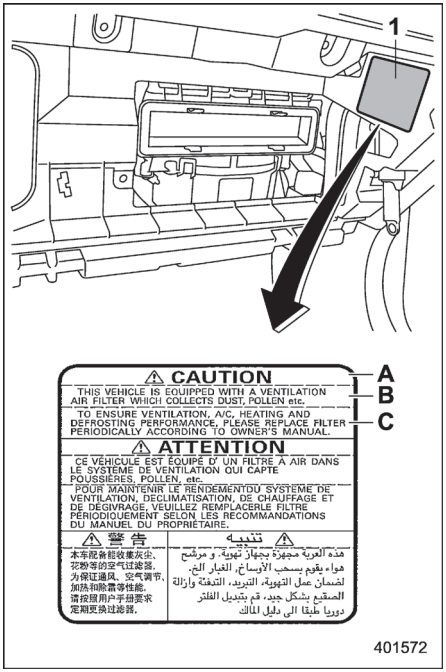

1) İkaz etiketi
A) DİKKAT
B) BU ARAÇTA TOZ VE POLEN TOPLAYAN HAVA FİLTRESİ VARDIR.
C) HAVALANDIRMANIN, KLİMANIN, KALORİFERİN VE REZİSTANSIN PERFORMANSINDAN EMİN OLMAK İÇİN LÜTFEN, FİLTREYİ KULLANIM KILAVUZU'NA UYGUN BİR ŞEKİLDE PERİYODİK OLARAK DEĞİŞTİRİNİZ.

2. Resimde gösterilen ikaz etiketini dikkatlice okuyunuz.

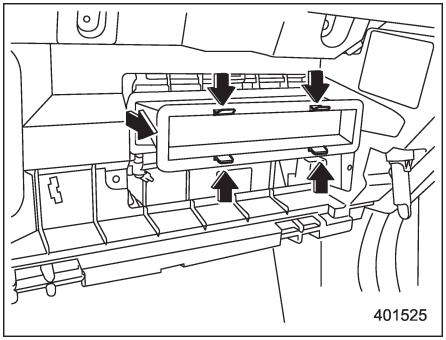

3. Hava filtresini sökünüz.

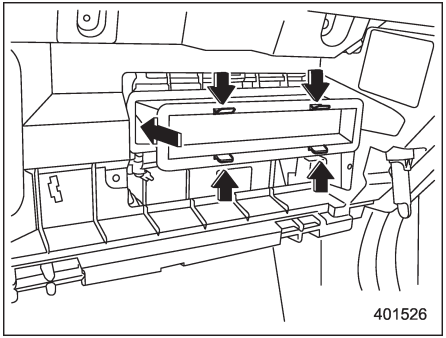

4. Hava filtresi elemanını yenisiyle değiştiriniz.

⚠ DİKKAT

Filtredeki ok işareti YUKARIYI göstermelidir.

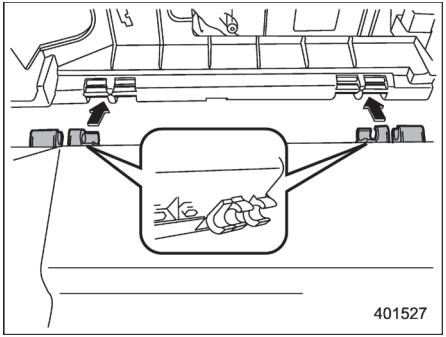

5. Torpido gözünü yeniden takınız ve amortisör milini bağlayınız.
6. Torpido gözünü kapatınız.
7. Servis etiketini sürücü tarafındaki kapı sütununa takın.

Anten sistemleri 5-3
Tavan sistemleri 5-3
FM yayınlarının alınması 5-3
Aksesuarların takılması 5-4
Müzik sistemi 5-4
Tip A müzik sistemi (mevcutsa) 5-5
Tip B müzik sistemi (mevcutsa) 5-6
Tip C müzik sistemi (mevcutsa) 5-7
Tip D müzik sistemi (mevcutsa) 5-8
Tip E müzik sistemi (mevcutsa) 5-8
Açma/kapama ve ses kontrolleri 5-10
Açma/kapama düğmesi ve ses seviyesi kontrolü 5-10
Ses kontrolü 5-10
Her modun ayarlanabilir seviyesi 5-12
FM/AM radyonun çalışması 5-13
FM/AM seçimi (A ve D tipi müzik sistemleri) 5-13
FM seçimi (B, C ve E tipi müzik sistemleri) 5-13
AM seçimi (B, C ve E tipi müzik sistemleri) 5-13
Frekans ayarı 5-14
FM üzerinde Radyo Veri Sistemi (RDS) (A ve B tipi müzik sistemleri) 5-15
PTY(Program tipi) grup frekans arama (yalnızca FM yayınların alınması) (B ve E tipi müzik sistemleri) 5-16
Radyo PS (Program Servis Adı)'nın görüntülenmesi ve RT (Radyo Metni) 5-17
Radyo istasyonunun hafızaya alınması 5-17
CD çaların çalışması 5-18
Çalma dosyası 5-18
CD'nin takılması 5-19
CD'nin çalınması 5-19
Bir parçayı başından itibaren seçmek 5-19
İleri ve geri sarma 5-19
Tekrar çalma 5-20
Rastgele çalma 5-20
Tarama 5-21
Ekran seçimi 5-22
Klasör seçimi 5-22
CD'nin CD çalardan çıkartılması 5-23
Aşağıdaki mesajlar görüntülendiğinde 5-23
Yardımcı giriş yuvası (mevcutsa) 5-23
CD kullanımında dikkat edilmesi gereken hususlar 5-24
USB bellek /iPod® işlemleri (D ve E tipi müzik sistemleri) 5-26
Çalma dosyası 5-26
Bağlanabilir USB bellek 5-26
Bağlanabilir iPod® modelleri 5-27
Bağlanabilir USB bellek / iPod® 5-27
Müzik çalma 5-28
Bir parçayı başından itibaren seçmek 5-28
iPod® bağlarken bir bölümün başından itibaren seçilmesi 5-29
İleri ve geri sarma 5-29
Tekrar çalma 5-29

Rastgele çalma 5-29
TARAMA (yalnızca USB bellek bağlandığında) 5-30
Kategori seçme (yalnızca iPod® bağlandığında) 5-30
Ekran seçimi 5-30
Klasör seçimi (yalnızca USB bellek bağlandığında) 5-30
“CHECK DISC” (DİSKİ KONTROL EDİNİZ) ibaresi görüntülendiğinde 5-30
Ses kontrol düğmeleri (mevcutsa) 5-31
MODE düğmesi 5-31
“” ve “” düğmesi. 5-32
Ses seviyesi kontrol düğmesi 5-33
MUTE düğmesi (Hands-free (eller serbest) sistemi olmayan modeller) 5-33
Bluetooth® müzik sistemi (D ve E tipi müzik sistemleri) 5-33
Ortam formatı 5-34
Bluetooth® müzik sisteminin ayarlanması 5-34
Bluetooth® müzik sisteminin çalışması 5-35
Hands-free (eller serbest) sistemi (mevcut ise) 5-36
Hands-free (eller serbest) sistemi ile ilgili ipuçları 5-36
Hands-free (eller serbest) sistemi sertifikasyonu 5-37
Güvenlik önlemleri 5-40
Hands-free (eller serbest) sisteminin kullanılması 5-40
Bluetooth® ayarı 5-47

Anten sistemi

■ Tavan anteni

⚠ DİKKAT

- **Garaja, otoparka ve alçak tavanlı diğer yerlere girmeden önce anteni kapattığınızdan emin olunuz.**
- **Aracınızı bir oto yıkamada yıkatmadan önce anten çubuğunu çıkarınız. Anten çubuğunu aracın üzerinde bırakırsanız tavanı çizebilir.**
- **Sökülen anteni yerine takarken, iyice sıktığınızdan emin olunuz.**

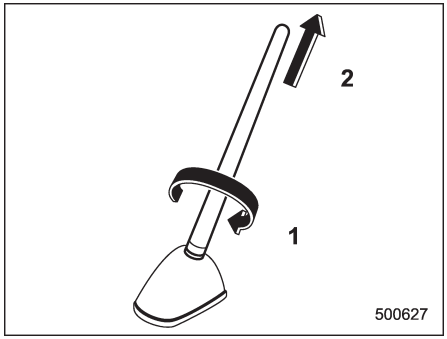

1) Çevirerek açın
2) Çıkarın

Tavan anteni, tavanın arka kısmının ortasında bulunur.

Anten çubuğu bağlı olduğu tabandan çevrilerek çıkarılabilir.

■ FM yayınlarının alınması

FM yayınları normalde parazitsiz olmasına rağmen yayınların alınması, bulunulan çevreden, hava şartlarından, verici istasyonun gücünden ve vericinin uzaklığından etkilenebilir. Binalar veya başka engeller anlık parazit, yankılanma veya başka istasyonun yayınının karışmasına yol açabilir. Yayının alınması tatminkar olmamaya devam ederse daha güçlü bir istasyona geçiniz.

Aksesuarların takılması

Aracınıza telsiz veya başka bir verici cihaz takmadan önce daima SUBARU servisinizle temasa geçmenizi tavsiye ederiz. Bu tür cihazların kurulumlarının yanlış olması veya araca uymamaları yüzünden elektronik kontrol sistemi arızalanabilir.

Müzik sistemi

SUBARU'nuzda aşağıdaki müzik sistemlerinden biri olabilir. Sistemlerin çalışmaları hakkında detaylı bilgi için bu bölümdeki sayfalara bakınız.

NOT

● Radyonun yakınında bir cep telefonu varsa, bu telefon arandığında radyo bir ses çıkarabilir. Bu, radyonun arızalı olduğu anlamına gelmez. Cep telefonunuzu radyodan mümkün olduğunca uzak bir konuma yerleştiriniz.
● Tasarım, modele bağlı olarak aşağıdaki resimden biraz farklı olabilir.

■ A Tipi müzik sistemi (mevcut ise)

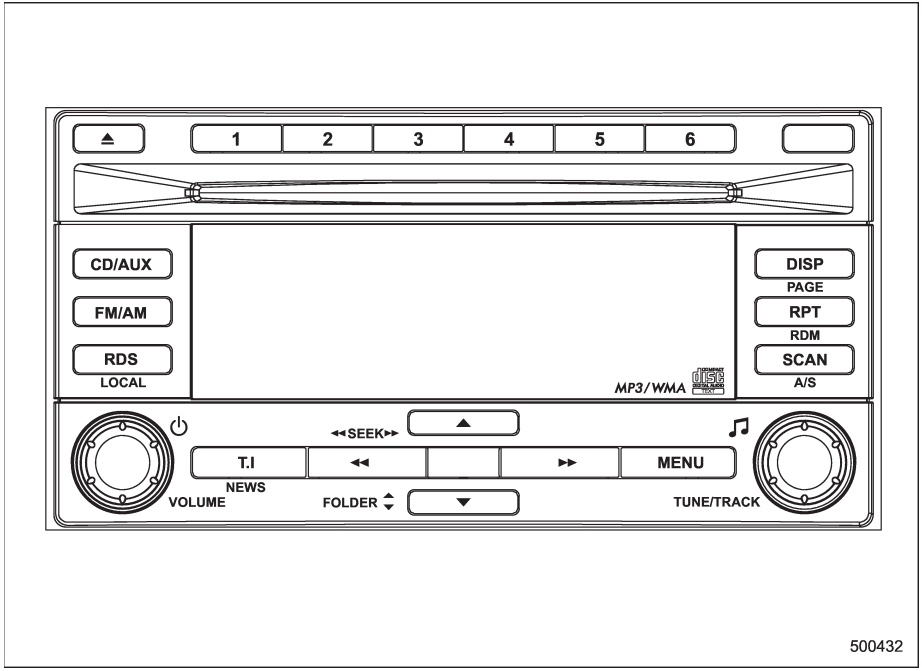

Gösterilen çizim, soldan direksiyonlu bir araç içindir. Sağdan direksiyonlu modellerdeki düğme konumlarının bazıları, gösterilenlerin tam tersidir.

Müzik sistemi sadece kontak anahtarı “ON” veya “ACC” konumunda iken çalışır.

- Açma/kapama ve ses kontrolleri: sayfa 5-10’a bakınız.
- Radyonun çalışması: sayfa 5-13’e bakınız
- CD (kompakt disk) çaların çalışması: sayfa 5-18’e bakınız.
- Yardımcı giriş yuvası: sayfa 5-23’e bakınız

– DEVAMI–

■ B Tipi müzik sistemi (mevcut ise)

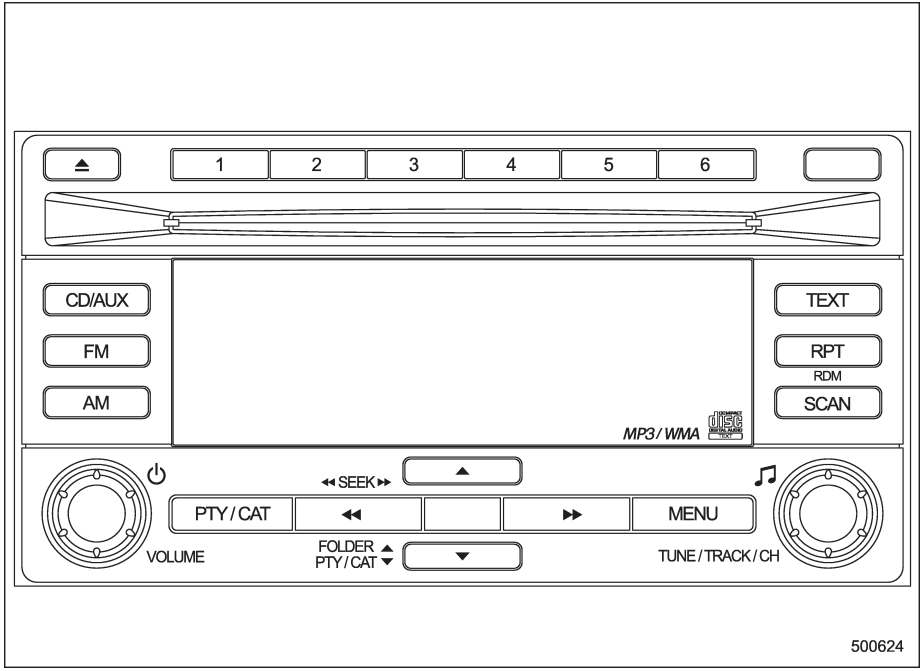

Müzik sistemi sadece kontak anahtarı “ON” veya “ACC” konumunda iken çalışır.

- Açma/kapama ve ses kontrolleri: sayfa 5-10’a bakınız.
- Radyonun çalışması: sayfa 5-13’e bakınız
- CD (kompakt disk) çaların çalışması: sayfa 5-18’e bakınız.
- Yardımcı giriş yuvası: sayfa 5-23’e bakınız

■ C Tipi müzik sistemi (mevcut ise)

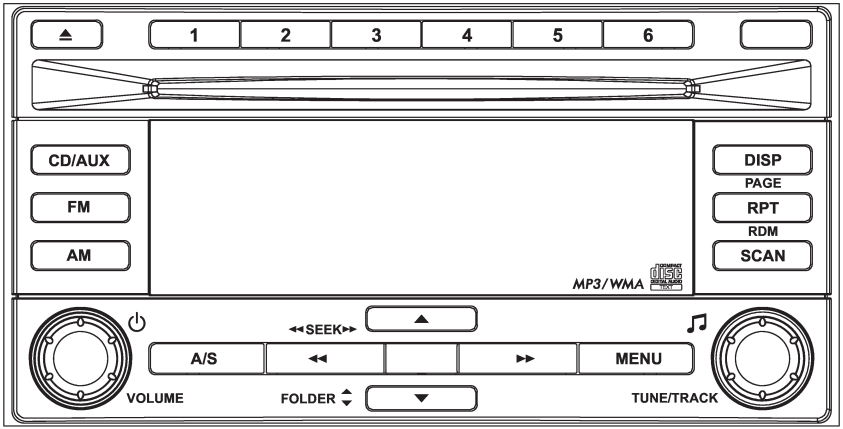

500434

Müzik sistemi sadece kontak anahtarı “ON” veya “ACC” konumunda iken çalışır.

- Açma/kapama ve ses kontrolleri: sayfa 5-10’a bakınız.
- Radyonun çalışması: sayfa 5-13’e bakınız
- CD (kompakt disk) çaların çalışması: sayfa 5-18’e bakınız.
- Yardımcı giriş yuvası: sayfa 5-23’e bakınız

– DEVAMI–

■ C Tipi müzik sistemi (mevcut ise)

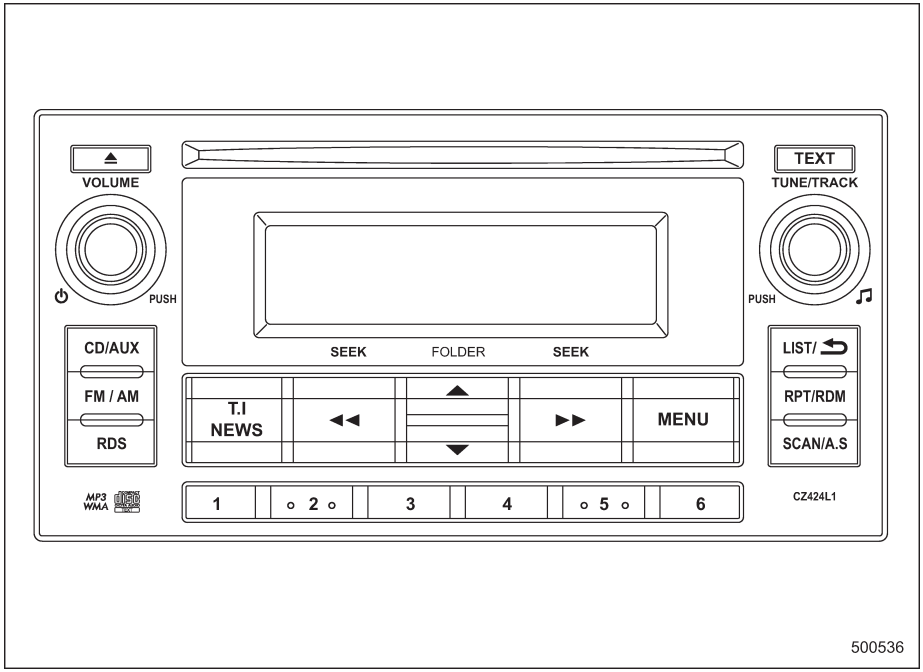

Yukarıdaki çizim, soldan direksiyonlu bir araç içindir. Sağdan direksiyonlu modellerdeki düğme konumlarının bazıları, gösterilenlerin tam tersidir.

Müzik sistemi sadece kontak anahtarı “ON” veya “ACC” konumunda iken çalışır.

- Açma/kapama ve ses kontrolleri: sayfa 5-10’a bakınız.
- Radyonun çalışması: sayfa 5-13’e bakınız
- CD (kompakt disk) çaların çalışması: sayfa 5-18’e bakınız.
- Yardımcı giriş yuvası: sayfa 5-23’e bakınız
- USB belleğin/iPod®’un çalışması: sayfa 5-26’ya bakınız.
- Bluetooth® müzik sistemi (mevcutsa): sayfa 5-33’e bakınız.
- Hands-free (Eller serbest) sistemi (mevcutsa): sayfa 5-36’ya bakınız.

■ E Tipi müzik sistemi (mevcut ise)

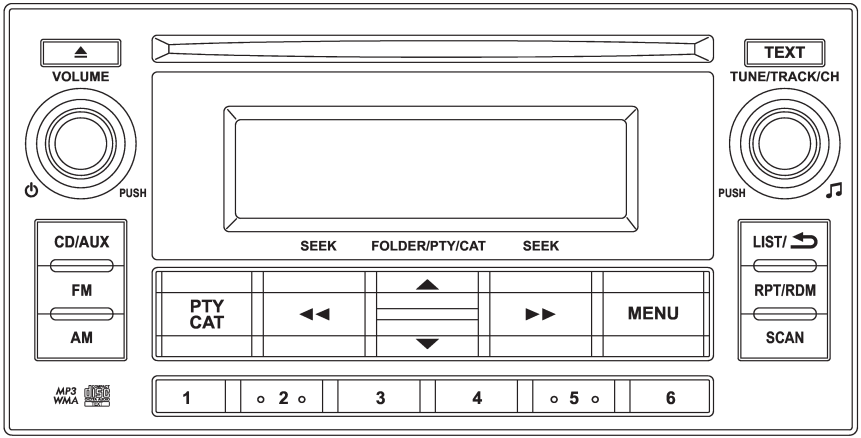

500625

Müzik sistemi sadece kontak anahtarı “ON” veya “ACC” konumunda iken çalışır.

- Açma/kapama ve ses kontrolleri: sayfa 5-10’a bakınız.
- Radyonun çalışması: sayfa 5-13’e bakınız
- CD (kompakt disk) çaların çalışması: sayfa 5-18’e bakınız.
- Yardımcı giriş yuvası: sayfa 5-23’e bakınız
- USB belleğin/iPod®’un çalışması: sayfa 5-26’ya bakınız.
- Bluetooth® müzik sistemi: sayfa 5-33’e bakınız.
- Hands-free (Eller serbest) sistemi: sayfa 5-36’ya bakınız.

Açma/kapama ve ses kontrolü

■ Açma/kapama düğmesi ve ses seviyesi kontrolü

A, B ve C tipi müzik sistemi	VOLUME
D ve E tipi müzik sistemi	VOLUME PUSH

Bu düğme hem sistemi açıp kapamak (ON/OFF) hem de sistemin sesini kontrol etmek için kullanılır. Bu düğmeye basıldığında radyo açılıp kapatılır, düğme döndürüldüğünde ise müzik sisteminin sesi alçaltılıp yükseltilir.

■ Ses kontrolü

▼ Ton ve balans kontrolü Ses kontrol düğmesi:

A ve C tipi müzik sistemi	TUNE/TRACK
B tipi müzik sistemi	TUNE / TRACK / CH
Tip D müzik sistemi	TUNE/TRACK
E tipi müzik sistemi	TUNE/TRACK/CH

Ses kontrol düğmesine her kısa basışta, kontrol modları aşağıdaki sırayla değişir.

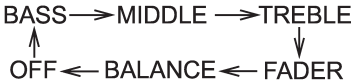

Ses kontrol düğmesini çevirerek tercih ettiğiniz seviyeyi seçiniz.

Yaklaşık 5 saniye sonra kontrol fonksiyonu tekrar tune/track/ (ayar/parça) kontrol moduna dönecektir.

▼ Diğer ses ayarı kontrolleri

A, B ve C tipi müzik sistemi	MENU
D ve E tipi müzik sistemi	MENU

"MENU" düğmesine her kısa basışta, kontrol modları aşağıdaki sırayla değişir.

A tipi müzik sistemi:

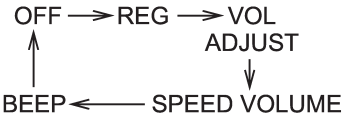

B tipi müzik sistemi:

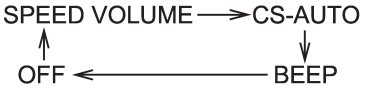

C Tipi müzik sistemi:

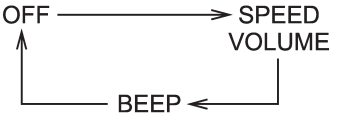

Tip D müzik sistemi:

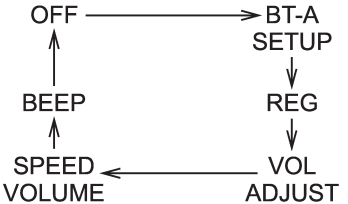

E tipi müzik sistemi:

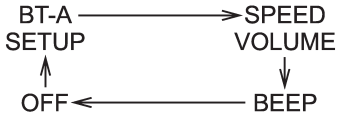

Ses kontrol düğmesini çevirerek tercih ettiğiniz ayarı seçiniz.

Yaklaşık 5 saniye sonra kontrol fonksiyonu tekrar tune/track/ (ayar/parça) kontrol moduna dönecektir.

▽ SVC ayarı

SVC (Hıza Göre Ses Düzeyi Kontrolü), ses düzeyini araç hızına göre otomatik olarak ayarlayan bir işlevdir. Sürüş gürültüsü artsa bile ideal bir dinleme ortamı yaratmak amacıyla araç hızı arttıkça, araç hızına uyması için ses düzeyi de otomatik olarak artar. Bu otomatik ses düzeyi değişiminin miktarı, OFF ile 2 konumu aralığında ayarlanabilir. İlk ayarı OFF konumudur.

▽ BEEP (BİP SESİ) ayarı

Müzik sistemi devreye sokulduğunda duyulan bir bip sesi (çalışma sesi) ON/OFF konumuna ayarlanabilir. İlk ayar ON konumudur.

▽ SRS CS Auto ayarı (B tipi müzik sistemi)

SRS CS Auto, ON/OFF konumuna ayarlanabilir. Bu ayar ON (AÇIK) konumundayken, ekranda "(●)" görüntülenir.

NOT

SRS CS Auto, araca yerleştirilmiş 10 adet hoparlörü kullanarak 5.1ch'ye denk bir güç yaratır.
SRS CS-Auto şu özelliklere sahiptir:
1) Kapıya monte edilmiş hoparlörlerden çıkan ses, kulak seviyesinde duyulabilir (entegre SRS FOCUS etkisi).
2) Çok zengin bas sesi, standart kapı hoparlörlerinden elde edilebilir (entegre SRS TruBass etkisi).
3) Surround sound; CD, MP3 ve FM (entegre SRS Circle Surround II etkisi) gibi 2-kanallı stereo kaynaklardan elde edilebilir.
4) SRS CS Auto, orta kanal görüntüsünü aracın ön camının ortasına konumlandırabilir. Bu durum, orta hoparlör ihtiyacını ortadan kaldırır (entegre SRS Circle Surround II phantom merkezi ve SRS FOCUS etkileri).

CS Auto, TruBass, FOCUS, Circle Surround- II, SRS ve "(●)" sembolü, SRS Labs, Inc. şirketine ait ticari markalardır. CS Auto teknolojisi, SRS Labs, inc. müsaadesi ile dahil edilmiştir.

▽ REG (YEREL) ayarı (A ve D tipi müzik sistemleri)

Bu işlev, AF aramaları sırasında radyonun yerel istasyonları seçmesini önler. "REG" ayarı seçilerek işlevin ON/OFF konumuna geçirilmesi mümkündür.

▽ VOL ADJUST (SES AYARI) ayarı (A ve D tipi müzik sistemleri)

Trafik bilgisi, haber bültenleri ve acil durum duyuruları ile kesilen yayınlarda sistemin kullanacağı ses düzeyini önceden ayarlamak mümkündür.
"VOL ADJUST" ayarını seçerseniz, önceden ayarlı kesinti ses düzeyi ayarlanabilmektedir.

NOT

● Kesinti yayını meydana geldiğinde önceden ayarlı kesinti ses düzeyi, mevcut ses düzeyinden daha düşükse, ses düzeyi önceden ayarlı kesinti ses düzeyine değişmez. (Mevcut seviyede kalır.)
● Kesinti yayını bittiğinde, ses düzeyi orijinal seviyeye döner.

– DEVAMI–

■ Her modun ayarlanabilir seviyesi

Mod		Seviye aralığı (görüntülenen)	İlk ayar	Saat yönünün tersi yönde çeviriniz	Saat yönünde çeviriniz
Satış Adedi	Ses kontrolü	0 ila 40	15	Daha alçak ses	Daha yüksek ses
	AUX ses düzeyi kontrolü*	0 ila 40	15	Daha alçak ses	Daha yüksek ses
Ton ve balans	Bas kontrolü	−8 ila +8	0	Daha az bas ses için	Daha fazla bas ses için
	Orta kontrol	−8 ila +8	0	Daha az orta ses için	Daha fazla orta ses için
	Tiz kontrolü	−8 ila +8	0	Daha az tiz ses için	Daha fazla tiz ses için
	Denge	L9 – R9	0	Sağ kanal azaltılmış	Sol kanal azaltılmış
	Fader	R9 ila F9	0	Ön azaltılmış	Arka azaltılmış
Diğer ayarlar	REG (YEREL) ayarı (A ve D tipi müzik sistemleri)	OFF'tan ON'a	OFF	OFF	ON
	VOL ADJUST (SES AYARI) (A ve D tipi müzik sistemleri)	0 ila 40	17	Daha alçak ses	Daha yüksek ses
	SPEED VOLUME	Kapalıdan 2'ye	OFF	Daha çok otomatik ses düzeyi değişimi için	Daha çok otomatik ses düzeyi değişimi için
	BEEP	OFF'tan ON'a	ON	OFF	ON
	CS Auto (B tipi müzik sistemi)	OFF'tan ON'a	OFF	OFF	ON

*: A, B ve C tipi müzik sistemlerinde AUX ses ayarı yalnızca bir AUX müzik sistemi bağlı olduğunda ayarlanabilir.

FM/AM radyonun çalışması

NOT

Radyonun yakınında bir cep telefonu varsa, bu telefon arandığında radyo bir ses çıkarır. Bu, radyonun arızalı olduğu anlamına gelmez.

■ FM/AM seçimi (A ve D tipi müzik sistemleri)

A tipi müzik sistemi	FM / AM
D tipi müzik sistemi	FM / AM

Radyoyu açmak için “FM AM” düğmesine basınız.
Radyo açıkken tercih ettiğiniz radyo yayını modunu seçmek için “FM/AM” düğmesine basınız.
“FM/AM” düğmesine her kısa basış, seçtiğiniz en son radyo bandından başlayarak radyoyu aşağıdaki sırayla değiştirir.

FM1 → FM2 → FM3 → AM (MW → LW)

■ FM seçimi (B, C ve E tipi müzik sistemleri)

B ve C tipi müzik sistemi	FM
E tipi müzik sistemi	FM

Radyoyu açmak için “FM” düğmesine basınız. Radyo açıkken tercih ettiğiniz radyo yayını modunu seçmek için “FM” düğmesine basınız.
“FM” düğmesine her kısa basış, seçtiğiniz en son radyo bandından başlayarak radyoyu aşağıdaki sırayla değiştirir.

B ve E tipi müzik sistemi:

FM1 → FM2 → FM3

C Tipi müzik sistemi:

FM1 → FM2

■ AM seçimi (B, C ve E tipi müzik sistemleri)

B ve C tipi müzik sistemi	FM
E tipi müzik sistemi	AM

Radyoyu açmak için “AM” düğmesine basınız. Radyo açıkken, son seçili radyo frekansından ve seçilen son frekans aralığından başlayarak AM yayın modunu seçmek için AM düğmesine basınız.

– DEVAMI–

■ Frekans Ayarı

▼ Manuel frekans ayarı

“TUNE” düğmesi:

A ve C tipi müzik sistemi	TUNE/TRACK
B tipi müzik sistemi	TUNE / TRACK / CH
D tipi müzik sistemi	TUNE/TRACK
E tipi müzik sistemi	TUNE/TRACK/CH

Frekansı artırmak için “TUNE” düğmesini saat yönünde çeviriniz; azaltmak için ise “TUNE” düğmesini saat yönünün tersine çeviriniz.

Düğme her çevrildiğinde, frekans aralığı MW modunda 9 kHz (10 kHz*1), LW modunda 3 kHz ve FM modunda 0.05 MHz (0.1 MHz*2) değişir.

*1: C tipi müzik sisteminde: Frekans aralığı, yayın alanına uyması için 9 kHz veya 10 kHz’e ayarlanabilir.

*2: Avustralya için D tipi müzik sisteminde, FM modda “TUNE” düğmesi döndürüldüğünde frekans, 0.1 MHz artarak/azalarak değişir.

▽ AM radyo dalgası için frekans aralığı değişim işlevi (C tipi müzik sistemi)

Radyonun kullanıldığı yayın alanı için uygun olan frekans aralığını (9 kHz veya 10 kHz) seçiniz. 9 kHz aralığı seçmek için [1] düğmesini basılı tutarken [AM] hafıza düğmesini de 3 saniye boyunca basılı tutunuz. Ekranda “9 kHz STEP” yazısı görüntülenecektir.
10 kHz aralığı seçmek için [2] düğmesini basılı tutarken [AM] hafıza düğmesini de 3 saniye boyunca basılı tutunuz. Ekranda “10 kHz STEP” yazısı görüntülenecektir.

▼ Stereo göstergesi

Bir FM stereo yayını bulunduğunda stereo göstergesi ”ST” yazısı belirir.

▼ İstasyon arama (SEEK)

A, B ve C tipi müzik sistemi:

İleri	▶▶
Geri	◀◀

D ve E tipi müzik sistemi:

İleri	▶▶
Geri	◀◀

“SEEK” düğmesinin “◀◀” veya “▶▶” tarafına kısa süreyle basarsanız, radyo otomatik olarak istasyon aramaya başlayacak ve istasyon bulduğunda aramayı durduracaktır. Radyo sinyalleri zayıfsa bu fonksiyon kullanılamaz. Böyle olması durumunda, tercih ettiğiniz istasyonu seçmek için manuel frekans ayarı yapınız.

▼ Kanal tarama (SCAN)
“SCAN” düğmesi:

A, B ve C tipi müzik sistemi	SCAN
D tipi müzik sistemi	SCAN/A.S
E tipi müzik sistemi	SCAN

“SCAN” düğmesine kısa süreli basarsanız, radyo önceden ayarlı olan arama moduna geçer.
Bu modda radyo, bir kanal bulunana dek önceden ayarlı kanallar boyunca tarama yapar. Radyo, frekansı görüntülerken kanalda kısa süreliğine durur ve daha sonra önceden ayarlı tüm kanallar taranana dek taramaya devam eder.
İstasyondan alınan sinyaller, istasyona olan uzaklıktan veya uzun binalar ve tepelerden ötürü zayıflarsa, otomatik tarama düzgün şekilde işlemeyebilir.

▼ Yerel arama işlevi (A ve D tipi müzik sistemleri)
“RDS” düğmesi:

A tipi müzik sistemi	RDS
D tipi müzik sistemi	RDS

FM, MW veya LW radyo yayını sırasında “RDS” düğmesini basılı tutarak yerel arama fonksiyonunu açıp kapatabilirsiniz.

■ FM üzerinde Radyo Veri Sistemi (RDS) (A ve D tipi müzik sistemleri)

RDS, normal FM radyo frekanslarının yanı sıra, duyulamayacak dijital verilerin aktarıldığı bir sistemdir. Aracınızdaki radyonun RDS verileri kullanmasının sizin açınızdan pek çok avantajı vardır.

▼ Alternatif Frekanslar (AF)

Araç, bir radyo istasyonu dalgalarının alındığı bir alanın dışına çıkar ve aynı radyo istasyonun farklı bir frekanstan alındığı başka bir alana girerse radyo otomatik olarak yeni frekansı arayacaktır. Alternatif frekans (AF) arama işlevini ON (AÇIK) veya OFF (KAPALI) modunu değiştirmek için “RDS” düğmesine basınız ve basılı tutunuz. Varsayılan ayar ON (Avustralya için D tipi modeller hariç) veya OFF (Avustralya için D tipi modeller) konumudur.

▼ Trafik bilgisi (T.I.)
“T.I” düğmesi:

A tipi müzik sistemi	T.I
D tipi müzik sistemi	T.I NEWS

Bu fonksiyon, bir radyo istasyonu trafik haberlerini yayınlamaya başladığında otomatik olarak o istasyona geçerek sürücünün trafik haberlerini dinleyebilmesini sağlar. O esnada sürücü başka bir radyo istasyonunu dinliyor olsa da, bu fonksiyon sayesinde trafik haberleri yayını yapan radyo kanalı araya girer.
Trafik bilgisi fonksiyonunu, “T.I” düğmesine basarak devreye almak veya devreden çıkarmak (ON/OFF) mümkündür.
Müzik sistemi OFF konumundayken, “T.I.” düğmesine basılması, müzik sistemi ile trafik bilgisi fonksiyonunun devreye girmesine sebep olur.
Sistem trafik bilgisi alırken, ekranda “TA” (“trafik duyuruları için) yazısı belirir.

– DEVAMI–

▼ Haber bültenleri
“T.I” düğmesi:

A tipi müzik sistemi	T.I
D tipi müzik sistemi	T.I NEWS

Bu fonksiyon, bir radyo istasyonu haberleri yayınlamaya başladığında otomatik olarak o istasyona geçerek sürücünün trafik haberlerini dinleyebilmesini sağlar. O esnada sürücü başka bir radyo istasyonunu dinliyor olsa da, bu fonksiyon sayesinde haber yayını yapan radyo kanalı araya girer.
Haber bülteni araya girme fonksiyonunu “T.I” düğmesi basılı tutularak devreye almak veya devreden çıkarmak mümkündür.
Müzik sistemi OFF konumdayken, “T.I” düğmesine basılması, müzik sistemi ile haber bülteni araya girme fonksiyonunun devreye girmesine sebep olur.

NOT

Yayın fonksiyonunun ilk ayarı OFF konumudur.

▼ Acil durum duyuruları (ALARM)

Bir radyo istasyonu acil durum duyurusu yayınlamaya başladığında, sistem otomatik olarak o istasyona geçerek sürücünün dinlemesini sağlar. O esnada sürücü başka bir radyo istasyonunu dinliyor olsa da, bu fonksiyon sayesinde acil durum duyurusu yapan radyo kanalı araya girer.
Bu fonksiyon sürekli olarak ON konumundadır.

■ PTY(Program tipi) grup frekans arama (yalnızca FM yayınların alınması) (B ve E tipi müzik sistemleri)

B tipi müzik sistemi	PTY / CAT
E tipi müzik sistemi	PTY CAT

PTY seçim modunu değiştirmek için “PTY/CAT” düğmesine basınız. Bu sırada, 10 saniyeliğinde, dinlemekte olduğunuz PTY grubu görüntülenecektir. PTY seçim modunda iken, “PTY” ekranda görüntülenir.

▼ PTY (Program tipi) grup seçimi
B Tipi müzik sistemi:

PTY grubu- bir sonraki	▲
PTY grubu- bir önceki	▼

E tipi müzik sistemi:

PTY grubu- bir sonraki	▲
PTY grubu- bir önceki	▼

PTY seçim modunda iken, PTY grubunu bir ileri veya geri değiştirmek için “FOLDER/PTY/CAT” “▲” veya “▼”düğmesine basınız.
Bu işlem yalnızca ekranı değiştirir. En son açılan radyo istasyonunu değiştirmez.

▼ PTY (Program tipi) grupunda arama
B Tipi müzik sistemi:

İleri	▸▸
Geri	◂◂

E tipi müzik sistemi:

İleri	▶▶
Geri	◀◀

PTY seçim modunda, tercih edilen PTY grubu seçildiğinde “SEEK” “▶▶” veya “◀◀ ”düğmesine basılarak PTY grubu içinde arama yapılır.
Yaklaşık 10 saniye sonra kontrol fonksiyonu tekrar normal moda dönecektir.

■ Radyo PS (Program Servis Adı) ve RT’nin (Radyo Metni) görüntülenmesi

Ekran seçim düğmesi:

A ve C tipi müzik sistemi	DISP
B tipi müzik sistemi	TEXT
D ve E tipi müzik sistemi	TEXT

PS (Program Servis Adı) ve/veya RT (Radyo Metni) mevcut ise, ekran seçin düğmesine basılarak ekran, PS, RT ve frekans arasında değiştirilebilir. İlk ayar “PS” konumudur.

NOT

- **PS için görüntülenebilen maksimum karakter sayısı 8’dir.**
- **RT için görüntülenebilen maksimum karakter sayısı 64’tür.**
- **RT, 13 veya daha fazla karakterden oluşuyorsa, sayfayı değiştirmek için ekran seçim düğmesini basıp tutunuz.**

■ Radyo istasyonunun hafızaya alınması

▼ İstasyonlar nasıl hafızaya alınır

1. Tercih ettiğiniz radyo yayını modunu seçiniz.
2. Tercih ettiğiniz istasyonu seçiniz.
3. Frekansı kaydetmek için hafızaya alma düğmelerinden (1 ila 6) birine basıp tutunuz. Düğmeye kısa süreli basılırsa, önceki seçim hafızada kalacaktır.

NOT

- **Her bir yayın modu için en fazla altı istasyon hafızaya alınabilir.**
- **Araç bakımı veya radyonun sökülmesi gibi nedenlerle radyo ile akü arasındaki bağlantı kesilirse hafızaya kayıtlı istasyonlar silinecektir. Bu durumda istasyonlar hafıza düğmelerine yeniden kaydedilmelidir.**

▼ Hafızadaki istasyonların seçilmesi

1. Tercih ettiğiniz radyo yayını modunu seçiniz.
2. Tercih ettiğiniz hafızaya alma düğmesine (1 ila 6) kısa süreli basınız.

▼ Otomatik istasyon kayıt (A, C ve D tipi müzik sistemleri) Otomatik istasyon kayıt düğmesi:

A tipi müzik sistemi	SCAN
C tipi müzik sistemi	A/S
D tipi müzik sistemi	SCAN/A.S

Otomatik istasyon kayıt fonksiyonunu kullanarak, Otomatik istasyon kayıt düğmesine basmak suretiyle mevcut radyo bandı üzerinden 6 adet istasyonu otomatik olarak kaydedebilirsiniz. En güçlü istasyonu süratli bir şekilde bulmak için Otomatik istasyon kayıt işlevini kullanınız: örneğin, farklı yayına alanları arasından geçerken.

NOT

● Otomatik istasyon kayıt işlevini kullandığınızda, yeni istasyonlar önceden kaydedilmiş olan istasyonların yerini alır.
● Otomatik istasyon kaydının engellenmesi: Yanlışlıkla Otomatik istasyon kaydı düğmesine basarsanız, Otomatik istasyon kaydı fonksiyonu tamamlanmadan önce fonksiyonu aşağıdaki gibi iptal edebilirsiniz.
- **diğer kaynak moduna geçerek**
- **diğer banda geçerek**
- **"TUNE/TRACK" düğmesini çevirerek**
- **"SEEK" düğmesine basarak**

CD çaların çalışması

NOT

● Diski etiketli tarafı yukarı bakacak şekilde yerleştirdiğinizden emin olunuz. Etiket tarafı aşağıya bakan bir disk takılırsa, CD çalar "CHECK DISK" (DİSKİ KONTROL EDİN) yazan bir mesaj görüntüleyecektir.
"Aşağıdaki mesajlar görüntülendiğinde" ☞F5-23 konusuna bakınız.
● Radyo yayını dinlendiği esnada CD çalara bir CD yerleştirilmesi durumunda radyo yayını kesilecek ve CD çalmaya başlayacaktır.
● Son parça bittikten sonra, disk otomatik olarak diskteki ilk parçaya dönecek ve o parçadan itibaren çalmaya başlayacaktır.
● CD çalar, CD-R ve CD-RW diskleri çalabilecek şekilde tasarlanmıştır fakat bazılarını çalamayabilir.
● 8 cm'lik mini CD'ler kullanılamaz, yuvaya sokulmaları durumunda derhal dışarı itilecektir.
● Çalınabilecek CD'ler için ise aşağıdaki kısıtlamalar söz konusudur.
- **Maksimum klasör sayısı: 255**
- **Bir klasördeki maksimum dosya sayısı: 255**
- **Bir CD'deki maksimum dosya sayısı: 510**

■ Çalma dosyası

NOT

● Telif hakkı korunan MP3/WMA/AAC dosyaları sistem tarafından çalınmayacaktır.
Oynatıcı, otomatik olarak bir sonraki dosyaya (parçaya) geçiş yapar.
● WMA9 Lossless, WMA9 Professional ve WMA9 voice çalınamaz.

MP3:
● MPEG1, 2 ve 2.5 Layer3
● Örnekleme hızı (kHz): 48, 44.1, 32, 24, 22.05, 16, 12, 11.025, 8
● Bit oranı (kbps): 8 ila 320
● Değişik bit oranları desteklenir

WMA:

● Windows Media Audio 9
● Örnekleme hızı (kHz): 48, 44.1, 32
● Bit oranı (kbps): 32 ila 192

ACC (D ve E tipi müzik sistemi):

● MPEG4 AAC
● Örnekleme hızı (kHz): 48, 44.1, 32, 24, 22.05, 16, 12, 11.025, 8
● Bit oranı (kbps): 8 ila 320
● Kanal sayısı: 1 ila 2ch

■ CD'nin takılması

Diski, parmağınızı ortasındaki delikten geçirerek tutunuz ve kenarlarını diğer parmaklarınızla ortasına değmeden kavrayınız, daha sonra yuvaya sokunuz (etiketli yüzü yukarı bakacak şekilde); CD çalar diski otomatik olarak içine çekecektir.

NOT

DİSK YUVASINA BİR DEFADA BİRDEN FAZLA DİSK SOKMAYINIZ.

■ CD'nin çalınması

▼ CD takılı değilken

Bir CD takınız. "CD'nin takılması" ☞F5-19 konusuna bakınız. Bir CD yüklendiğinde, cihaz ilk parçadan başlamak üzere CD'yi çalmaya başlayacaktır.

▼ CD çalarda CD olduğunda (A, B ve C tipi)

CD/AUX düğmesine basıldığında, oynatıcı çalmaya başlayacaktır.

▼ CD çalarda CD olduğunda (D ve E tipi)

CD/AUX düğmesine her kısa basışta, kontrol modları aşağıdaki sırayla değişir.

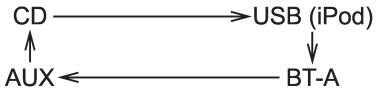

CD modu seçildiğinde, oynatıcı çalmaya başlayacaktır.

■ Bir parçanın başından itibaren seçilmesi

"TRACK" düğmesi:

A ve C tipi müzik sistemi	TUNE/TRACK
B tipi müzik sistemi	TUNE/TRACK/CH
D tipi müzik sistemi	TUNE/TRACK
E tipi müzik sistemi	TUNE/TRACK/CH

Bir sonraki parçanın başına atlamak için "TRACK" düğmesini saat yönünde çeviriniz. Düğme her çevrildiğinde, gösterilen parça numarası artacaktır.

Çalan parçanın başına atlamak için "TRACK" düğmesini saat yönünün tersine çeviriniz. Düğme her çevrildiğinde, gösterilen parça numarası azalacaktık.

NOT

MP3, WMA veya AAC ile (D ve E tipi müzik sistemi):

- **En son parçanın atlanması sizi klasördeki ilk parçaya geri götürecektir.**
- **İlk parçanın atlanması sizi klasördeki son parçaya götürecektir.**

■ İleri ve geri sarma

A, B ve C tipi müzik sistemi:

İleri sarma	▶▶
Geri sarma	◀◀

– DEVAMI–

D ve E tipi müzik sistemi:

İleri sarma	▶▶
Geri sarma	◀◀

Parçayı ileri sarmak için "▶▶" düğmesini basılı tutunuz. İleri sarma işlemini durdurmak için düğmeyi bırakınız.

Parçayı geri sarmak için "◀◀" düğmesini basılı tutunuz. Geri sarma işlemini durdurmak için tuşu bırakınız.

NOT

● Son parçanın sonuna doğru ileri sararsanız, ileri sarma duracak ve oynatıcı ilk parçadan itibaren çalmaya başlayacaktır. MP3, WMA veya AAC (D ve E tipi müzik sistemi) klasöründe, oynatıcı, bir sonraki klasörün ilk parçası ile çalmaya başlayacaktır.

● İlk parçanın başına geri sararsanız, geri sarma işlemi duracak ve oynatıcı çalmaya başlayacaktır. MP3, WMA veya AAC (D ve E tipi müzik sistemi) klasöründe, oynatıcı, mevcut klasörün ilk parçası ile çalmaya başlayacaktır.

■ Tekrar çalma

Bir parçayı tekrar çalmak için, parça çalarken aşağıdaki düğmeye ("RPT" düğmesi) kısa süreli basınız.

A, B ve C tipi müzik sistemi	RPT RDM
D ve E tipi müzik sistemi	RPT/RDM

Düğmeye her kısa basışta, mod aşağıdaki gibi değişir.

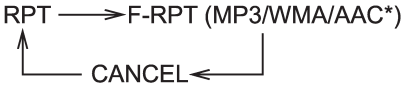

*: Yalnızca D ve E tipi müzik sistemi

NOT

● "RPT" göstergesi, tek bir parçanın tekrar çalınmasını ifade eder. Çalan parçayı tekrar eder.

● "F-RPT" göstergesi, bir dosyanın tekrar çalınmasını ifade eder. Dosyadaki tüm parçaları tekrar eder. Fonksiyonu seçmek MP3/WMA/AAC formatında bir parça çalarken mümkündür.

Parçanın tekrar çalma modunu iptal etmek için "RPT" düğmesine kısa süreli basınız ve CANCEL (İptal) seçeneğini seçiniz. "RPT" ibaresi sönecek ve normal çalma modu geçerli olacaktır.

NOT

Aşağıdaki adımların herhangi birini yaparsanız, tekrar çalma modu iptal edilecektir.

● ⏏ düğmesine basınız.

● "SCAN" düğmesine basınız.

■ Rastgele çalma

Parçaları rastgele çalmak için, parça çalarken aşağıdaki düğmeye ("RDM") basınız ve basılı tutunuz.

A, B ve C tipi müzik sistemi	RPT RDM
D ve E tipi müzik sistemi	RPT/RDM

Düğmeye her bastığınızda, mod aşağıdaki gibi değişir.

A ve C tipi müzik sistemi:

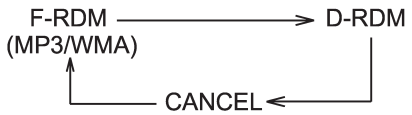

B tipi müzik sistemi:

D ve E tipi müzik sistemi:

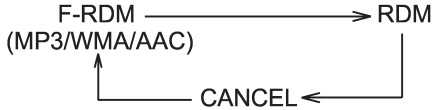

NOT

● "RDM" göstergesi, parçaların rastgele çalınmasını ifade eder. CD'deki tüm parçaları karışık sırayla tekrar eder. Fonksiyon, MP3/WMA/AAC formatından farklı bir formata sahip CD çalarken seçilebilir.

● "F-RDM" göstergesi, bir dosyanın rastgele çalınmasını ifade eder. Dosyadaki tüm parçaları rastgele tekrar eder. Fonksiyon, MP3/WMA/AAC formatında bir parça çalarken mümkündür.

● "D-RDM" ibaresi bir diskin rastgele çalınmasını ifade eder. CD'deki tüm parçaları rastgele olarak tekrar tekrar çalar. Fonksiyonun seçilmesi, MP3/WMA/AAC formatında veya CDDA formatında bir parça çalarken mümkündür.

Rastgele çalma modunu iptal etmek için "RDM" düğmesine basınız ve CANCEL (İptal) seçeneğini seçiniz. "RDM" ibaresi sönecek ve normal çalma modu geçerli olacaktır.

NOT

Aşağıdaki adımlardan herhangi birini yaparsanız, rastgele çalma modu iptal edilecektir.

● "RDM" düğmesini basılı tutup CANCEL seçeneğini seçiniz.

● [⏏] düğmesine basınız.

● "SCAN" düğmesine basınız.

■ Kanal Tarama

A, B ve C tipi müzik sistemi	SCAN
D tipi müzik sistemi	SCAN/A.S
E tipi müzik sistemi	SCAN

Kanal tarama modu her bir parçanın ilk 10 saniyesini dinlemenizi sağlar.
Mevcut seçilen parçayı takip ederek ilk parça/dosya(lar)dan itibaren ileri taramayı başlatmak için "SCAN" düğmesine basınız.
Disk/klasördeki tüm parçalar tarandıktan sonra normal çalma modu geçerli olacaktır. Tarama modunu iptal etmek için "SCAN" düğmesine tekrar basınız.

NOT

● Aşağıdaki adımların herhangi birini yaparsanız, kanal tarama modu iptal edilecektir.

– "RPT" düğmesine basınız.
– "TUNE/TRACK" düğmesini çeviriniz.
– FOLDER düğmesinin "▼" ya da "▲" kısmına basınız.
– [⏏] düğmeye basın.
– Radyo veya AUX modunu seçiniz.
– Müzik sistemini kapatınız.
– Kontak anahtarını "LOCK"/"OFF" konumuna getiriniz.

● D tipi müzik sisteminde, MP3, WMA veya AAC formatındaki parçalar çalınırken [SCAN/A.S] düğmesine basıldığında sistem mevcut klasör içinde tarama yapar.

– DEVAMI–

● D tipi müzik sisteminde, parçalar çalınırken (MP3, WMA veya AAC formatı hariç) SCAN/A.S düğmesine basıldığında sistem, disk içinde tarama yapar.

■ Ekran seçimi

Ekran seçim düğmesi:

A ve C tipi müzik sistemi	DISP
B tipi müzik sistemi	TEXT
D ve E tipi müzik sistemi	TEXT

Çalma sırasında ekran seçim düğmesine basarsanız, gösterge aşağıdaki sırada bir sonrakine geçecektir.

CD-DA için:

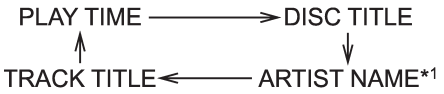

MP3/WMA/AAC formatları için:

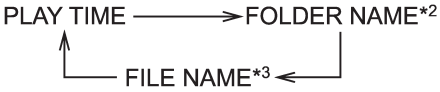

iPod® için:

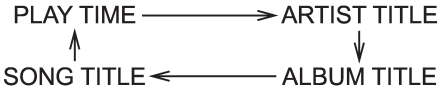

*1: D ve E tipi müzik sistemleri için, “ARTIST TITLE” (SANATÇI ADI) görüntülenir.
*2: D ve E tipi müzik sistemleri için, “FOLDER TITLE” (KLASÖR ADI) görüntülenir.
*3: D ve E tipi müzik sistemleri için, “FILE TITLE” (DOSYA ADI) görüntülenir.

▼ Sayfada (parça/dosya adı) gezinme

Ekran seçim düğmesine tekrar basıp basılı tutarsanız, tamamını görebilmeniz için isimler taranacaktır.

NOT

● Ekran, en fazla 24 karaktere sahip isimleri gösterecek şekilde tasarlanmıştır.
● 10 saniye içinde hiçbir şey yapılmazsa, ekran seçim düğmesine basılmadan önce görüntülenen ekran görüntülenecektir.

■ Klasör seçimi

Aşağıdaki düğmelere kısa bir süre basınız.

A, B ve C tipi müzik sistemi:

Bir sonraki klasörün seçilmesi	▲
Bir önceki klasöre geri dönme	▼

D ve E tipi müzik sistemi:

Bir sonraki klasörün seçilmesi	▲
Bir önceki klasöre geri dönme	▼

NOT

● Klasörlerin bu şekilde seçilmesi sadece tek bir disk içerisinde mümkündür.
● Bir sonraki ya da bir önceki klasörü seçme girişiminde bulunulduğunda sadece MP3/WMA/AAC klasörleri tanınır. Diskte uygun herhangi bir klasör yoksa, “FOLDER” düğmesinin “▲” veya “▼” kısmına basılması, ilk parçadan başlayarak çalmayı başlatır.

■ CD'nin CD çalardan çıkartılması

Bir disk çalınırken veya CD çalarda bir disk varken, "⏏" düğmesine basınız. Disk çıkarılacaktır.

NOT

● Aracınızı CD dışarı çıkarılmış haldeyken kullanmayınız. Titreşim sebebiyle CD düşebilir.
● 15 saniye içinde CD'yi çıkarmazsanız disk koruma işlevi devreye girer ve CD'yi otomatik olarak geri yükler. Bu durumda, disk çalmaz.

■ Aşağıdaki mesajlar görüntülendiğinde

CD çalar çalışırken aşağıdaki mesajlardan herhangi biri görüntülenirse, aşağıdaki bilgilere bakarak nedeni belirleyiniz. Bu mesajları silemezseniz, SUBARU yetkili servisinize danışmanızı tavsiye ediyoruz.

▼ "PUSH EJECT" (ÇIKARMA DÜĞMESİNE BASINIZ) ibaresi görüntülendiğinde

Diski çıkarmak için ⏏ düğmesine basınız.
Diskte hasar ya da bozulma olup olmadığını ve aynı zamanda doğru diskin takılıp takılmadığını kontrol ediniz. Diski zorlayarak çıkarmayı denemeyiniz. 8 cm'lik mini CD'ler kullanılamaz, yuvaya sokulmaları durumunda derhal dışarı itilecektir ve bu mesaj görüntülenecektir. Disk açılamazsa ya da bu mesaj görüntülenmeye devam ederse, SUBARU yetkili servisinize danışmanızı tavsiye ediyoruz.

▼ "CHECK DISC" (DİSKİ KONTROL EDİNİZ) ibaresi görüntülendiğinde

Diski çıkarmak için ⏏ düğmesine basınız.
Diskte hasar ya da çizik olup olmadığını ve aynı zamanda diskin doğru takılıp takılmadığını kontrol ediniz. Bu mesaj bazı CD-RW diskler kullanılırken görüntülenebilir.
Disk türünün (ör. 8 cm'lik CD'ler desteklenmez) ve veri formatının doğru olup olmadığını kontrol ediniz. Bu oynatıcı yalnızca MP3, WMA ve AAC veri formatındaki parçaları (D ve E tipi müzik sistemi) çalabilir. Disk açılamazsa ya da bu mesaj görüntülenmeye devam ederse, SUBARU yetkili servisinize danışmanızı tavsiye ediyoruz.

Yardımcı giriş yuvası (mevcutsa)

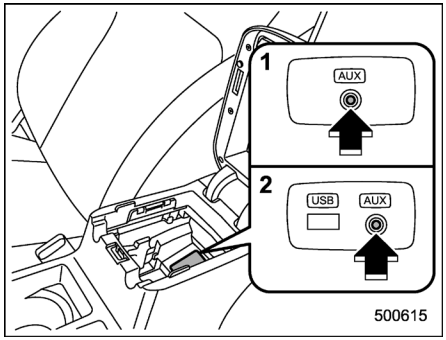

1) USB bağlantı parçası olmayan modeller
2) USB bağlantı parçası olan modeller

Harici bir müzik sistemi cihazını aracın müzik sistemine bağlayabilir ve aracın hoparlörlerini kullanarak müzik dinleyebilirsiniz.

Yardımcı (AUX) giriş yuvası merkez konsoldadır. Bu yuvaya stereo mini uçlu fiş (3.5ø) takılabilir.
Elektrikli cihaz mağazaları veya benzeri mağazalarda bağlantı kablosu bulunabilir.

– DEVAMI–

AUX giriş yuvasının kullanılması:

1. AUX giriş yuvasına taşınabilir bir ses oynatıcısı bağlayınız.

A, B ve C tipi müzik sistemi	CD/AUX
D ve E tipi müzik sistemi	CD/AUX

2. AUX modunu seçmek için müzik sistemi kontrol panelindeki AUX giriş seçme düğmesine (“CD/AUX”) basınız. D ve E tipi müzik sisteminde, “CD çalarda CD olduğunda (D ve E tipi)” ☞F5-19 konusuna bakınız.
3. Taşınabilir ses cihazını çalıştırınız.
Taşınabilir ses cihazınızın talimat kılavuzuna bakınız.

NOT

● Aracınız orijinal SUBARU navigasyon sistemi ile donatılmış ise, navigasyon sistemi ile ilgili detaylar için Kullanıcı El Kitabı Navigasyon sistemi ekine bakınız.
● Taşınabilir müzik çaların çıkış sesi yüksek değilse, aracın hoparlörlerinden çıkan ses de az olabilir. Cihazın sesini yükseltirseniz ses yükselir. Ancak, bir taşınabilir müzik çalardan diğerine geçtiğiniz zaman aracın hoparlörlerinden çıkan ses seviyeleri, önceki cihazla kıyaslandığında ciddi oranda daha yüksek olabilir. Büyük oranda bir ses seviyesi farkı olmaması için, taşınabilir müzik çalarlar arasında geçiş yaptığınızda sesi kısınız.
● Bazı durumlarda, taşınabilir müzik sisteminin ses seviyesi azken, aracın müzik sisteminin sesini açarsanız ses kalitesi düşebilir. Bu durumda, taşınabilir müzik çaların ses seviyesini ayarlayınız.
● Bazı durumlarda, taşınabilir müzik çalar ile aracın müzik sistemi arasındaki bağlantının kötü yapılmasından dolayı cızırtı oluşabilir.
Stereo girişini ve müzik sistemindeki yuvayı temizlemeyi deneyiniz.
● Çıkan ses azalmazsa, yerine tam oturmamış kablo veya taşınabilir müzik çalarda bir arıza olup olmadığını kontrol ediniz.

CD kullanımında dikkat edilmesi gereken hususlar

Sadece üzerinde aşağıdaki ibareler bulunan kompakt diskleri (CD’ler, CD-R’lar ve CD-RW’ler) kullanınız.
Ayrıca, bazı kompakt diskler çalınamayabilir.

● CD çalarda Çift Katmanlı Disk kullanamazsınız. CD çalara Çift Katmanlı Disk takarsanız, disk dışarıya geri çıkar, bu cihazın bozulmasına yol açabilir.
● Soğuk ve/veya yağmurlu havada CD çalar içinde buğu oluşarak normal çalışmayı engelleyebilir. Bu durumda, CD'yi çıkarınız ve CD çaların kurumasını bekleyiniz.
● CD çalar titreşime maruz kalırsa (örneğin, araç bozuk yolda kullanılırken) atlama meydana gelebilir.
● Kutusundan bir diski çıkarmak için kutunun ortasına bastırınız ve diskin her iki kenarından tutunuz. Disk yüzeyine doğrudan dokunulursa kirlenme kötü ton kalitesine yol açabilir. Disk yüzeyine temas etmeyiniz.
● Olabildiğince temiz bir disk kullanınız. Kir varsa, disk yüzeyini merkezden dışa doğru kuru, yumuşak bezle siliniz. Sert bir bez, tiner, benzen, alkol vb. kullanmamaya dikkat ediniz.
● Çizilmiş, deforme olmuş veya çatlamış hiç bir diski kullanmayınız. Ayrıca, standart olmayan biçime sahip (örneğin kalp şeklinde) herhangi bir diski kullanmayınız. Arıza veya problemler oluşabilir.
● Disk, ısıya karşı dayanıksızdır. Doğrudan güneş ışığı altında, ısıtıcıların yakınında veya sıcak günlerde güneş altında park edilmiş araçlarda bulundurmayınız.

– DEVAMI–

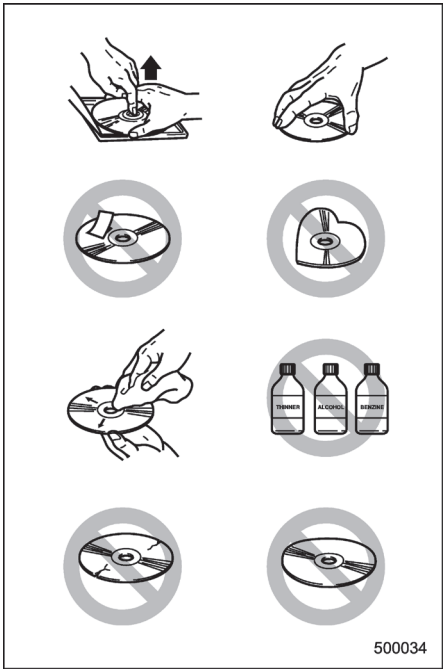

USB bellek /iPod® işlemleri (D ve E tipi müzik sistemleri)

■ Çalma dosyası

“Çalma dosyası” ☞F5-18 konusuna bakınız.

■ Bağlanabilir USB bellek

Yığın depolama sınıfı USB bellek bağlanabilir. Çalınabilecek USB bellekler için ise aşağıdaki kısıtlamalar söz konusudur.

- Maksimum dizin katmanları: 8 katman (ROOT dahil)
- Bir klasördeki maksimum dosya sayısı: 255
- Maksimum klasör sayısı: 512 (ROOT dahil)
- Cihazdaki maksimum dosya sayısı: 130,560

NOT

- **HUB sınıfı USB bellek çalınamaz.**
- **ATAPI alt sınıfı USB bellek çalınamaz.**
- **Yüksek Hızlı USB 2.0 çalınamaz.**
- **USB güç kaynağı dışında bir kaynakla (örneğin, AC güç adaptörü, vb.) çalışan bir USB bellek kullanılamaz.**
- **Hafıza kartı okuyucusuna veya çoklu kart okuyucusuna takılan bir USB bellek kullanılamaz.**
- **USB bellek iki veya daha fazla sürücüden oluşuyorsa sistem, USB bellek bağlandıktan sonra sürücülerden yalnızca birini tanımlayacaktır.**
- **USB belleğin hafızasındaki içerikler, bilgisayarınızda görüntülendikleri sıra ile çalınmayabilirler.**
- **PC, USB kablosu kullanılan bir sisteme bağlı olsa bile kullanılamaz.**
- **USB bellekte güvenlik fonksiyonu varsa, USB belleğin hafızasındaki içerikler sistem tarafından çalınamayabilir.**
- **USB bellek ve iPod® sisteme aynı anda bağlanamaz.**

■ Bağlanabilir iPod® modelleri

Model		Sürümü
iPod®	video ile	1.3
	klasik	2.0.4
	nano 1G	1.3.1
	nano 2G	1.1.3
	nano 3G	1.1.3
	nano 4G	1.0.4
	nano 5G	1.0.2
	nano 6G	1.0
	dokunmatik 1G	3.1.3
	dokunmatik 2G	3.1.3
	dokunmatik 3G	4.1
	dokunmatik 4G	4.1
iPhone®	1G	3.1.3
	3G	3.1.3
	3G S	3.1.3
	4G	4.1

⚠ DİKKAT

Daha önceden belirtilen modeller dışında bir iPod® bağlamayınız. Bunun yapılması, sistemin arızalanmasına veya koşullara bağlı olarak, yangın çıkmasına neden olabilir.

NOT

● iPod®, Apple, Inc. firmasının tescilli markasıdır.
● Yalnızca telif hakları olmayan materyali veya iPod® ve iTunes kullanılarak kopyalanmasına ve oynatılmasına izin verilen materyali kişisel olarak kopyalayabilir ve oynatabilirsiniz. Telif hakkı ihlali, kanunlarla yasaklanmıştır.
● iPod® sürümünü kontrol etmek için, bilgisayarınıza bağlayınız ve aygıt yöneticisini kontrol ediniz. Daha fazla bilgi için, iPod® Kullanım Kılavuzu'na bakınız.
● iPod® aygıt yazılımı sürümünü güncellemek için, Apple Inc. web sitesini ziyaret ediniz.
● iPod®'un modeline ve yazılım sürümüne bağlı olarak, düzgün çalışmayabilir veya hiç çalışmayabilir.
● Bağlanabilir USB bellek / iPod®

⚠ UYARI

Sürüş sırasında iPod® kullanmayınız. Sürüş sırasında dikkatiniz dağılabilir ve bu da kazaya neden olabilir.

⚠ DİKKAT

● iPod®'da saklanan veriler, aygır araç sistemine bağlı iken silinirse, verileri kurtarma şansınız olmaz.
● iPod®'u aracınızda tutmayınız. iPod® araçta uzun süre kalırsa, yüksek sıcaklık nedeniyle deforme olabilir, rengi bozulabilir veya hasar görebilir.

NOT

● Bir USB bellek veya iPod® bağlı olsa bile, USB/iPod® modu seçilmeden bellek içindekiler oynatılamaz.
● USB bellek veya iPod® içindeki filmler depolama aygıtı veya iPod® sisteme bağlıyken oynatılamaz.

– DEVAMI–

● iPod® sisteme bağlıyken, iPod® üzerindeki tıklama tekeri kullanılarak iPod® çalıştırılamaz (bazı modeller hariç).
● iPod®'u araç sistemine bağlayarak kullandığınızda, araç sisteminde görüntülenen öğelerin listesi iPod®'dakilerden farklı olabilir. Ancak bu, bir arıza olduğu anlamına gelmez.
● Araç sistemine takılan bir iPod® pili, kontak anahtarı "ON" veya "ACC" konumuna getirildiğinde şarj olacaktır. Ancak, iPod®'un pil seviyesi düşükse aktivasyon ertelenecektir.
● iPod®, bu işlemin ardından etkinleştirilmezse, bağlantı kablosunu iPod®'tan çıkarınız ve cihazı sıfırlayınız. Sıfırlama prosedürü ile ilgili olarak, iPod® Kullanım Kılavuzu'na bakınız.
● iPod® ve bağlantı kablosu düzgün bir şekilde bağlanmazsa, iPod®'a elektrik gitmez veya araç sistemi cihazı tanımaz. Bu durumda, bağlantı kablosunu iPod®'tan çıkarıp tekrar takınız.

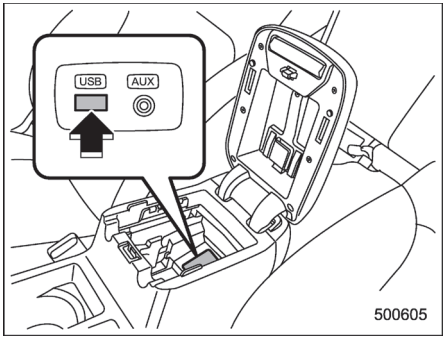

USB bağlantı parçası orta konsolda bulunmaktadır. USB belleği/iPod®'u bağlamak için bağlantı parçasını kullanınız.

■ Müzik çalma

1. USB bellek / iPod® takınız.
2. CD/AUX düğmesine basınız. Düğmeye her kısa basışta mod, aşağıdaki sıra ile değişir.

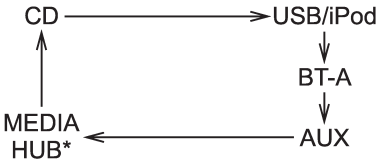

*: Yalnızca bir Media Hub bağlı olduğunda.

USB/iPod® modu seçildiğinde, oynatıcı USB bellek/ iPod® cihazının içindekileri oynatmaya başlayacaktır.

NOT

● iPod®'ta kayıtlı parça sayısına ve yazılım sürümüne bağlı olarak iPod®, bu işlemin ardından sorunsuz bir şekilde devreye girmeyebilir veya düzgün bir şekilde çalışmayabilir.
● Bağlantı parçasını, iPod® çalışırken kesinlikle çıkarmayınız.

■ Bir parçanın başından itibaren seçilmesi

Parça seçmek için, CD'de yapılanları aynen uygulayınız. Detaylar için, "Bir parçanın başından itibaren seçilmesi" ☞F5-19 konusuna bakınız.

■ iPod® bağlarken bir bölümün başından itibaren seçilmesi

İnternet yayını veya sesli kitap oynatırken, bir bölüm seçmek için, CD'de yararlanılan prosedürün aynısını uygulayınız. Detaylar için, "Bir parçanın başından itibaren seçilmesi" ☞F5-19 konusuna bakınız.

■ İleri ve geri sarma

İleri ve geri sarma işlemleri de CD'deki gibi yapılır. Detaylar için, "İleri ve geri sarma" ☞F5-19 konusuna bakınız.

NOT

iPod® bağlı iken:

● İleri sarma yapılırken bir parçanın sonuna gelindiğinde, ileri sarma sona erer ve oynatma, yeni şarkının başından itibaren başlar.

● Geri sarma yapılırken bir parçanın başına gelindiğinde, geri sarma sona erer ve oynatma, şarkının başından itibaren başlar.

■ Tekrar çalma

▼ USB bellek bağlı iken

Parçayı tekrar çalmak için, CD'de yapılanları aynen uygulayınız. Detaylar için "Tekrar çalma" ☞F5- 20 konusuna bakınız.

▼ iPod® bağlı iken

RPT/RDM düğmesine her kısa basışta mod, aşağıdaki sıra ile değişir.

ALL RPT ⟷ SONG RPT

NOT

● "ALL RPT" ibaresi tüm iPod®'taki tüm parçaların tekrar çalınması anlamına gelmektedir.

● "SONG RPT" ibaresi, tek bir parçanın tekrar çalınmasını ifade eder. Çalan parçayı tekrar eder.

● Bir sesli kitap çalınırken, RPT/RDM düğmesine bassanız bile mod değişmez.

■ Rastgele çalma

Parçaları rastgele çalmak için, parça çalarken RPT/RDM düğmesine basınız ve basılı tutunuz.

Düğmeye her bastığınızda, mod aşağıdaki sıra ile değişir.

USB bellek bağlı iken:

iPod® bağlı iken:

NOT

● "FOLDER RDM" göstergesi, dosyaların rastgele çalınmasını ifade eder. Dosyadaki tüm parçaları rastgele tekrar eder.

● "ALL RDM" göstergesi, tüm USB bellekteki parçaların rastgele çalınmasını ifade eder. USB bellekteki tüm parçaları rastgele tekrar eder.

● "ALBUM RDM" göstergesi, albümdeki parçaların atlanarak çalınmasını ifa-

de eder. Albümdeki tüm parçaları rastgele tekrar eder.
● "SONG RDM" göstergesi, iPod®'taki parçaların atlanarak çalınmasını ifade eder. iPod®'taki tüm parçaları rastgele tekrar eder.
● iPod® bağlı olduğu zaman, parçalar iPod®'un shuffle fonksiyonu ile rastgele çalınırlar. Bu nedenle, iPod®'un çalışması, bağlı olan iPod® modeline göre farklılık gösterebilir.
● Bir sesli kitap veya internet yayını oynatılırken, düğmeye basıp tutsanız bile mod değişmez.

Rastgele çalma modunu iptal etmek için [RPT/RDM] düğmesine basınız ve CANCEL (İptal) seçeneğini seçiniz. "RDM" ibaresi sönecek ve normal çalma modu geçerli olacaktır.

■ TARAMA (yalnızca USB bellek bağlandığında)

Tarama yapmak için, CD'de yapılanları aynen uygulayınız. Detaylar için "Tarama" ☞F5- 21 konusuna bakınız.

NOT

iPod® bağlı iken, SCAN modunu seçemezsiniz.

■ Kategori seçme (yalnızca iPod® bağlandığında)

[LIST/⮌] düğmesine kısa süreli basıldığında, iPod® menüsü görüntülenir.

"TUNE/TRACK" düğmesini saat yönünde her çevirişinizde, görüntülenen kategori aşağıdaki sıra ile değişir. "TUNE/TRACK" düğmesini saat yönünün tersine her çevirişinizde, görüntülenen kategori ters sıra ile değişir.

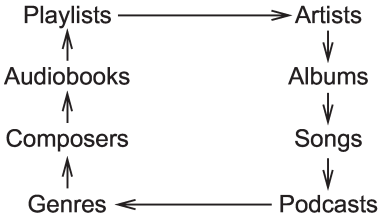

Kategori seçmek için "TUNE/TRACK" düğmesine basınız. iPod® menüsünü kapatmak için [LIST/⮌] düğmesine basıp tutunuz. Önceki ekrana dönmek için, [LIST/⮌] düğmesine kısa süreli basınız.

■ Ekran seçimi

"Ekran seçimi" ☞F5-22 konusuna bakınız.

▼ Sayfada gezinme

"Sayfada (parça/klasör adı) gezinme" ☞F5-22 konusuna bakınız.

■ Klasör seçimi (yalnızca USB bellek bağlandığında)

"Klasör seçimi" ☞F5-22 konusuna bakınız.

NOT

iPod® bağlı iken, klasör seçemezsiniz.

■ "CHECK DEVICE" (AYGITI KONTROL EDİNİZ) ibaresi görüntülendiğinde

Bu mesaj aşağıdaki koşullarda görüntülenir.

● USB veri yolunda bir kısa deve olduğunda
● Desteklenmeyen bir cihaz (örneğin bir USB mouse) bağlandığında
● Desteklenmeyen bir iPod® bağlandığında
● Bağlı bir iPod® donduğunda
● Aktarım hatası olduğunda
● iPod® doğrulama hatası olduğunda
● HUB sınıfı bir USB bellek bağlı olduğunda

USB belleği/iPod®'u çıkarıp kontrol ediniz.

Müzik sistemi kontrol düğmeleri (mevcut ise)

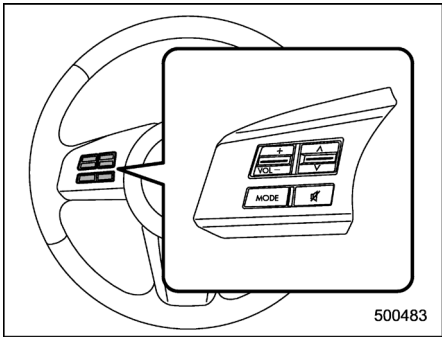

Hands-free (eller-serbest) sistemi olmayan modeller

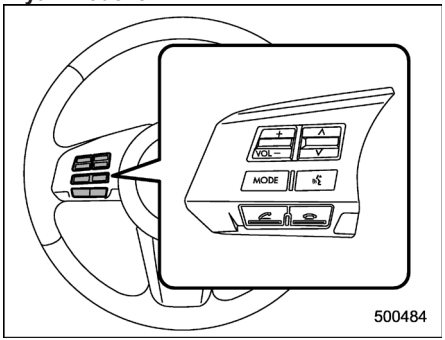

Hands-free (eller-serbest) sistemi olan modeller

Bu düğmeler, direksiyon simidinin kollarında bulunur. Sürücünün ellerini direksiyon simidinden çekmeden müzik sistemi fonksiyonlarını kullanmasını sağlar.

■ MOD düğmesi

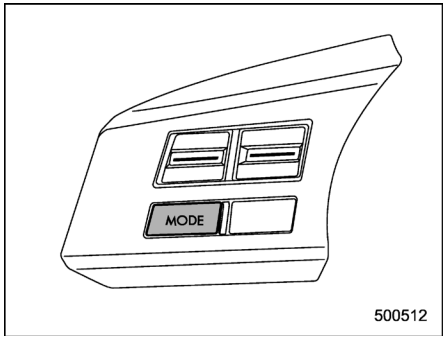

Bu düğme tercih edilen müzik sistemi modunu seçmek için kullanılır. Her basıldığında, mod aşağıdaki sırayla bir sonrakine geçer.

A ve C tipi müzik sistemi:

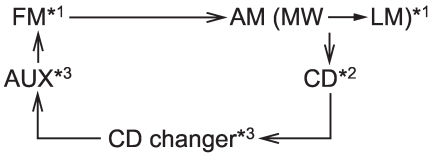

– DEVAMI–

B tipi müzik sistemi:

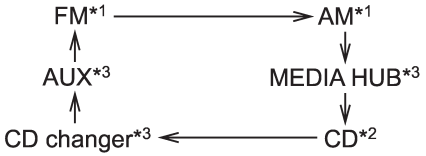

Tip D müzik sistemi:

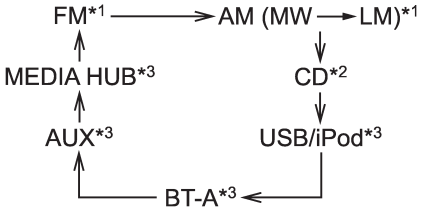

E tipi müzik sistemi:

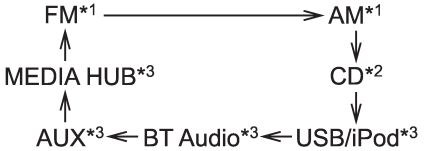

*1: Seçilen dalgada en son alınan frekans görüntülenecektir.
*2: Sadece bir CD cihazdayken.
*3: Yalnızca cihaz takılı olduğunda

NOT

“MW” ve “LW” modları A ve B tipi müzik sistemlerinde görüntülenir. C tipi müzik sistemi için bunlar “AM” modu olarak görüntülenir.

▼ Hands-free (eller-serbest) sistemi olan modeller

Sesi bir anda tamamen kesmek isterseniz bu düğmeye basıp tutunuz.

Müzik sistemi ekranında “MUTE” ibaresi görünecektir.

Düğmeye tekrar basıp tutarsanız, orijinal ses seviyesi geri gelecek ve “MUTE” modu sönecektir.

■ “∧” ve “∨” düğmesi

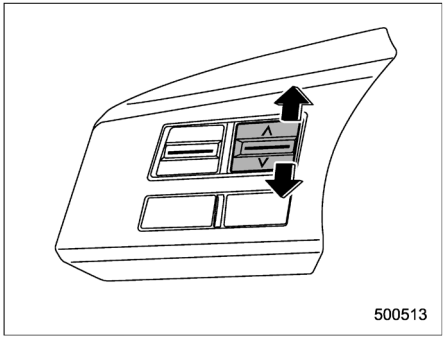

▼ Radyo modu seçildiğinde

Ayarlı bir kanalı atlamak için düğmenin “∧” veya “∨” tarafına kısaca basınız. Alınabilen bir sonraki istasyonu aramak ve orada durmak için düğmenin “∧” veya “∨”kısmına basınız.

İstasyonun frekansı müzik sisteminin ekranında görüntülenecektir.

▼ CD modu seçildiğinde

Parçayı ileri doğru atlatmak için düğmenin “∧” tarafına kısa süre ile basınız. Parçayı geri doğru atlatmak için düğmenin “∨” tarafına kısa süre ile basınız.

Parça numarası müzik sistemi ekranında gösterilecektir.

D ve E tipi müzik sistemlerinde, MP3/WMA/AAC formatında bir parça çalarken, bir sonraki klasörü seçmek için düğmenin “∧” tarafına basınız. Bir önceki klasöre dönmek için düğmenin “∨” tarafına basınız.

▼ USB/iPod® modu seçili iken

Parçayı ileri doğru atlatmak için düğmenin “∧” tarafına basınız. Parçayı geri doğru atlatmak için düğmenin “∨” tarafına basınız. Parça numarası müzik sistemi ekranında gösterilecektir.

■ Ses seviyesi kontrol düğmesi

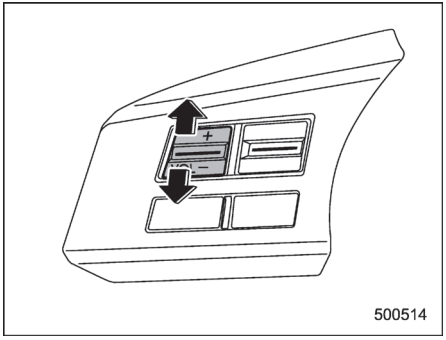

Sesi artırmak için düğmenin “+” tarafına basınız. Sesi azaltmak için düğmenin “-” tarafına basınız.
Sesi belirten bir numara müzik sistemi ekranında gösterilecektir.

■ MUTE düğmesi (Hands-free (eller serbest) sistemi olmayan modeller)

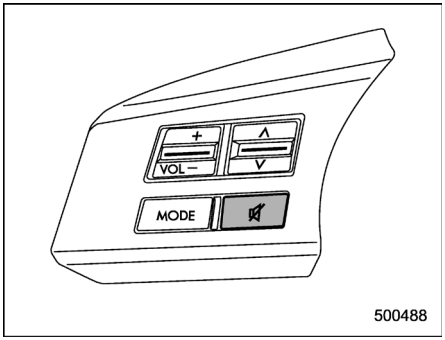

Sesi bir anda tamamen kesmek isterseniz bu düğmeye basınız.
Müzik sistemi ekranında “MUTE” ibaresi görünecektir.
Düğmeye tekrar basarsanız, orijinal ses seviyesi geri gelecek ve “MUTE” modu sönecektir.

Bluetooth® müzik sistemi (D ve E tipi müzik sistemleri)

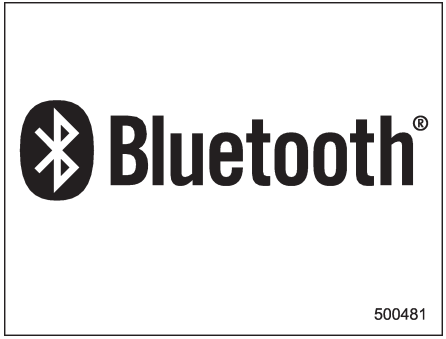

NOT

Bluetooth kelimesi ve logosu Bluetooth SIG, Inc. şirketinin tescilli ticari markasıdır.

Bu fonksiyon, Bluetooth® ses aygıtlarında kayıtlı ses kaynaklarını oynatmanızı sağlar. Bluetooth® ses aygıtını kullanmadan önce, sisteme kaydını girmeniz gerekmektedir.

NOT

- **Bluetooth® müzik sistemi fonksiyonu aşağıdaki durumlarda düzgün çalışmayabilir.**
  - **Ekran kapalı ise.**

– DEVAMI–

– Cihazın şarjı bitmişse.
– Cihaz sisteme bağlı değilse.
– Cihaz, koltuğun arkasında veya torpido gözünde bulunuyorsa.
– Cihaz metal bir madde ile kaplıysa veya cihaz ile temas eden metal bir madde varsa.

● Kullanılan cihazın tipine bağlı olarak, çalışma özellikleri ve ses seviyesi diğer cihazların normal kullanımdan farklı olabilir.
● Sisteme bağlanan cihazın verimine veya Bluetooth bağlantısının kalitesine göre ses kalitesinde bozulma olabilir.
● Aynı anda başka bir Bluetooth® cihazı bağlı olduğunda, ses duyulabilir.

■ Ortam formatı

Bluetooth® ses aygıtları, aşağıdaki **Bluetooth®** profilleri ile uyumlu değillerse sisteme bağlanamazlar.

● A2DP (Gelişmiş Ses Dağıtım Profili)
● AVRCP (Müzik/Video Uzaktan Kontrol Profili)

■ Bluetooth® müzik sisteminin ayarlanması

"MENU" düğmesi	

1. "MENU" düğmesine basarak "BT-A SETUP" menüsünü seçiniz.

"TUNE/TRACK" düğmesi:

D tipi müzik sistemi	
E tipi müzik sistemi	

2. "BT-A" görüntülendiği sırada "TUNE/TRACK" düğmesini kullanarak aşağıdaki prosedürü gerçekleştiriniz.

NOT

Sürüş sırasında Bluetooth® müzik sistemini ayarlayamazsınız.

▼ Aygıt kaydı yapma (eşleme)

NOT

Yalnızca bir aygıt kaydı yapılabilir.

1. "PAIR AUDIO" menüsünü seçiniz.
   – Zaten bir aygıt kaydı yapılmışsa, "MEMORY FULL" (HAFIZA DOLU) ibaresi görüntülenir ve mod, Bluetooth® müzik sistemi ayarı moduna geçer.
2. Şifre ekranda görüntülendikten sonra şifreyi aygıta giriniz.
   – Doğru şifreyi girerseniz "PAIRED" (EŞLEŞTİRİLDİ) yazısını görürsünüz ve kayıt işlemi tamamlanır.
   – Şifreyi yanlış girmeniz durumunda "FAILED" (Başarısız) yazısı görüntülenir ve kayıt işlemi tamamlanamaz; mod, Bluetooth® müzik sistemi ayarı moduna geçer.

NOT

Kontak anahtarı "LOCK"/"OFF" konumuna getirildikten sonra, kontak anahtarı "ACC" veya "ON" konumuna getirilse bile kayıt yapılan aygıt sisteme otomatik olarak bağlanamaz.

▼ Aygıtın seçilmesi

1. "SELECT AUDIO" menüsünü seçiniz.
   – Kayıtlı aygıt yoksa,

"EMPTY" (BOŞ) yazısı görüntülenir ve mod, Bluetooth® müzik sistemi ayar moduna geçer.
2. "CONFIRM" menüsünü seçiniz.
– Aygıt sisteme bağlı ise, "SELECTED" (SEÇİLDİ) yazısı görüntülenir ve seçim işlemi tamamlanır.
– Aygıt sisteme bağlı değilse, "FAILED" (BAŞARISIZ) yazısı görüntülenir ve seçim işlemi tamamlanamaz.

▼ Şifrenin ayarlanması

1. "SET PASSKEY" menüsünü seçiniz.
– En son ayarlanan şifre görüntülendikten sonra yeni bir şifre girilebilir.
2. "TUNE/TRACK" düğmesini kullanarak yeni şifreyi giriniz.
3. "CONFIRM" menüsünü seçiniz.
– Yeni şifre görüntülenir, şifre değiştirilir ve mod, Bluetooth® müzik sistemi ayar moduna geçer.

▼ Aygıtın silinmesi

1. "DELETE AUDIO" menüsünü seçiniz.
– Kayıtlı aygıt yoksa, "EMPTY" (BOŞ) yazısı görüntülenir ve mod, Bluetooth® müzik sistemi ayar moduna geçer.
2. "CONFIRM" menüsünü seçiniz.
– "DELETED" (SİLİNDİ) yazısı görüntülenir ve mod, Bluetooth® müzik sistemi ayar moduna geçer.

■ Bluetooth® müzik sisteminin çalışması

NOT

Bağlı aygıta göre, aşağıdaki durumlarda etkinleşmeyebilir veya düzgün çalışmayabilir.

▼ Müzik çalma

CD/AUX düğmesine basınız ve "BTA" modunu seçiniz. Detaylar için, "CD çalarda CD olduğunda (D ve E tipi)" ☞F5-19 konusuna bakınız.

▼ Bir parçanın başından itibaren seçilmesi

Parça seçmek için, CD'de yapılanları aynen uygulayınız. "Bir parçanın başından itibaren seçilmesi" ☞F5-19 konusuna bakınız.

▼ Tekrar çalma

Parçayı tekrar çalmak için, CD'de yapılanları aynen uygulayınız. "Tekrar çalma" ☞F5-20 konusuna bakınız. RPT/RDM düğmesine her kısa basışta mod, aşağıdaki sıra ile değişir.

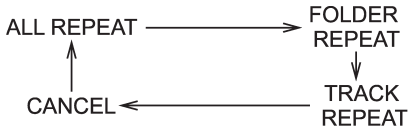

▼ Rastgele çalma

Rastgele çalmak için, CD'de yapılanları aynen uygulayınız. "Rastgele çalma" ☞F5-20 konusuna bakınız. RPT/RDM düğmesine her bastığınızda, mod aşağıdaki sıra ile değişir.

▼ Ekran seçimi

Görüntülenen bir öğeyi seçmek için CD'de yapılanları aynen uygulayınız. "Ekran seçimi" ☞F5-22 konusuna bakınız. TEXT düğmesine her kısa basışta gösterilen ibare, aşağıdaki sıra ile değişir.

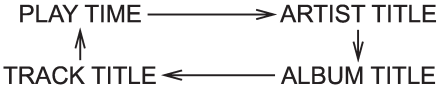

▼ Klasör seçimi

Klasör seçmek için, CD'de yapılanları aynen uygulayınız. "Klasör seçimi" ☞F5-22 konusuna bakınız.

Hands-free (eller serbest) sistemi (mevcut ise)

NOT

● Aracınız orijinal SUBARU navigasyon sistemi ile donatılmış ise, navigasyon sistemi ile ilgili Kullanıcı El Kitabı Navigasyon sistemi ekine bakınız.
● Aracınızı satarken, kişisel bilgilerinizin başkalarının eline geçmemesi için Hands-free sistemini sıfırlayınız. Detaylar için, "Kayıtlı verilerin sıfırlanması" ☞F5-49 konusuna bakınız.

Hands-free sistemi sadece kontak anahtarı "ACC" veya "ON" konumundayken çalışabilir.

■ Hands-free (eller serbest) sistemiyle ilgili ipuçları

▼ Bluetooth®

Bluetooth® (kablosuz) bağlantısını kullanarak aracın dahili donanımına cep telefonu bağlayabilir ve telefon görüşmelerinizi bu dahili donanım üzerinden gerçekleştirebilirsiniz.
Bluetooth® kablosuz bir sistem olduğundan, sadece dahili araç donanımı ile cep telefonunu birbirine yakın bir noktaya getirerek aralarında bir bağlantı kurulabilir. Böylece cep telefonunuzu, cebinize veya çantanıza koyarak kullanabilirsiniz.

NOT

● Hands-free sistemi, aşağıdaki durumlarda düzgün çalışmayabilir.
– Cep telefonu kapalıysa.
– Cep telefonu kapsama alanı dışındaysa.
– Cep telefonunun şarjı bitmişse.
– Cep telefonu, hands-free sistemine bağlanmamışsa.
– Cep telefonu, koltuğun arkasında veya torpido gözünde bulunuyorsa.
– Cep telefonu bir nesne ile kapanmış veya engellenmişse.
● Kullanılan cep telefonunun tipine göre, kontak anahtarı "ON" konumuna getirildiğinde cep telefonu ekranı aydınlatılabilir. Bu durumda, cep telefonunuzun aydınlatmasını, kendi ayarları üzerinden kapatınız.
● Cep telefonu ayarlarına bağlı olarak, bir görüşme tamamlandıktan sonra tuş kilidi devreye girebilir. Hands-free sistemi kullanmadan önce cep telefonunuzun otomatik tuş kilidi işlevini devre dışı bırakınız.
● Kullanılan cep telefonunun tipine bağlı olarak, telefonun çalışma özellikleri ve sesi diğer cep telefonlarından farklı olabilir.
● Kullanılan cep telefonunun tipine bağlı olarak, bir telefon görüşmesi sırasında kontak anahtarı "LOCK/OFF" konumuna getirilince, arama sonlandırılabilir veya devam ettirilebilir.
Görüşmeye cep telefonu üzerinden devam etmek isterseniz, cep telefonunuzun çalışır durumda olması gerekebilir.
● Görüşme sırasında, karşı taraftaki kişiyle aynı anda konuşmayınız. Karşınızdaki kişiyle aynı anda konuşursanız, diğer kişinin sizi duyması güçleşebilir. Bu normaldir.
● Ahizenin ses seviyesi mümkün olduğunca düşük tutulmalıdır. Aksi takdirde, karşı taraftaki kişi, rahatsız edici bir yankılanma sesi duyabilir.

● Net ve yüksek sesle konuşunuz.
● Aşağıdaki koşullar altında karşınızdaki kişinin sizin sesinizi duyması zorlaşabilir.
– Bozuk bir yolda seyrederken.
– Yüksek bir hızla seyrederken.
– Cam açık seyrederken.
– Havalandırma deliklerinden gelen hava, mikrofonu etkilediğinde.
– Havalandırmadan gelen ses çok yüksek iken.
– Cep telefonu, mikrofona çok yakınken.
● Sisteme bağlanan cep telefonunun veya Bluetooth bağlantısının kalitesine göre ses kalitesinde bozulma olabilir.
● Aynı anda birden fazla Bluetooth® cihazı bağlandığında, hands-free telefondan gelen seste bir parazit oluşabilir.

▼ Kullanılabilecek cep telefonu profilleri

● HFP (Hands Fren Profili): Sürüm 1.5
● OPP (Object Push Profili): Sürüm 1.1

■ Handsfree sistem sertifikasyonu

▼ Telsiz ve Telekomünikasyon Terminal Ekipmanları, 1999/5/EC numaralı yönetmeliğe uygunluk belgesi

İşbu kılavuzda Clarion Co., Ltd., PF-3386, PF-3387, PF-3388 ve PF-3389'un 1999/5/EC numaralı Yönetmeliği'nin gereksinimleri ve ilgili hükümleri ile uyumlu olduğunu beyan eder.

▼ FCC Kuralları ve IC Kuralları ile ilgili teknik bilgiler

⚠ DİKKAT

FCC UYARISI

Uyumdan sorumlu kişi tarafından açıkça onaylanmamış değişiklikler veya modifikasyonlar kullanıcının ekipmanı kullanma yetkisini geçersiz kılabilir.

NOT

● Bu ekipman, denetimsiz bir çevre uygulamasına karşı ortaya koyulan FCC/IC radyasyon maruziyet limitleri ile uyumludur ve OET65'e ait Ek C'deki FCC radyo frekansı (RF) Maruziyet Yönergeleri ile IC radyo frekansı (RF) Maruziyet kuralları RSS-102'nin gereksinimlerini karşılamaktadır. Bu ekipmanda, maksimum izin verilen maruziyet değerlendirmesi yapılmadan, uyumlu olduğu farz edilen çok düşük seviyede RF enerjisi vardır. Yine de, kurulumu yapılırken ve işletmeye alınırken radyatörün insan vücudundan en az 20 cm veya daha fazla uzakta tutulması daha iyi olacaktır (uzuvlar hariç: eller, bilekler, ayaklar ve ayak bilekleri).
● Bu verici, başka anten veya vericilerle birlikte kurulup çalıştırılmamalıdır.

▼ Diğer teknik bilgiler

NOT

Çin modelleri için, "Bluetooth® modülü" ☞F13-10 konusuna bakınız.

● Paraguay modelleri için:
– Üretici: Clarion Co., Ltd.
– Satıcı: Tokyo Motors S.A.
– Satıcının adresi: Avda. Eusebio Ayala 4649 kg 5 1/2 Asuncion, Paraguay

– DEVAMI–

IZJAVA O SUKLADNOSTI

SOLATERM TRGOVINA I ZASTUPANJE D.O.O.

ADRESA: Mraclin, Braće Radića 59, 10410 Velika Gorica

MATIČNI BROJ SUBJEKTA (MBS): 0838870

Pod punom odgovornošću izjavljujemo da je radijska oprema i telekomunikacijska terminalna (RiTT) oprema

OPIS OPREME:	Autoradio s CD-om i Bluetooth-om
TIPSKA OZNAKA OPREME:	PF-3294A-A
MARKETINŠKO IME OPREME:	PF-3294A-A ili PF-3388A-A ili PF-3387A-A
PROIZVOĐAČ OPREME:	Clarion Co, Ltd. 7-2 Shintoshin, Chuo-ku,Saitama-shi, Saitama, 330-0081, Japan

sukladna s bitnim zahtjevima iz članka 4. Pravilnika o radijskoj opremi i telekomunikacijskoj opremi ("Narodne Novine", br. 112/2008), odnosno primjenjenim normama:

EN 300 328 V1.7.1:2006

EN 301 489-17 V1.3.2:2008

EN 301 489-1 V1.8.1:2008

EN 55013:2001+A1:2003+A2:2006

EN 55020:2007

EN 60950-1:2006+A11:2009

Mraclin, 10.02.2011.

Mjesto i datum

SOLATERM
trgovina i zastupanje, d.o.o.
MRACLIN, Braće Radića 59

Žig i potpis odgovorne osobe

500628

Questo prodotto è conforme al DM 28/8/1995, N.548, ottemperando alle prescrizioni di cui al DM 25/6/1985 (par. 3, All. A) e DM 27/8/1987 (All. I).

500519

İtalya modelleri

Este equipo opera a título secundario, consecuentemente, debe aceptar interferencias perjudiciales incluyendo equipos de la misma clase y puede no causar interferencias a sistemas operando a título primario.

500612

Meksiko modelleri

第十二條
經型式認證合格之低功率射頻電機，非經許可，公司、商號或使用者均不得擅自變更頻率、加大功率或變更原設計之特性及功能。

第十四條
低功率射頻電機之使用不得影響飛航安全及干擾合法通信；經發現有干擾現象時，應立即停用，並改善至無干擾時方得繼續使用。
前項合法通信，指依電信法規定作業之無線電通信。
低功率射頻電機須忍受合法通信或工業、科學及醫療用電波輻射性電機設備之干擾。

500631

Módulo Bluetooth instalado en el interior de la radio

COFETEL RCPCLPF10-1358

Clarion

PF-3386A-A

500630

Meksiko modelleri

TRA

REGISTERED No:
ER0054315/10

DEALER No:
DA0054309/10

500629

UAE modelleri

■ Güvenlik önlemleri

⚠ UYARI

- **Güvenliğiniz için sürüş esnasında cep telefonuyla konuşmayınız.**
- **Sürüş sırasında cep telefonu ile görüşmeyiniz. Gelen bir çağırıyı kabul etmeden önce aracı güvenli bir yere çekiniz. Gelen görüşmeyi mutlaka kabul etmeniz gerekiyorsa, telefondaki kişiye "onu tekrar arayacağınızı" söyleyiniz. Bu kişiyi, aracı durdurduktan sonra arayınız.**

⚠ DİKKAT

- **Cep telefonunuzu araç içinde bırakmayınız. Aracın kabin ısısı yükseldiğinde cep telefonunuz arızalanabilir.**
- **Cep telefonunuzu kullanırken aracın dahili donanımlarına çok fazla yaklaştırmamaya özen gösteriniz. Aksi takdirde ses tonu kalitesi veya bağlantı kuvveti düşebilir.**
- **Sistemin kullandığı frekans bandı; mikro dalga fırınlar gibi endüstriyel, bilimsel ve medikal ekipmanlar, fabrikaların üretim hatlarındaki hareketli nesnelerin tespiti için kullanılan radyo dalgaları (lisans gerekir), düşük kuvvetli radyo istasyonları (lsians gerekir) ve bazı amatör radyo istasyonları (lisans gerekir) tarafından da kullanılmaktadır. (Bu üç radyo istasyonu tipine bundan böyle "diğer radyo istasyonları" olarak yer verilecektir.) Bu cihazı kullanmadan önce, yakın çevrede "diğer radyo istasyonu" yayınları olup olmadığını kontrol ediniz. Bu cihazdan "diğer radyo istasyonlarına" zararlı sinyaller gönderiliyorsa cihazın yerini değiştiriniz. Bu cihaz tarafından kullanılan frekans aralığı (bandı) 2.4 Ghz'dir. Modülasyonu metodu olarak FH-SS modülasyonu kullanılmıştır. Tahmini zararlı parazit menzili 10 metreden azdır. Bu cihaz, tam bant kullanır ve taşınabilir tanımlama cihazları tarafından kullanılan bandı engelleyebilir.**

■ Hands-free (eller serbest) sisteminin kullanılması

▼ Hands-free modunun açılması/kapatılması

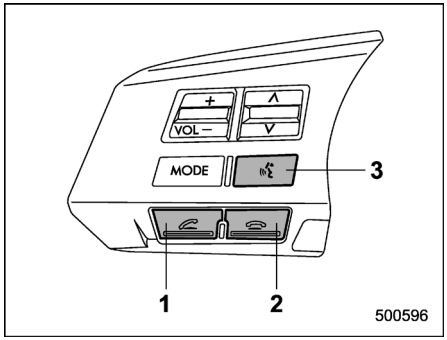

1) AÇMA düğmesi
2) KAPAMA düğmesi
3) Konuşma tuşu

Hands-free (eller serbest) modunu açmak için, AÇMA düğmesine basınız. Hands-free (eller serbest) modunu kapamak için ise KAPAMA düğmesine basınız.

▼ Handsfree sistemini kullanmaya hazırlık

Hands-free sistemini kullanmadan önce, sisteme bir cep telefonun kaydedilmesi gerekir. Cep telefonu kaydetmek için şu prosedürü izleyiniz.

1. AÇMA düğmesine basınız.
2. "TUNE/TRACK" düğmesini veya konuşma tuşuna basınız.
3. "TUNE/TRACK" düğmesini kullanarak "RECORD NAME" menüsünü seçiniz.
4. Kaydedilecek ismi söyleyiniz.
5. "TUNE/TRACK" düğmesini kullanarak "CONFIRM" menüsünü seçiniz.
   – "CAR M_MEDIA" görüntülendikten sonra, bir şifre görüntülenir.
6. Ekranda "PKY: ****" görüntülenirken şifreyi giriniz.
   – Doğru şifreyi girerseniz "PAIRED" (EŞLEŞTİRİLDİ) yazısını görürsünüz ve kayıt işlemi tamamlanır.
   – Hatalı bir şifre girerseniz "FAILED" (BAŞARISIZ) yazısını görürsünüz ve kayıt işlemi yarım kalır.

NOT

Kontak anahtarı "ACC" veya "ON" konumuna alındığında kayıtlı cep telefonu otomatik olarak sisteme bağlanabilir.

▼ Hands-free sisteminin menü listesi "TUNE/TRACK" düğmesi:

D tipi müzik sistemi	TUNE/TRACK
E tipi müzik sistemi	TUNE/TRACK/CH

Bir menü seçmek için "AYAR/PARÇA SEÇİMİ" düğmesini çeviriniz ve seçtiğiniz menüyü onaylamak için düğmeye basınız.

– DEVAMI–

Birinci menü	İkinci menü	Üçüncü menü	Ayrıntılar	Sayfa
TELEFON DEFTERİ*	GİRİŞ EKLE	TELEFON İLE	Cep telefonu ile yeni bir numara eklenir	5-44
		MANUEL GİRİŞ	Elle giriş yaparak yeni bir numara eklenir	5-44
		ARAMA GEÇMİŞİ	Arama geçmişi menüsünden yeni bir numara eklenir	5-44
		GERİ DÖN		
	İSİMLERİ LİSTELE	—	Telefon defterinde kayıtlı isimlerin bir listesini görüntüler	5-45
	İSİM DEĞİŞTİR	—	Telefon defterinde kayıtlı bir ismi değiştirir	5-45
	HIZLI ARAMA OLUŞTUR	—	Hızlı arama kaydeder	5-45
	GİRİŞİ SİL	—	Telefon defterindeki bir girişi siler	5-46
	HIZLI ARAMAYI SİL	—	Kayıtlı bir hızlı aramayı siler	5-46
	GERİ DÖN	—		
TEKRAR ARA	ARA	—	Tekrar arama yapar	5-46
	KAYDET	—	Giden çağrılar listesinde saklanan bir numarayı ekler	5-44
	SİL	—	Giden çağrılar listesinde saklanan bir numarayı siler	5-46
	GERİ DÖN	—		
GERİ ÇAĞIR	ARA	—	Gelen çağrılar listesinde saklanan bir numarayı çevirir	5-46
	KAYDET	—	Gelen çağrılar listesinde saklanan bir numarayı ekler	5-45
	SİL	—	Gelen çağrılar listesinde saklanan bir numarayı siler	5-46
	GERİ DÖN	—		

*: Bir cep telefonu kaydedilmemişse tabloda gösterilen menü görüntülenmez.

,

Birinci menü	İkinci menü	Üçüncü menü	Ayrıntılar	Sayfa
SETUP	GÜVENLİK	PIN OLUŞTUR	PIN kodu oluşturulur	5-47
		TELEFON DEFTERİNİ KİLİTLE*	Telefon defteri kilitlenir	5-47
		TELEFON DEFTERİNİN KİLİDİNİ KALDIR*	Telefon defterindeki kilit kaldırılır	5-48
		GERİ DÖN		
	TELEFON AYARI	TELEFON EŞLEŞTİR	Yeni bir cep telefonu kaydeder	5-41
		TELEFON SEÇ	Kullanılacak cep telefonunu seçer	5-48
		İSİM DEĞİŞTİR	Cep telefonunun kayıtlı ismini değiştirir	5-48
		TELEFONLARI LİSTELE	Kayıtlı cep telefonlarının listesini seçer	5-48
		ŞİFRE OLUŞTUR	Şifre değiştirilir	5-49
		SİL	Kayıtlı bir cep telefonunu siler	5-49
		GERİ DÖN		
	SİSTEM AYARI	REHBER SES AYARI	Sesli rehberliğin ses seviyesini ayarlar	5-49
		BAŞA DÖN	Başlangıç ayarlarına geri dönme	5-49
		GERİ DÖN		
	GERİ DÖN	—		

*: Bir PIN kodu kaydedilmemişse tabloda gösterilen menü görüntülenmez.

– DEVAMI–

▼ Telefon defteri verilerinin güncellenmesi

▽ Telefon ile kayıt yapma

1. “PHONE BOOK” (TELEFON DEFTERİ) menüsünü seçiniz.
2. “ADD ENTRY” (GİRİŞ EKLE) menüsünü seçiniz.
3. “BY PHONE ” (TELEFON İLE) menüsünü seçiniz.
4. “CONFIRM” menüsünü seçiniz.
   – “TRANSFER” ibaresi görüntülenir
5. Verileri cep telefonundan aktarınız.

Verilerin aktarılması ile ilgili detaylar için, cep telefonunun talimat kılavuzuna bakınız.

6. Aşağıdaki prosedürlerden birini gerçekleştiriniz.
   – “RECORD NAME ” menüsünü seçiniz.
   – konuşma tuşuna basınız.
7. Kaydedilecek ismi söyleyiniz.
8. “CONFIRM” menüsünü seçiniz.
   – Sonra, “STORED” (KAYDEDİLDİ) ibaresi görüntülenir ve mod, hızlı arama kaydetme moduna geçer. “Hızlı arama kaydetme” ☞F5-45 konusuna bakınız.

▽ Elle giriş yaparak kaydetme

1. “PHONE BOOK” (TELEFON DEFTERİ) menüsünü seçiniz.
2. “ADD ENTRY” (GİRİŞ EKLE) menüsünü seçiniz.
3. “MANUAL INPUT” (MANUEL GİRİŞ) menüsünü seçiniz.
4. Kaydetmek istediğiniz telefon numarasını giriniz.
5. Aşağıdaki prosedürlerden birini gerçekleştiriniz.
   – “RECORD NAME ” menüsünü seçiniz.
   – konuşma tuşuna basınız.
6. Kaydedilecek ismi söyleyiniz.
7. “CONFIRM” menüsünü seçiniz.
   – Sonra, “STORED” (KAYDEDİLDİ) ibaresi görüntülenir ve mod, hızlı arama kaydetme moduna geçer. “Hızlı arama kaydetme” ☞F5-45 konusuna bakınız.

NOT

Telefon numaralarını girerken “TUNE/TRACK” düğmesini kullanarak “GO BACK” (GERİ DÖN) seçeneğini seçerseniz girilen karakter silinir.

▽ Arama geçmişinden kaydetme

1. “PHONE BOOK” (TELEFON DEFTERİ) menüsünü seçiniz.
2. “ADD ENTRY” (GİRİŞ EKLE) menüsünü seçiniz.
3. “CALL HISTORY ” (ARAMA GEÇMİŞİ) menüsünü seçiniz.
4. “TUNE/TRACK” düğmesini kullanarak “OUTGOING” veya “INCOMING” seçeneğini seçiniz.
5. “TUNE/TRACK” düğmesini kullanarak telefon numarasını seçiniz.
6. Aşağıdaki prosedürlerden birini gerçekleştiriniz.
   – “RECORD NAME ” menüsünü seçiniz.
   – konuşma tuşuna basınız.
7. Kaydedilecek ismi söyleyiniz.
8. “CONFIRM” menüsünü seçiniz.
   – Sonra, “STORED” (KAYDEDİLDİ) ibaresi görüntülenir ve mod, hızlı arama kaydetme moduna geçer. “Hızlı arama kaydetme” ☞F5-45 konusuna bakınız.

▽ Tekrar arama seçeneğinden kaydetme

1. “REDIAL” menüsünü seçiniz.
2. “TUNE/TRACK” düğmesini kullanarak telefon numarasını seçiniz.
3. “STORE” menüsünü seçiniz.
4. “CONFIRM” menüsünü seçiniz.
5. Aşağıdaki prosedürlerden birini gerçekleştiriniz.
   – “RECORD NAME ” menüsünü seçiniz.
   – konuşma tuşuna basınız.
6. Kaydedilecek ismi söyleyiniz.
7. “CONFIRM” menüsünü seçiniz.
   – Sonra, “STORED” (KAYDEDİLDİ) ibaresi görüntülenir ve mod, hızlı arama kaydetme moduna geçer. “Hızlı arama kaydetme” ☞F5-45 konusuna bakınız.

▽ **Geri arama seçeneğinden kaydetme**

1. "CALL BACK" (GERİ ARA) menüsünü seçiniz.
2. "TUNE/TRACK" düğmesini kullanarak telefon numarasını seçiniz.
3. "STORE" menüsünü seçiniz.
4. "CONFIRM" menüsünü seçiniz.
5. Aşağıdaki prosedürlerden birini gerçekleştiriniz.
   – "RECORD NAME " menüsünü seçiniz.
   – konuşma tuşuna basınız.
6. Kaydedilecek ismi söyleyiniz.
7. "CONFIRM" menüsünü seçiniz.
   – Sonra, "STORED" (KAYDEDİLDİ) ibaresi görüntülenir ve mod, hızlı arama kaydetme moduna geçer. "Hızlı arama kaydetme" ☞F5-45 konusuna bakınız.

▽ **Hızlı arama kaydetme**

1. Telefon defteri verilerini kaydettikten sonra "SPEED DIAL" (HIZLI ARAMA) menüsünü seçiniz.

2. Telefon numarasını kaydetmek istediğiniz hafızaya alma düğmesine (1 ila 6) kısa süreli basınız.

NOT

Kullanılacak numara hızlı aramada kayıtlı ise "OVERWRITE?" (ÜSTÜNE YAZILSIN MI?) ibaresi görüntülenecektir.

▽ **İsimlerin listelenmesi fonksiyonu**

Telefon defterine kaydedilen isimler, isimleri listele fonksiyonu kullanılarak sesli olarak okunur. İsimleri listele fonksiyonunu kullanmak için aşağıdaki prosedürü uygulayınız.

1. "PHONE BOOK" (TELEFON DEFTERİ) menüsünü seçiniz.
2. "LIST NAMES" (İSİMLERİ LİSTELE) menüsünü seçiniz.
3. Aşağıdaki prosedürlerden herhangi birini uygulayarak kaydedilen verileri seçiniz.
   – konuşma tuşuna basınız.
   – "TUNE/TRACK" düğmesini kullanınız.
4. "SELECTED" (SEÇİLDİ) yazısı görüntülendikten sonra aşağıdaki menüleri seçebilirsiniz.

● Telefon görüşmesi yapmak için "DIAL" seçeneğini kullanınız
● İsim değiştirmek için "CHANGE NAME" (İSİM DEĞİŞTİR) seçeneğini kullanınız
● Hızlı arama oluşturmak için "SET SPD DIAL" (HIZLI ARAMA OLUŞTUR) seçeneğini kullanınız
● İsmi telefon defterinden silmek için "DELETE ENTRY" (GİRİŞİ SİL) seçeneğini kullanınız
● Menü moduna geri dönmek için "GO BACK" (GERİ DÖN) seçeneğini kullanınız

NOT

● "LIST NAMES" seçildikten sonra, AÇMA düğmesine basılırsa seçilen numara aranır.

● "LIST NAMES" seçildikten sonra hiçbir şey yapılmazsa hafızalar görüntülenir ve isimler sesli olarak okunur.

▽ **İsmin değiştirilmesi**

1. "PHONE BOOK" (TELEFON DEFTERİ) menüsünü seçiniz.
2. "CHANGE NAME " (İSMİ DEĞİŞTİR) menüsünü seçiniz.
3. Aşağıdaki prosedürlerden herhangi birini uygulayarak telefon numarasını seçiniz.
   – "TUNE/TRACK" düğmesini kullanınız.
   – Konuşma tuşuna basınız ve ismi söyleyiniz.
4. "CONFIRM" menüsünü seçiniz.
   – Seçilen telefon numarası/isim görüntülenir.
5. konuşma tuşuna basınız.
6. Yeni ismi söyleyiniz.
7. "CONFIRM" menüsünü seçiniz.
   – "CHANGED" (DEĞİŞTİRİLDİ) ibaresi görüntülenir

▽ **Hızlı arama oluşturma**

1. "PHONE BOOK" (TELEFON DEFTERİ) menüsünü seçiniz.
2. "SET SPD DIAL" (HIZLI ARAMA OLUŞTUR) menüsünü seçiniz.
3. Aşağıdaki prosedürlerden herhangi birini uygulayarak telefon numarasını seçiniz.
   – "TUNE/TRACK" düğmesini kullanınız.
   – konuşma tuşuna basınız ve yeni ismi söyleyiniz.
4. "CONFIRM" menüsünü seçiniz.

5. Telefon numarasını kaydetmek istediğiniz hafızaya alma düğmesine (1 ila 6) kısa süreli basınız.

NOT

Kullanılacak numara hızlı aramada kayıtlı ise "OVERWRITE?" (ÜSTÜNE YAZILSIN MI?) ifadesi görüntülenecektir.

▽ Telefon defteri verilerinin silinmesi

1. "PHONE BOOK" (TELEFON DEFTERİ) menüsünü seçiniz.
2. "DELETE ENTRY" (GİRİŞİ SİL) menüsünü seçiniz.
3. Aşağıdaki prosedürlerden herhangi birini uygulayarak telefon numarasını seçiniz.
   – "TUNE/TRACK" düğmesini kullanınız.
   – konuşma tuşuna basınız v e yeni ismi söyleyiniz.
4. "CONFIRM" menüsünü seçiniz.
   – Sonra, "DELETED" (SİLİNDİ) ifadesi görüntülenir ve seçilen telefon defteri verileri silinir.

▽ Hızlı aramanın silinmesi

1. "PHONE BOOK" (TELEFON DEFTERİ) menüsünü seçiniz.
2. "DEL SPD DIAL" (HIZLI ARAMAYI SİL) menüsünü seçiniz.
3. Hızlı aramayı silmek istediğiniz hafızaya alma düğmesine (1 ila 6) kısa süreli basınız.
4. "CONFIRM" menüsünü seçiniz.
   – Sonra, "DELETED" (SİLİNDİ) ifadesi görüntülenir ve seçilen hızlı arama verileri silinir.

▽ Tekrar arama verilerinin silinmesi

1. "REDIAL" menüsünü seçiniz.
2. "TUNE/TRACK" düğmesini kullanarak telefon numarasını seçiniz.
3. "DELETE" menüsünü seçiniz.
4. "CONFIRM" menüsünü seçiniz.
   – Sonra, "DELETED" (SİLİNDİ) ifadesi görüntülenir ve seçilen tekrar arama verileri silinir.

▽ Geri arama verilerinin silinmesi

1. "CALLBACK" menüsünü seçiniz.
2. "TUNE/TRACK" düğmesini kullanarak telefon numarasını seçiniz.
3. "DELETE" menüsünü seçiniz.
4. "CONFIRM" menüsünü seçiniz.
   – Sonra, "DELETED" (SİLİNDİ) ifadesi görüntülenir ve seçilen geri arama verileri silinir.

▼ Arama yapma

▽ Hızlı aramadan arama yapma

Aracın dahili donanımında kayıtlı bulunan hızı arama kullanılarak arama yapılabilir.

1. Tercih ettiğiniz numaranın kayıtlı olduğu hafızaya alma düğmesine (1 ila 6) kısa süreli basınız.
2. AÇMA düğmesine basınız.

NOT

Numara kaydedilmemiş bir ön ayar düğmesine basılında müzik sistemi ekranında bir uyarı mesajı görüntülenir.

▽ Tekrar arama

1. "REDIAL" menüsünü seçiniz.
2. "TUNE/TRACK" düğmesini kullanarak tercih ettiğiniz numarayı seçiniz.
3. "DIAL" menüsünü seçiniz veya AÇMA düğmesine basınız.

▽ Geri arama

1. "CALL BACK" (GERİ ARA) menüsünü seçiniz.
2. "TUNE/TRACK" düğmesini kullanarak tercih ettiğiniz numarayı seçiniz.
3. "DIAL" menüsünü seçiniz veya AÇMA düğmesine basınız.

▽ İsimleri listele seçeneğinden arama yapma

Aracın dahili donanımında kayıtlı bulunan isimleri listele seçeneği kullanılarak arama yapılabilir.
Detaylar için "İsimleri listele fonksiyonu" ☞F5-45 konusuna bakınız.

▽ Top redial

1. AÇMA düğmesine basınız ve giden arama listesini yükleyiniz.
2. "DIAL" menüsünü seçiniz veya

AÇMA düğmesine basınız.

▼ **Gelen çağrının kabul edilmesi ve reddedilmesi**

Bir telefon görüşmesi yapmak için: AÇMA düğmesine basınız.

Gelen bir aramayı hatta bekletmek için (yalnızca cep telefonunda bu fonksiyon varsa): KAPAMA düğmesine kısa süreli basınız.

Gelen bir aramayı reddetmek için (yalnızca cep telefonunda bu fonksiyon varsa): KAPAMA düğmesine basıp basılı tutunuz.

▼ **Aramanın sonlandırılması**

KAPAMA düğmesine basınız.

▼ **Ses seviyesi kontrolü**

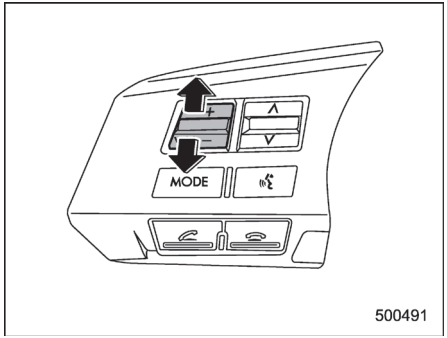

Arama sesi seviyesini, ses seviyesini ve sesli rehberlik sisteminin sesini ayarlayabilirsiniz. “Ses seviyesi kontrol düğmesi” ☞F5-33 konusuna bakınız.

▽ **Seslerin ayarlanabilir seviyeleri**

Ses ayarı	Aralık	İlk ayar
Arama sesi	0 ila 14	7
Konuşma Sesi	0 ila 14	7
Sesli rehberlik	0 ila 6	3

■ Bluetooth® ayarı

▼ **Güvenlik ayarı**

▽ **PIN kodu ayarı**

PIN kodu, 4 haneli bir numaradır ve telefon defteri kilitlendiği zaman kullanılır.

1. “SETUP” menüsünü seçiniz.
2. “SECURITY” (GÜVENLİK) menüsünü seçiniz.
3. “SET PIN” (PIN OLUŞTUR) menüsünü seçiniz.
   – “CURRENT PIN?” (KULLANILAN PIN Mİ?) ibaresi görüntülenir
4. “TUNE/TRACK” düğmesini kullanarak mevcut PIN kodunu giriniz.
5. “CONFIRM” menüsünü seçiniz.
6. “TUNE/TRACK” düğmesini kullanarak yeni PIN kodunu giriniz.
7. “CONFIRM” menüsünü seçiniz.

▽ **Telefon defteri kilitlenir**

1. “SETUP” menüsünü seçiniz.
2. “SECURITY” (GÜVENLİK) menüsünü seçiniz.
3. “PHBK LOCK” (TELEFON DEFTERİNİ KİLİTLE) menüsünü seçiniz.
   – “CURRENT PIN?” (KULLANILAN PIN Mİ?) ibaresi görüntülenir
4. “TUNE/TRACK” düğmesini kullanarak PIN kodunu giriniz.
5. “CONFIRM” menüsünü seçiniz.
   – Girilen PIN kodu doğru ise, “LOCKED” (KİLİTLENDİ) ifadesi görüntü-

– DEVAMI–

lenir ve telefon defteri kilitlenir.

NOT

Telefon defteri kilitli iken, işlem kısıtlamalı menü seçilirse "PHBK LOCK" ifadesi görüntülenir.

▽ Telefon defterindeki kilidin kaldırılması

1. "SETUP" menüsünü seçiniz.
2. "SECURITY" (GÜVENLİK) menüsünü seçiniz.
3. "PHBK UNLOCK" (TELEFON DEFTERİNİN KİLİDİNİ KALDIR) menüsünü seçiniz.
   – "CURRENT PIN?" (KULLANILAN PIN Mİ?) ibaresi görüntülenir

NOT

Telefon defterinin kilidi açılınca, "UNLOCK" (KİLİT AÇILDI) ifadesi görüntülenir ve mod, güvenlik moduna geçer.

4. "TUNE/TRACK" düğmesini kullanarak PIN kodunu giriniz.
5. "CONFIRM" menüsünü seçiniz.
   – Girilen PIN kodu doğru ise, "UNLOCKED" (KİLİT AÇILDI) ifadesi görüntülenir ve telefon defterinin kilidi açılır.

▼ Telefon ayarı

▽ Telefon eşleştirme işlemi

"Handsfree sistemini kullanmaya hazırlık" ☞F5-41 konusuna bakınız.

▽ Telefon seçme

Araç içi donanım ile bağlantı kurmak için kayıtlı bir cep telefonu seçmek üzere, aşağıdaki prosedürü gerçekleştiriniz.

1. "SETUP" menüsünü seçiniz.
2. "PHONE SETUP" (TELEFON AYARI) menüsünü seçiniz.
3. "SELECT PHONE" (TELEFON SEÇ) menüsünü seçiniz.
   – Kayıtlı cep telefonu yoksa, "EMPTY" (BOŞ) yazısı görüntülenir ve mod, "PHONE SETUP" moduna geçer.
4. Aşağıdaki prosedürlerden herhangi birini uygulayarak cep telefonunu seçiniz.
   – "TUNE/TRACK" düğmesini kullanınız.
   – [ ] konuşma tuşuna basınız v e yeni ismi söyleyiniz.
5. "CONFIRM" menüsünü seçiniz.
   – "SELECTED" (SEÇİLDİ) ifadesi görüntülenir ve seçilen cep telefonu araç sistemine bağlanır ve mod, "PHONE SETUP" moduna geçer.

▽ Cep telefonunun kayıtlı isminin değiştirilmesi

1. "SETUP" menüsünü seçiniz.
2. "PHONE SETUP" (TELEFON AYARI) menüsünü seçiniz.
3. "CHANGE NAME " (İSMİ DEĞİŞTİR) menüsünü seçiniz.
   – Kayıtlı cep telefonu yoksa, "EMPTY" (BOŞ) yazısı görüntülenir ve mod, "PHONE SETUP" moduna geçer.
4. Aşağıdaki prosedürlerden herhangi birini uygulayarak cep telefonunu seçiniz.
   – "TUNE/TRACK" düğmesini kullanınız.
   – [ ] konuşma tuşuna basınız v e yeni ismi söyleyiniz.
5. "RECORD NAME " menüsünü seçiniz.
6. İsmi kaydediniz. Detaylar için, "Handsfree sistemini kullanmaya hazırlık" ☞F5-41 konusuna bakınız.

▽ Telefonların listelenmesi fonksiyonu

Cep telefonu listesine kayıtlı isimler, telefonların listelenmesi fonksiyonu kullanılarak sesli olarak okunur.

1. "SETUP" menüsünü seçiniz.
2. "PHONE SETUP" (TELEFON AYARI) menüsünü seçiniz.
3. "LIST PHONE" (TELEFON LİSTELE) menüsünü seçiniz.
   – Kayıtlı cep telefonu yoksa, "EMPTY" (BOŞ) yazısı görüntülenir ve mod, "PHONE SETUP" moduna geçer.

4. Kayıtlı cep telefonları kayıt edildikleri sıra ile görüntülenir. Görüntülenme sırasında, “TUNE/TRACK” düğmesi çevrilirse bir sonraki kayıtlı cep telefonu görüntülenir. Hands-free (eller serbest) menüsünü kapatmak için KAPAMA düğmesine basınız.
5. Aşağıdaki prosedürlerden herhangi birini uygulayarak cep telefonunu seçiniz.
– “TUNE/TRACK” düğmesini kullanınız.
– konuşma tuşuna basınız.
6. “SELECTED” (SEÇİLDİ) yazısı görüntülendikten sonra aşağıdaki menüleri seçebilirsiniz.

● Seçilen cep telefonunun bağlantısını sağlamak için “SELECT PHONE” seçeneğini kullanınız
● İsim değiştirmek için “CHANGE NAME” (İSİM DEĞİŞTİR) seçeneğini kullanınız
● Seçilen cep telefonunu listeden silmek için “DELETE” seçeneğini kullanınız
● “PHONE SETUP” moduna geri dönmek için “GO BACK” (GERİ DÖN) seçeneğini kullanınız

▽ Şifrenin ayarlanması

1. “SETUP” menüsünü seçiniz.

2. “PHONE SETUP” (TELEFON AYARI) menüsünü seçiniz.

3. “SET PASSKEY” (ŞİFRE OLUŞTUR) menüsünü seçiniz.
– En son ayarlanan şifre görüntülendikten sonra yeni bir şifre girilebilir.
4. “TUNE/TRACK” düğmesini kullanarak yeni şifreyi giriniz.
5. “CONFIRM” menüsünü seçiniz.
– Yeni şifre görüntülenir, şifre değiştirilir ve mod, “PHONE SETUP” moduna geçer.

▽ Kayıtlı cep telefonunun listeden silinmesi

1. “SETUP” menüsünü seçiniz.
2. “PHONE SETUP” (TELEFON AYARI) menüsünü seçiniz.
3. “DELETE” menüsünü seçiniz.
4. Aşağıdaki prosedürlerden herhangi birini uygulayarak silinecek cep telefonunu seçiniz.
– “TUNE/TRACK” düğmesini kullanınız.
– konuşma tuşuna basınız v e yeni ismi söyleyiniz.
5. “CONFIRM” menüsünü seçiniz.
– “DELETED” (SİLİNDİ) ifadesi görüntülenir, veriler silinir ve mod, “PHONE SETUP” moduna geçer.

▼ Sistem ayarı

▽ Rehber ses ayarının yapılması

Rehberin ses seviyesini ayarlamak için şu adımları takip ediniz.
1. “SETUP” menüsünü seçiniz.
2. “SYSTEM SETUP” menüsünü seçiniz.
3. “GUIDANCE VOL” (REHBER SES AYARI) menüsünü seçiniz.
4. “TUNE/TRACK” düğmesini kullanarak rehberin ses ayarını yapınız.

▽ Kayıtlı verilerin sıfırlanması

Kayıtlı verileri sıfırlamak için şu adımları takip ediniz.
1. “SETUP” menüsünü seçiniz.
2. “SYSTEM SETUP” menüsünü seçiniz.
3. “INITIALIZE” (BAŞA DÖN) menüsünü seçiniz.
4. “CONFIRM” menüsünü seçiniz.
– Önce, “PLEASE WAIT” (LÜTFEN BEKLEYİNİZ), sonra da “INITIALIZED” (SIFIRLANDI) ifadeleri görüntülenir. Kayıtlı veri sıfırlanır ve en son moda dönülür.

İç lamba 6-2
Tavan lambası 6-2
Bagaj bölmesi lambası (5 kapı)..... 6-2
Harita lambaları (mevcutsa) 6-2
SÖNME geciktirme zamanlayıcısı..... 6-3
Güneşlikler 6-4
Makyaj aynası..... 6-4
Saklama bölmesi 6-4
Torpido gözü 6-5
Orta konsol 6-5
Bardak tutucular 6-6
Ön yolcu bardak tutucusu..... 6-6
Arka yolcu bardak tutucusu (mevcut ise)..... 6-7
Şişe tutucuları..... 6-7
Aksesuar elektrik prizleri 6-8
Çakmak (mevcutsa) 6-9
Küllük (mevcutsa)..... 6-10
Paspas (mevcutsa) 6-10
Elbise askısı 6-11
Alışveriş torbası kancası (5 kapı)..... 6-12
Bagaj bölmesi örtüsü (5 kapı) 6-12
Örtünün kullanılması 6-12
Bagaj örtüsünün çıkarılması..... 6-13
Bagaj örtüsü muhafazasının takılması..... 6-13
Bagaj bağlama kancaları (5 kapı - mevcutsa)..... 6-13
Döşeme altı saklama bölmesi (mevcutsa)..... 6-14
Arka görüş kamerası (mevcutsa 6-14
Arka görüş kamerasının kullanımı (mevcutsa) 6-15
Görüntü alanının ekrandan izlenmesi 6-16
Yardım çizgisi 6-17

İç lamba

Aracınızı terk ederken akünün boşalmasını önlemek için mutlaka lambaları söndürünüz.

■ Tavan lambası

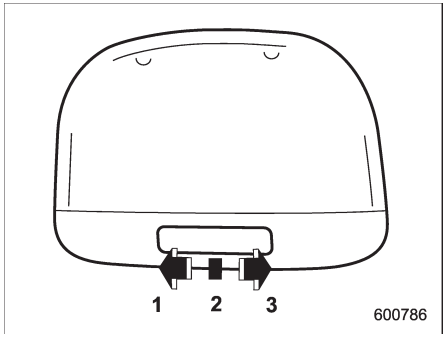

1) AÇIK
2) KAPI
3) KAPALI

Tavan lambası düğmesinin aşağıdaki konumları mevcuttur.

AÇIK: Lamba sürekli yanık kalır.

KAPALI: Lamba sönük kalır.

KAPI: Tavan lambası, aşağıdaki durumlarda otomatik olarak yanar.

● Kapılardan herhangi birisi veya bagaj kapağı (5 kapı) açıldığında.

● Anahtarsız giriş özelliği kullanılarak (mevcut ise) kapıların veya arka kapının (5 kapı) kilidi açıldığında. “Anahtarsız giriş fonksiyonuyla kilitleme ve kilit açma” ☞F2-11 konusuna bakınız.

● Anahtarsız giriş özelliği kullanılarak kapıların veya arka kapının (5 kapı) kilidi açıldığında. “Uzaktan anahtarsız giriş sistemi” ☞F2-16 konusuna bakınız.

● Kontak anahtarı “ACC” konumundan “LOCK/OFF” konumuna getirildiğinde.

■ Bagaj bölmesi lambası (5 kapı)

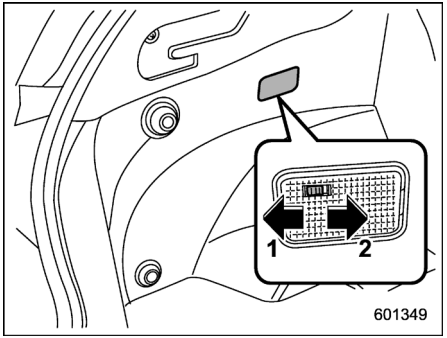

1) AÇIK
2) KAPALI

AÇIK: Lamba bagaj kapağı açıldığı zaman yanar. Bagaj kapağı kapatıldıktan sonra lamba bir kaç saniye yanık kalır ve kademeli olarak söner.

KAPALI: Lamba sönük kalır.

■ Harita lambaları (mevcutsa)

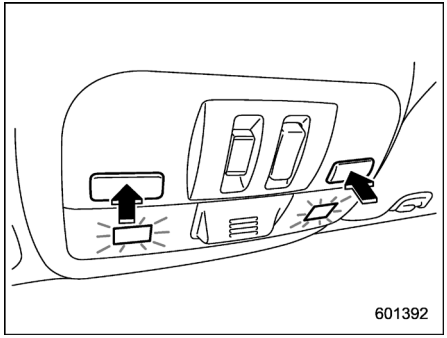

Tip A

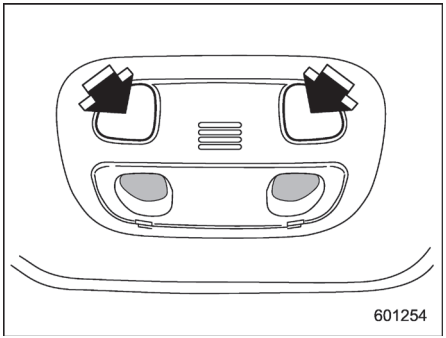

Tip B

Harita lambasını yakmak için düğmeye basınız.

Söndürmek için düğmeye tekrar basınız.

Aracınızı terk ederken akünün boşalmasını önlemek için mutlaka lambaları söndürünüz.

NOT

A tipi harita lambalarında, lamba düğmeleri ON konumunda olmasına rağmen, lambalar yakıldıktan yaklaşık 30 saniye sonra, aracın aküsünün boşalmasını önlemek amacıyla otomatik olarak kapanır. Detaylar için, "Akünün boşalmasını önleme fonksiyonu" ☞F2-5 konusuna bakınız.

▼ Otomatik aydınlatma (A tipi harita lambaları)

Harita lambaları, aşağıdaki durumlarda otomatik olarak yanar.

● Bagaj kapağı dışında, kapılardan herhangi biri (5 kapı) açıldığında. (Sadece arka kapı açıldığında harita lambaları yanmaz.)
● Anahtarsız giriş özelliği kullanılarak (mevcut ise) kapıların kilidi açıldığında. "Anahtarsız giriş fonksiyonuyla kilitleme ve kilit açma" ☞F2-11 konusuna bakınız.
● Kapıların kilidi, uzaktan anahtarsız giriş sistemi kullanılarak açıldığında. "Uzaktan anahtarsız giriş sistemi" ☞F2-16 konusuna bakınız.
● Kontak anahtarı "ACC" konumundan "LOCK/OFF" konumuna getirildiğinde.

■ SÖNME geciktirme zamanlayıcısı

Aşağıdaki lambaların otomatik yanma fonksiyonu vardır.
● tavan lambası
● harita lambası (A tipi)
Otomatik olarak yandıktan sonra bu lambalar, aşağıdaki koşullarda, bir kaç saniye yanar vaziyette kalırlar ve sonra yavaş yavaş sönerler.
● tüm kapılar ve bagaj kapağı (5 kapı) kapandıktan sonra (tavan lambası)
● tüm kapılar kapandıktan sonra (A tipi harita lambası)

Lambalar yanarken aşağıdakilerden biri yapılırsa lambalar otomatik olarak söner.
● Kontak anahtarı "LOCK/OFF" konumundan "ACC" veya "ON" konumuna getirildiğinde.
● Anahtarsız giriş özelliği kullanılarak (mevcut ise) kapıların ve bagaj kapağının (5 kapı) kilidi açıldığında.
● Anahtarsız giriş sistemi kullanılarak kapılar ve bagaj kapağı (5 kapı) kilitlendiğinde.

Lambaların yanma süresi ayarı (SÖNME geciktirme zamanlayıcısı) SUBARU servislerince değiştirilebilir. Bu konuda daha detaylı bilgi edinmek için en yakındaki SUBARU servisi ile temas kurmanızı tavsiye ediyoruz. Çok fonksiyonlu ekranı olan modellerde ayarlar çok fonksiyonlu ekran kullanılarak değiştirilebilir. Detaylar için, "İç lamba sönme geciktirme zamanlayıcısı ayarı" ☞F3-71 konusuna bakınız.

Güneşlikler

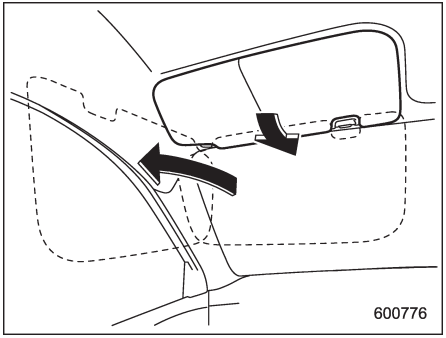

Göz kamaşmasını engellemek için güneşlikleri aşağı doğru çeviriniz.
Güneşliği yan camda kullanmak için aşağı doğru çeviriniz ve yan tarafa getiriniz.

■ Makyaj aynası

⚠ DİKKAT

Gözlerinizin kamaşmasını önlemek amacıyla, aracı kullanırken makyaj aynası kapağını kapalı tutunuz.

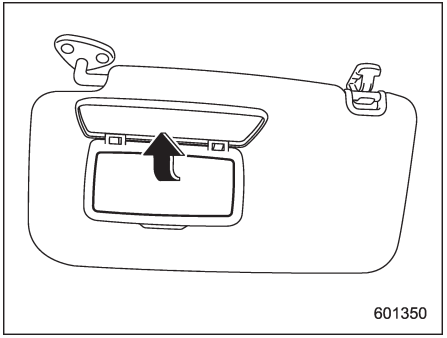

Makyaj aynasını kullanmak için güneşliği aşağıya indiriniz ve makyaj aynasının kapağını açınız.

Saklama bölmesi

⚠ DİKKAT

- **Ani frenleme veya kaza anında yaralanma riskini azaltmak için sürüş sırasında saklama bölmesini daima kapalı tutunuz.**
- **Saklama bölmesinde sprey boya kutuları, yanıcı veya tahriş edici sıvılar veya başka herhangi bir tehlikeli maddeyi bulundurmayınız.**

■ Torpido gözü

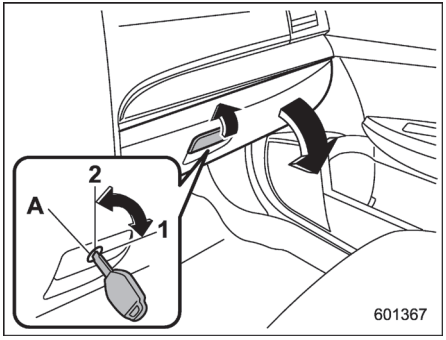

A) Anahtar deliği (mevcutsa)
1) Kilitleme
2) Kilidini açma

Torpido gözünü açmak için kolu çekiniz. Kapatmak için kapağı yukarıya doğru itiniz.

Kilitleme mekanizması olan modeller:
Torpido gözünü kilitlemek için anahtarı yuvaya sokunuz ve saat yönünde döndürünüz. Torpido gözünün kilidini açmak için anahtarı yuvaya sokunuz ve saat yönünün tersine döndürünüz.

■ Orta konsol

Orta konsol kutusu eşya saklama alanı sağlar.

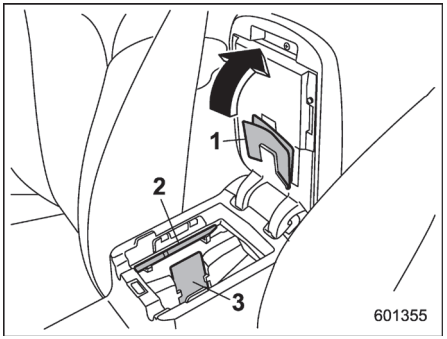

1) Kağıt tutucusu
2) Kalem tutucusu
3) Kart tutucusu

Konsolun üst kısmı kol dayanağı olarak kullanılabilir.

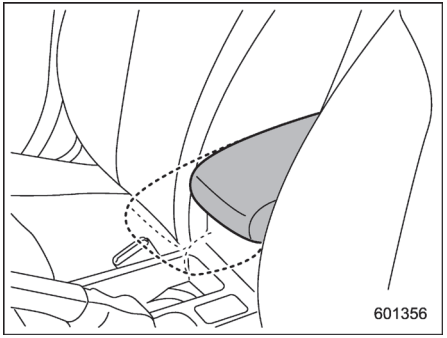

Bazı modellerde, kol dayanağı ayarlanabilir özelliktedir.
Kol dayanağını istediğiniz konuma getirebilirsiniz.

Bardak tutucular

⚠ DİKKAT

Dökülmeleri önlemek için dikkatli olunuz. İçecekler sıcaksa sizi veya yolcularınızı yakabilir. Dökülen içecekler ayrıca koltuk döşemelerine, halılara veya müzik setine de zarar verebilir.

■ Ön yolcu bardak tutucusu

⚠ DİKKAT

Dikkatinizi dağıtabileceği veya kazaya neden olabileceği için sürüş sırasında bardak tutucusundan bardak almayınız veya bardak koymayınız.

▼ Bölme kapağı olan modeller

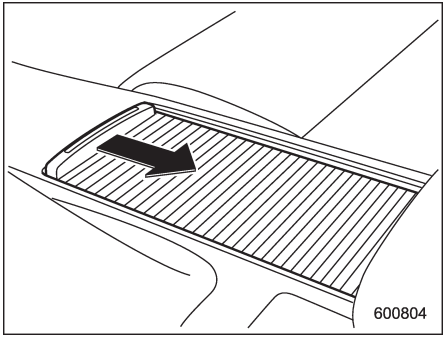

Bardak tutucusunu açmak için kapağı geri doğu çekiniz.

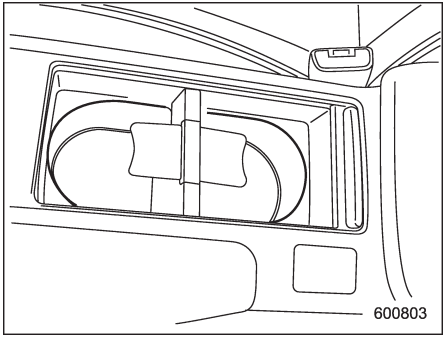

Konsolda çiftli bardak tutucusu vardır.

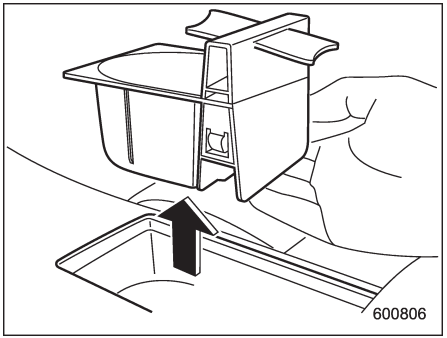

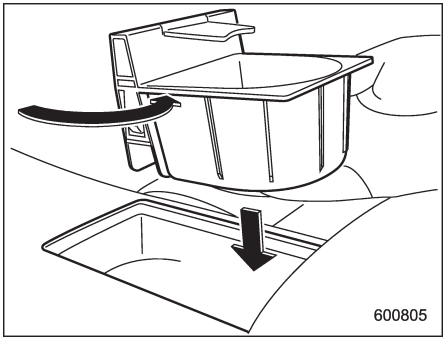

Farklı boyutlardaki bardakları da koyabilmek adına, bardak tutucusundaki bölme plakası çıkarılıp farklı bir konuma (daha ileri veya daha geri) yerleştirilebilir.

NOT

Bölme plakası çıkartıldıktan sonra, bardak tutucusu, saklama bölmesi olarak da kullanılabilir.

▼ Bölme kapağı olmayan modeller

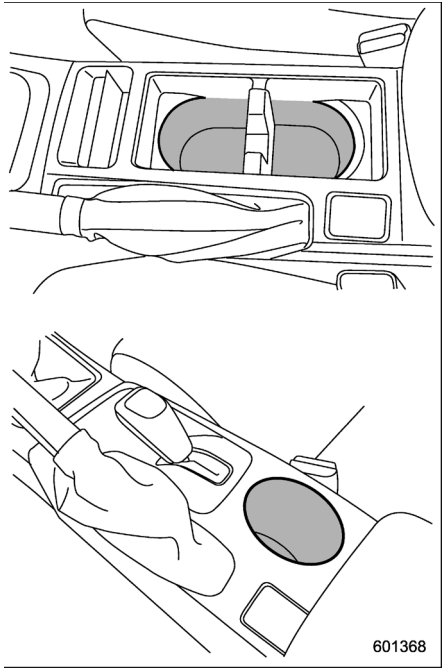

Konsola bir veya iki bardak tutucusu yerleştirilir.

■ Arka yolcu bardak tutucusu (mevcut ise)

⚠ DİKKAT

Arka yolcu tarafı bardak tutucusundaki bir bardakta içecek olduğu zaman, arka koltuk arkalığını katlamayınız. Aksi takdirde, içecek dökülebilir ve eğer içecek sıcaksa sizi ve/veya araçtaki yolcuları yakabilir.

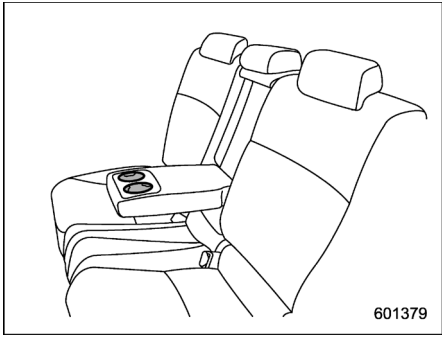

Kol dayanağında çiftli bardak tutucusu vardır.

Şişe tutucuları

⚠ DİKKAT

- **Dikkatinizi dağıtabileceği veya kazaya neden olabileceği için sürüş sırasında şişe tutucusundan şişe almayınız veya şişe koymayınız.**
- **Kapı cebine içecek koyarken kapağının kapalı olmasına dikkat ediniz. Aksi takdirde kapıyı açarken/kapatırken ya da sürüş esnasında içecek dökülebilir, içecek sıcaksa sizi ve/veya yolcuları yakabilir.**

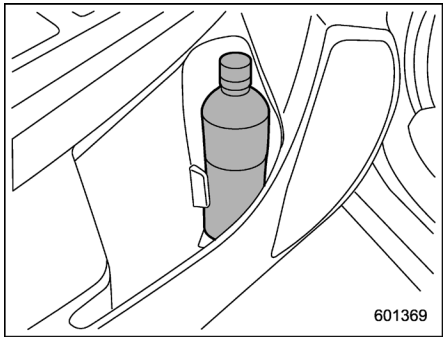

– DEVAMI–

Her bir kapı döşemesinde bulunan kapı cepleri, içecekleri ve diğer eşyaları tutmak için kullanılır.

Aksesuar elektrik prizleri

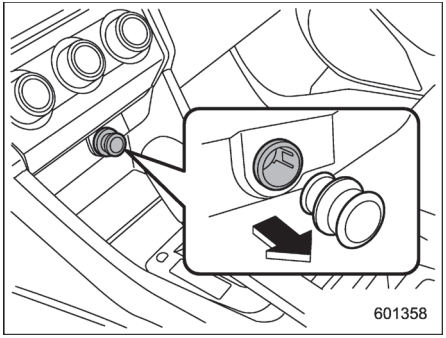

Klima kontrolünün altındaki güç çıkışı

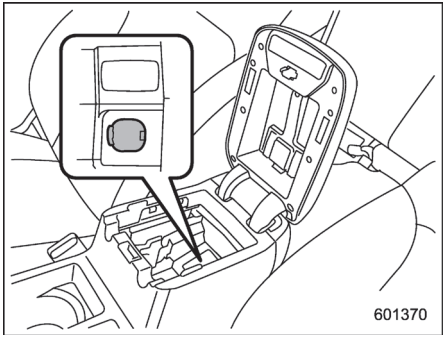

Orta konsoldaki güç çıkışı

Aksesuar güç çıkışları, klima kontrollerinin altında ve orta konsolda bulunur. Kontak anahtarı “ACC” ya da “ON” konumundayken, aküden gelen elektrik gücü (12V DC) her iki elektrik prizinde de kullanılabilir.

Araç içerisinde elektrikli alet kullanmak için aleti elektrik prizine takınız.

Prize takılabilecek cihazın maksimum gücü 120 W olmalıdır. Çıkışlar için belirtilen vat miktarını aşan donanımlar kullanmayınız.

Aynı anda iki çıkışa bağlı donanımlar kullanılırken, tüketilen toplam güç 120W‘ı aşmamalıdır.

⚠ DİKKAT

- **Aksesuar elektrik prizlerinde çakmağı kullanmayınız.**
- **Aksesuar elektrik prizinin içine her hangi bir yabancı cisim, özellikle de bozuk para veya alüminyum folyo gibi madeni cisimleri koymayınız. Bunlar kısa devreye sebep olabilir. Kullanılmadığı zaman prizin kapağını daima kapatınız.**
- **Sadece 12V DC için tasarlanmış elektrikli aksamları kullanınız.**
  Prize takılabilecek cihazın maksimum gücü 120 W olmalıdır. Çıkışlar için belirtilen vat miktarını aşan donanımlar kullanmayınız.

Aynı anda iki çıkışa bağlı donanımlar kullanılırken, tüketilen toplam güç 120W'ı aşmamalıdır. Aksesuar elektrik prizini aşırı yüklemek kısa devreye sebep olabilir. İkili priz ya da birden fazla elektrikli cihaz kullanmayınız.

- **Elektrikli cihazınızdaki fiş, prize çok gevşek veya çok sıkı giriyorsa bu temasızlık veya fişin sıkışıp kalmasına yol açabilir. Sadece aksesuar prizine doğru olarak giren fişleri kullanınız.**
- **Motor çalışmıyorken aksesuar elektrik prizinin uzun bir süre kullanılması, akünün boşalmasına neden olabilir.**
- **Aracınızı sürmeden önce elektrikli cihazınızın fişi ve kordonunun vites değiştirmenizi veya gaz ve fren pedallarına basmanızı engellememesini sağlayınız. Engelliyorlarsa sürüş sırasında elektrikli cihazı kullanmayınız.**

■ Çakmak (mevcutsa)

Çakmak, aksesuar elektrik prizi alanında olabilir. Çakmak grubunu SUBARU servisinizden tedarik edebilirsiniz.
Çakmak sadece kontak anahtarı "ON" veya "ACC" konumunda iken çalışır.
Çakmağı kullanmak için, düğmeye basınız ve birkaç dakika bekleyiniz. Kullanıma hazır olduğunda otomatik olarak dışarı atacaktır.

⚠ UYARI

Yanmamak için, çakmağı ucundaki ısıtıcı elemandan kavramayınız. Aksi takdirde, yaralanabilir ve ayrıca ısıtıcı elemana zarar verebilirsiniz.

⚠ DİKKAT

- **Çakmağı basılı halde tutmak, aşırı ısınmasına sebep olacaktır.**
- **Sokette orijinal olmayan bir çakmak soketi kullanmayınız. Aksi takdirde kısa devreye ve aşırı ısınmaya sebep olarak, yangınla sonuçlanabilir.**
- **Soket, cep telefonu gibi bir aksesuar için kullanılırsa, ısıtıcı elemanı ısındıktan sonra çakmağın "atmasına" sebep olan dâhili mekanizmasına hasar verebilir.**

Bu nedenle bir aksesuara güç sağlamak için, bir defa bile olsa, kullanılmış bir sokete çakmak soketi yerleştirmeyiniz. Aksi takdirde soketin yapışmasına ve aşırı ısınmasına sebep olarak, yangın tehlikesi meydana getirir.

Küllük (mevcut ise)

⚠ DİKKAT

- **Küllükleri çöp olarak kullanmayınız ve yanık sigarayı küllükte bırakmayınız. Böyle bir durum yangına sebebiyet verebilir.**
- **Küllüğe koymadan önce her zaman kibritleri ve sigaraları söndürünüz ve sonra küllüğü sıkıca kapatınız. Küllüğü açık bırakırsanız, sigara ateşi diğer sigara izmaritine sıçrayabilir ve yangın çıkabilir.**
- **Küllüğe yanıcı maddeler koymayınız.**
- **Küllükte çok fazla sigara izmariti bırakmayınız.**

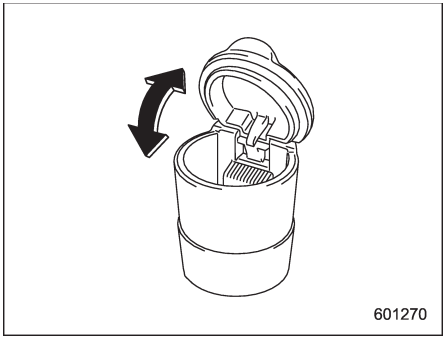

Taşınabilir küllük, bardak tutucusu veya şişe tutucusu üzerinde bulunabilir. Bardak tutucularının konumları için, “Bardak tutucuları” ☞F6-6 konusuna bakınız. Şişe tutucularının konumları için, “Şişe tutucuları” ☞F6-7 konusuna bakınız.

Küllüğü kullanmak için küllüğün kapağını açınız. Küllüğü kullandıktan sonra kalan dumanı azaltmaya yardımcı olmak için kapağı tamamen kapatınız.

NOT

Kül ve sigara parçaları küllük kapağının menteşelerine sıkışabilir. Bunları diş fırçasıyla ya da dar uçlu bir aletle temizleyebilirsiniz.

Paspas (mevcut ise)

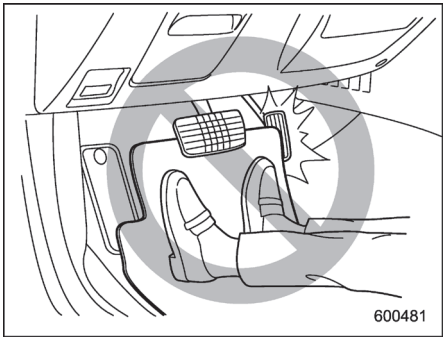

⚠ DİKKAT

Örtü öne doğru kayar ve sürüş esnasında pedalın hareketini engellerse, bu durum kazaya neden olabilir. Paspasın ileri kaymasını önlemek için aşağıdaki önlemleri alınız.

- **Orijinal SUBARU paspas veya onun eşdeğeri bir ürün kullandığından emin olunuz.**
- **Sürücü halısının uygun şekilde yerleştirilip, tutucu pimlere doğru şekilde sabitlendiğinden emin olunuz.**
- **Birden fazla paspas kullanmayınız.**

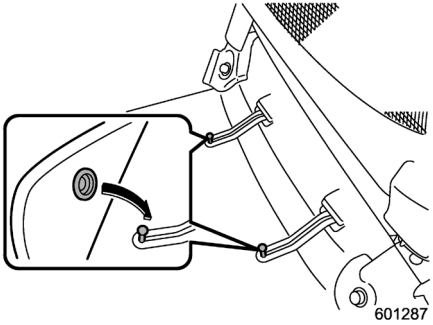

Aracın sürücü tarafına tutucu pimler yerleştirilmiştir.
Sürücü tarafın paspası, entegre delikleri pimlere geçirilerek ve bastırılarak sabitlenir.

Elbise askısı

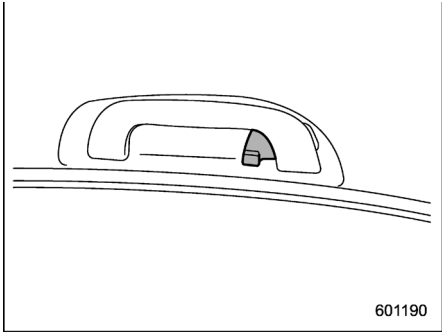

Arka yolcu el tutamağında da bir elbise askısı yer alır.

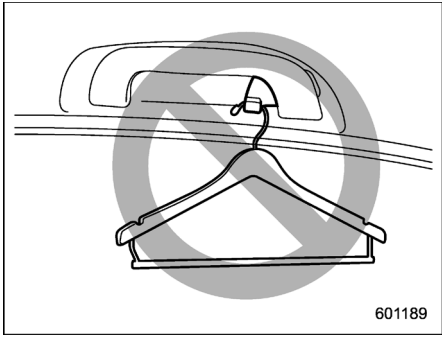

⚠ UYARI

Elbiseleri elbise askısına direkt asın, askılık kullanmayınız. Elbise askılarına, elbise askılıkları veya benzeri sert ya da sivri nesneler asmayınız. Elbise askısında bu tür bir nesne asılıysa, SRS perde hava yastıklarının şişmesi esnasında bu nesne, askıdan kurtulup yolcu kabininin içine fırlayarak veya ilgili perde hava yastıklarının şişmesine engel olarak ciddi yaralanmalara neden olabilir. Elbise askılarına elbise asmadan önce, elbisenin ceplerinde sivri nesneler olmadığından emin olunuz.

⚠ DİKKAT

Elbise askılarına sürücünün görüş sahasını kapatabilecek veya ani frenleme veya bir çarpışma anında yaralayabilecek bir şeyi asla asmayınız.

Alışveriş torbası kancası (5 kapı)

⚠ DİKKAT

Alışveriş torbası kancasına 3 kilo veya üzerindeki ağırlıkları asmayınız.

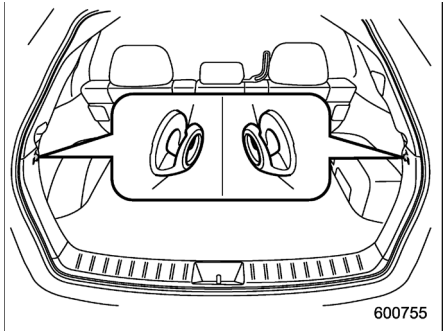

Alışveriş kancası bagaj bölmesinin her iki tarafında yer alır.

Bagaj örtüsü (5 kapı)

Bagaj örtüsü bagaj bölümünü ve içindekileri doğrudan güneş ışığından korumak için kullanılır. Fazla eşya taşımak gerektiğinde bu örtü çıkartılabilir.

■ Örtünün kullanılması

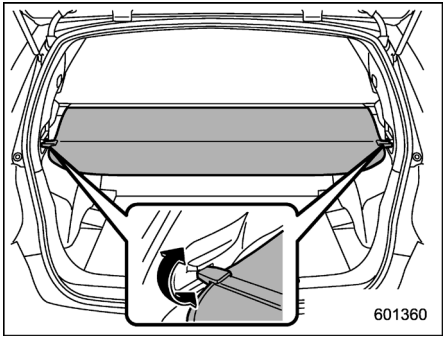

Örtüyü açmak için uçlarından çekerek yuvasından çıkarınız ve şekilde gösterildiği gibi kancalarını tırnaklara takınız. Kancaları tırnaklardan çıkarınca, örtü otomatik olarak kapanır. Katlanırken örtüyü tutabilir ve kapak yuvasına doğru kılavuzluk yapabilirsiniz.

⚠ UYARI

Örtünün üstüne hiçbir şey koymayınız. Örtünün üstüne ağır eşyalar koymak örtünün yırtılmasına yol açabilir ve ani duruşlarda ya da kaza anında üzerinde bulunan eşya öne doğru savrulabilir. Bu, ciddi yaralanmalara neden olabilir.

⚠ DİKKAT

Örtüyü açarken ya da toplarken bagaj kapağı amortisörlerini çizmeyiniz.
Bu çizikler amortisörlerin içindeki gazın kaçmasına neden olabilir ve amortisörler bagaj kapağını açık durumda tutamayabilir.

■ Örtünün çıkarılması

1. Örtüyü katlayınız.

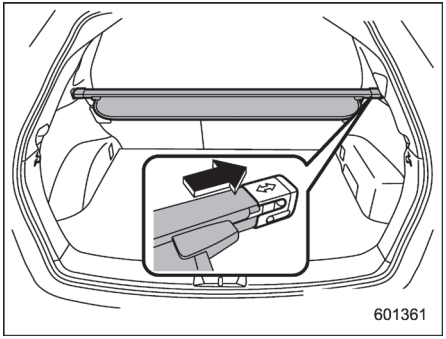

2. Çubuğu sağa doğru itiniz ve kısaltınız.
3. Tutucudan çıkarınız.

■ Bagaj örtüsü muhafazasının takılması

1. Çubuğu kısaltınız.

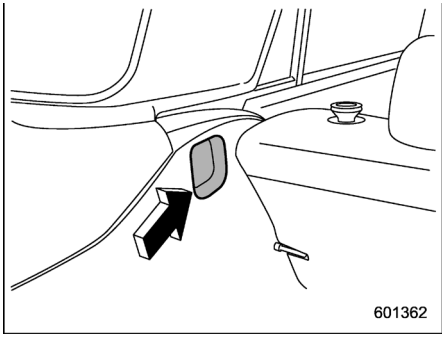

2. Manşonun her iki ucunda bulunan çıkıntıları tutucunun girintili kısmına takınız.

Bagaj bağlama kancaları (5 kapı - mevcut ise)

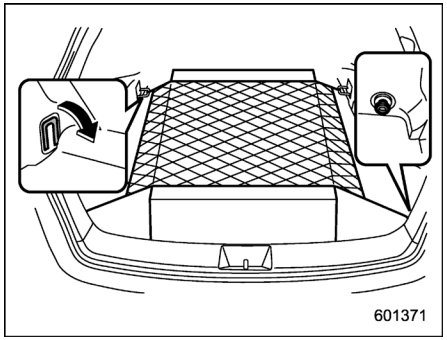

Bagaj bölmesinde dört adet bağlama kancası vardır böylece bagaj ağı ya da iplerle bagaj bağlanabilir.
Ön kancaları kullanırken, saklama bölmesinin girintili kısımlarından dışarıya doğru geri çeviriniz.

⚠ DİKKAT

Bagaj bağlama kancaları sadece hafif eşyaları bağlamak için kullanılır.
Kancanın taşıma kapasitesini aşan yükü kesinlikle taşımayınız.
Her kanca için maksimum yük taşıma kapasitesi 10 kg'dır.

Döşeme altı saklama bölmesi (mevcut ise)

NOT

Saklama bölmesinin şekli, modele göre değişebilir.

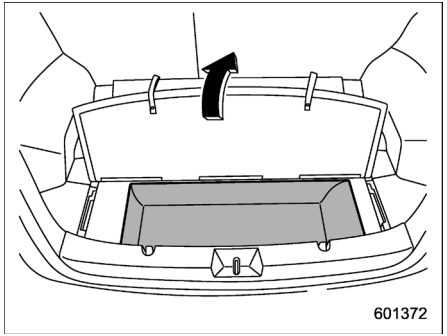

Saklama bölmesi, bagaj bölmesi zemininin altında yer alır ve küçük eşyaları muhafaza etmek için kullanılır.

⚠ DİKKAT

- **Ani duruşlar veya kaza anında yaralanma riskini azaltmak için sürüş sırasında bagaj bölmesini daima kapalı tutunuz.**
- **Saklama bölmesinde sprey boya kutuları, yanıcı veya tahriş edici sıvılar veya başka herhangi bir tehlikeli maddeyi bulundurmayınız.**

Arka görüntü kamerası (mevcut ise)

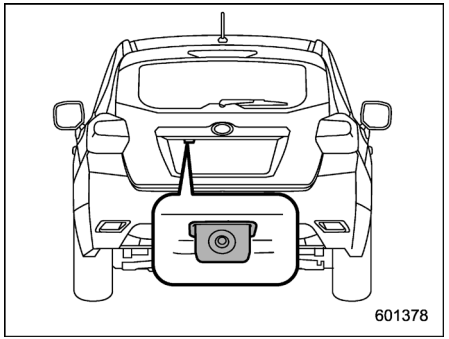

Bagaj kapağında veya arka kapıda bir adet arka görüş kamerası mevcuttur. Kontak anahtarı “ON” ve vites kolu “R” konumundayken, arka görüş kamerası aracın arka tarafını navigasyon sistemi ekranında (mevcutsa) veya çoklu fonksiyon ekranında (mevcutsa) otomatik olarak görüntüler.

⚠ UYARI

- **Arka görüntü kamerasında geniş açılı mercek kullandığı için, kameradaki görüntü uzaklığı açısından gerçek görüntüsünden farklıdır.**

- Kameradaki görüntü aralığı kısıtlı olduğu için, aracın arka kısmını ve çevresini gözünüzle ve aynalardan takip ederek de kontrol ediniz ve geriye doğru yavaş hızla hareket ediniz. Aracın arka tarafını yalnızca kameradan kontrol ederek geri gitmek kazaya neden olabilir.
- Kamerayı sökmeyiniz ya da düğme ya da kablo ile kameranın yapısında bir değişiklik yapmayınız. Duman çıkarsa ya da garip bir koku hissederseniz, arka kamerayı kullanmayı hemen bırakınız.
  Kontrol için SUBARU servisinize danışmanızı tavsiye ederiz.
  Kullanmaya devam ederseniz, bu durum kaza, yangın ya da elektrik çarpmasına neden olabilir.

⚠ DİKKAT

- Aracınız yüksek basınçlı yıkayıcı ile yıkanırsa, kameranın su ile direkt temas etmemesine özen gösteriniz. Kameranın suyla temas etmesi buğulanma, arıza, yangın ya da elektrik çarpmasına neden olabilir.
- Kamera hassas bir cihaz olduğu için şiddetli darbelere maruz kalmamasına dikkat ediniz.
  Aksi takdirde, arıza, yangın ya da elektrik çarpması meydana gelebilir.
- Kamera çamur ya da kar ile temas ederse ya da kamera donarsa, üzerindekileri temizlerken dikkatli olunuz.
  Aksi takdirde kameranın hasar görmesi yangın ya da elektrik çarpmasına neden olabilir. Çamur veya buzu temizlemek için kameranın üstüne su veya ılık su dökün ve yumuşak, kuru bir bezle silin.
- Kamera ya da kablonun yanına ateşle yaklaşmayınız. Aksi takdirde arıza ya da yangın meydana gelebilir.
- Sigortayı yerine koyarken, belirlenmiş aralıktaki sigortayı kullanınız. Farklı değerdeki sigortanın kullanılması arızaya neden olabilir.
- Motor çalışmadığında arka görüntü kamerası uzun süre kullanılırsa, akü tamamen boşalabilir.

NOT

- Kamerayı alkol, benzin ya da tiner ile temizlemeyiniz. Aksi takdirde, renk kaybı meydana gelebilir. Temizlemek için, kamerayı seyreltilmiş deterjan ile nemli bir bez yardımıyla temizleyiniz daha sonra yumuşak, kuru bir bezle siliniz.
- Aracı cilalarken, cilayı kameraya sürmemeye dikkat ediniz. Kameraya cilanın temas etmesi halinde, cilayı temizlemek için deterjan ile nemli bir bez ile temizleyiniz.
- Çizilmeyi önlemek için kamera mercekleri sert bir koruyucu ile kaplanmıştır. Ancak kamera merceklerini yıkarken ya da temizlerken mercekleri çizmemeye dikkat ediniz. Kamera merceklerini doğrudan temizlik fırçası kullanarak temizlemeyiniz. Arka görüş kamerasının görüntü kalitesi düşebilir.
- Kamera merceğindeki güçlü ışık, ışık kaynağının etrafında dikey çizgilerin oluşmasına neden olabilir. Bu arıza olduğu anlamına gelmez.
- Fluoresan lamba altında, ekranda ışık titremesi meydana gelebilir. Ancak, bu bir arıza olduğu anlamına gelmez.
- Arka görüş kamerası tarafından gösterilen nesnelerin rengi, gerçek renklerinden bir miktar farklılık gösterebilir.

■ Arka görüntü kamerasının kullanımı

Vites kolu “R” konumundayken, arka görüntü kamerası otomatik olarak aracın arka tarafını görüntüler. Vites kolu diğer bir konuma alındığında

– DEVAMI–

“R” konumuna alınmadan önceki görüntü görüntülenir
1. Kontak anahtarını “ON” (AÇIK) konumuna getirin.
2. Vites kolunu “R” konumuna getiriniz.

NOT

● Orijinal SUBARU navigasyon sistemi bulunan modellerde, arka görüş kamerasından gelen görüntüler, diğer ekranlardan daha büyük bir önceliğe sahiptir. Ancak, navigasyon sistemi devredeyken, arka görüş kamerasının kullanılamaz.
● Arka kamerada dikiz aynası ya da yan aynalar gibi görüntü yatay olarak terstir.
● Aşağıdaki durumlarda arka kamera ile görüntü almak zorlaşabilir. Bu kameranın arızalı olduğu anlamına gelmez.
- **Araç karanlık bir yerdeyken (geceleyin veya bir tünelin içinden geçerken vs.).**
- **Araç son derece sıcak veya soğuk bir yerdeyken.**
- **Kamera merceği, arka görüş kamerasının görüş açısını engelleyebilecek bir nesne ile engellenirse (yağmur damlası, kar, kir vs.).**
- **Kamera merceğine güçlü bir ışık direkt olarak yansırsa (genellikle ekranda dikey çizgiler oluşur).**

■ Görüntü alanının ekrandan izlenmesi

⚠ DİKKAT

Arka görüntü kamerası ile görüntülenen alan aralığı kısıtlıdır.
Arkaya doğru hareket ederken her zaman gözlerinizle kontrol ediniz ve yavaş ilerleyiniz.

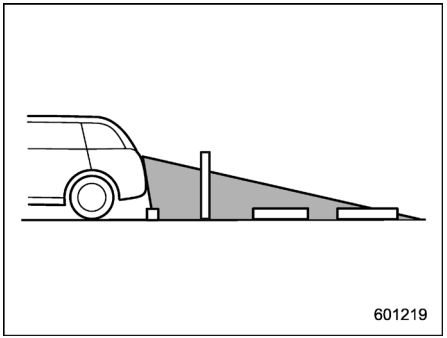

Görüntü alanı

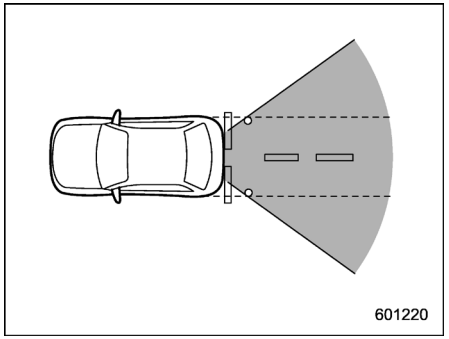

Görüntü alanı

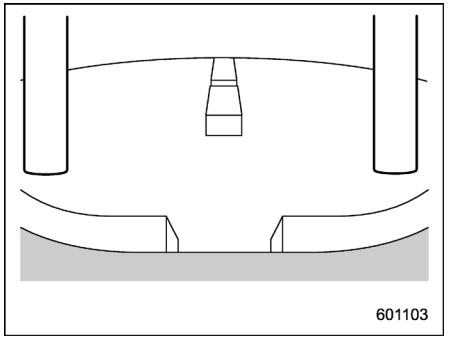

Kamera görüntüsü

Tamponun arka uç kısmının bulunduğu alan görüntülenebilir. Tamponun her iki ucundaki alanlar ile altında kalan alanlar görüntülenemez.

Ayrıca, arka kamera görüntüsü gerçek mesafeden daha kısa görünür.

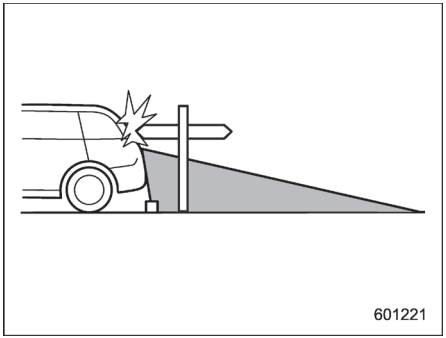

Görüntü alanı

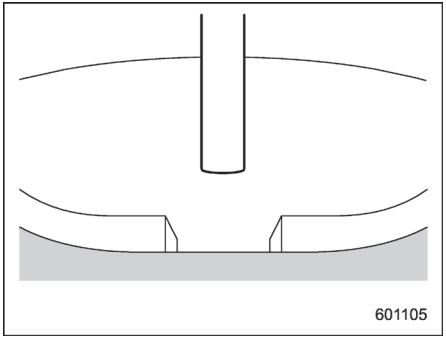

Kamera görüntüsü

Kameranın üstündeki alan görüntülenemez. Aracın arkasında, trafik direği gibi görüş açısını engelleyebilecek geniş çıkıntılı bir engel varsa, çıkıntı ekranda gösterilemez.

■ Yardım çizgisi

Yardım çizgisi (mesafe işareti ve araç genişlik çizgisi), ekrandaki görüntüden gerçek mesafeyi öğrenmenize yardımcı olur.

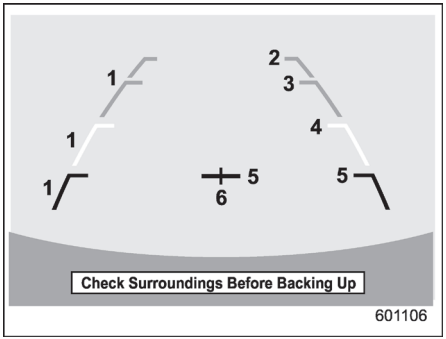

1) Araç genişlik çizgisi (eğik dik çizgi)
2) Tampondan yaklaşık 3 m mesafede (yeşil yatay çizgi)
3) Tampondan yaklaşık 2 m mesafede (yeşil yatay çizgi)
4) Tampondan yaklaşık 1 m mesafede (sarı yatay çizgi)
5) Tampondan yaklaşık 0,5 m mesafede (kırmızı yatay çizgi)
6) Araç merkez çizgisi

Vites kolu “R” konumundayken, ekran arka kamera görüntüsü ile birlikte yardım çizgilerini de görüntüler.

⚠ DİKKAT

- **Arkaya doğru hareket ederken, yardım çizgilerine güvenmeyiniz ve arka tarafı gözünüzle kontrol ediniz.**
- **Gerçek görüntü yardım çizgilerinin gösterdiği mesafeden farklı olabilir.**
- **Yolcu sayısı ya da yüklenen eşyalar farklılıkların olmasına yol açabilir.**
- **Araç yokuşta ya da eğimli bir yerdeyse, gösterge gerçek görüntüden farklı olabilir.**

▼ Ekran ve gerçek yol arasındaki fark

Araç boşken, mesafe işaretleri düz yoldaki mesafeyi gösterir. Yük ya da yolun durumuna bağlı olarak, mesafe gerçek görüntüden farklı olabilir.

– DEVAMI–

▽ **Arkada yukarı doğru bir eğim varsa**

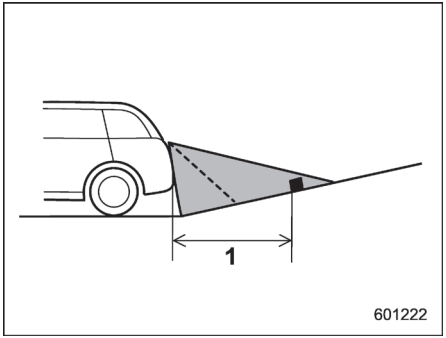

1) 1m

Ekrandaki görüntü gerçek mesafeden daha uzak görünür.

▽ **Arkada aşağı doğru bir eğim varsa**

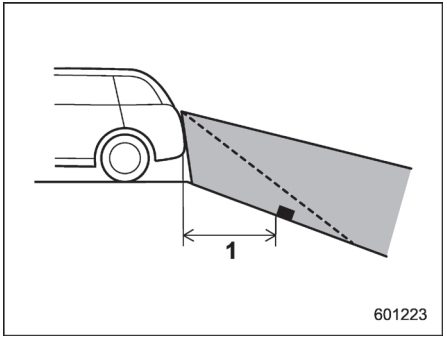

1) 1m

Ekrandaki görüntü gerçek mesafeden daha yakın görünür.

NOT

Bagajda yük varsa, arka görüntü mesafesi yukarı doğru eğimin olduğu gerçek görüntüden daha uzakta görüntülenir.

▽ **Mesafe işaretinin özelliği**

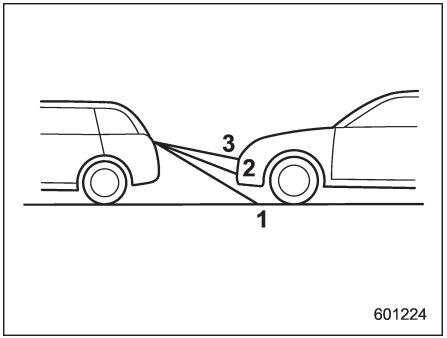

1) 1 m hattı
2) 2 m hattı
3) 3 m hattı

Mesafe işareti yol üstündeki uzaklığı gösterir. Otomobilin arkasında yakın bir mesafede başka bir otomobil ya da cisim varsa, mesafe doğru şekilde görüntülenemeyebilir.

Yakıt 7-3
Benzin motorlu modeller için yakıt gereklilikleri 7-3
Dizel motorlu modeller için yakıt gereklilikleri..... 7-3
Yakıt deposu kapağı ve depo dış kapağı 7-4
Sürüşe hazırlanma..... 7-6
Motorun çalıştırılması ve durdurulması (marş düğmesi olmayan modeller) 7-7
Motorun çalıştırılması..... 7-7
Motorun durdurulması..... 7-9
Motorun çalıştırılması ve durdurulması (marş düğmesi olan modeller) 7-9
Güvenlik önlemleri..... 7-9
Marş düğmesi sistemi için çalışma aralığı 7-9
Motorun çalıştırılması..... 7-9
Motorun durdurulması..... 7-11
Giriş anahtarı düzgün çalışmadığında..... 7-12
Manuel şanzıman– 6 vites..... 7-12
Vites değiştirme hızları..... 7-13
Sürüş ile ilgili ipuçları..... 7-16
Manuel şanzıman– 5 vites..... 7-16
Vites değiştirme hızları..... 7-17
Sürüş ile ilgili ipuçları..... 7-18
Çift kademe (mevcutsa) 7-19
Sürekli değişken şanzıman..... 7-20
Vites kolu 7-21
Manuel mod seçimi (mevcutsa)..... 7-22
“L” konumunun seçilmesi (mevcutsa) 7-23
Vites kilitleme fonksiyonu..... 7-24
Sürüş ile ilgili ipuçları..... 7-25
Hidrolik direksiyon 7-25
Hidrolik direksiyon olan modeller 7-25
Elektrikli hidrolik direksiyon olan modeller..... 7-26
Frenleme..... 7-27
Frenleme ile ilgili ipuçları..... 7-27
Fren sistemi..... 7-27
Disk fren balatalarının aşınma uyarısı göstergeleri... 7-28
ABS (Kilitlenme Önleyici Fren Sistemi)..... 7-28
ABS sisteminin kendi kendine kontrolü 7-29
ABS uyarı lambası 7-29
Elektronik Fren Kuvveti Dağılımı (EBD) Sistemi.... 7-29
EBD sistemi çalışmadığı zaman yapılacaklar..... 7-30
Araç Dinamiği Kontrol sistemi 7-31
Araç Dinamiği Kontrol sistemi monitörü 7-32
Araç Dinamikleri Kontrolü OFF düğmesi..... 7-32
Aracınızın park edilmesi 7-33
Park freni 7-33
Park etme ile ilgili ipuçları..... 7-34
Yokuşta kalkış yardımı sistemi (mevcut ise)..... 7-35
Yokuşta kalkış yardımı sisteminin etkinleştirilmesi/devre dışı bırakılması 7-36
Yokuşta kalkış yardımı uyarı lambası/Yokuşta kalkış yardımı KAPALI gösterge lambası 7-37
Sabit hız kontrolü (mevcutsa) 7-38
Sabit hız kontrolünün ayarlanması 7-38
Sabit hız kontrolünün geçici olarak iptal edilmesi..... 7-39
Sabit hız kontrolünün kapatılması..... 7-39
Sabitlenen hızın değiştirilmesi 7-39
Sabit hız kontrolü gösterge lambası 7-40

Otomatik Çalıştırma/Durdurma sistemi (mevcutsa)..... 7-41
Sistem çalışması..... 7-41
Otomatik Çalıştırma/Durdurma sistemi durumunun görüntülenmesi..... 7-44
Sistem uyarısı..... 7-44

Yakıt

■ Benzin motorlu modeller için yakıt gereklilikleri

⚠ DİKKAT

- **Düşük kaliteli yakıt veya uygun olmayan yakıt katkı maddesinin kullanılması motor hasarına yol açabilir.**
- **Yakıtın aracın dış yüzeyine sıçramasına izin vermeyiniz. Yakıt boyaya zarar verebileceğinden, dökülen yakıtı derhal siliniz. Dökülen yakıttan kaynaklanan boya hasarı, SUBARU Sınırlı Garanti kapsamına dahil değildir.**
- **Yakıt doldurma borusunun ağzı sadece kurşunsuz benzin pompasının tabancasını kabul edecek şekilde tasarlanmıştır. Hiçbir durumda kurşunlu benzin doldurulmamalıdır, aksi takdirde kurşunlu benzin, emisyon kontrol sistemine hasar verebilir ve verimi düşürebilir ve yakıt sarfiyatını artırabilir. Ayrıca bu durum araç bakım masraflarını da artırabilir.**

▼ Turbo olmayan benzin motorlu modeller

▽ Avustralya modelleri

Aracınızın motoru sadece **kurşunsuz benzin** kullanacak şekilde tasarlanmıştır. **90 veya daha yüksek** oktanlı kurşunsuz benzin kullanılması tavsiye edilir. Bu oktan derecesi Araştırma Oktan numarasıdır.
Optimum motor performansı ve verimi için, kurşunsuz benzin kullanmanız tavsiye edilir.

▽ Çin modelleri

Aracınızın motoru sadece **kurşunsuz benzin** kullanacak şekilde tasarlanmıştır. **93 veya daha yüksek** oktanlı kurşunsuz benzin kullanılması tavsiye edilir. Bu oktan derecesi Araştırma Oktan numarasıdır.

93 veya daha yüksek oktanlı kurşunsuz benzin bulunamıyorsa, 90 veya daha yüksek oktanlı kurşunsuz benzin de kullanılabilir.

▽ Diğer modeller

Aracınızın motoru sadece **kurşunsuz benzin** kullanacak şekilde tasarlanmıştır. **95 veya daha yüksek** oktanlı kurşunsuz benzin kullanılması tavsiye edilir. Bu oktan derecesi Araştırma Oktan numarasıdır.

95 veya daha yüksek oktanlı kurşunsuz benzin bulunamıyorsa, 90 veya daha yüksek oktanlı kurşunsuz benzin de kullanılabilir.

■ Dizel motorlu modeller için yakıt gereklilikleri

Motorunuz, yalnızca **EN590** teknik özelliklerine uygun veya eşdeğeri bir dizel yakıt kullanılacak şekilde tasarlanmıştır.

⚠ DİKKAT

- **Aracınızda, EN590 şartnamesine uyanlar ve eşdeğeri yakıtlar dışında hiç bir yakıtı kullanmayınız. Uygun olmayan bir yakıtın kullanılması, sadece motor performansını düşürmez, aynı zamanda motor ve yakıt sistemine ciddi zararlar verebilir. Motorunuza zarar vermekten kaçınmak için aşağıdaki talimatlara uymalısınız.**
  - **Asla benzin ile karıştırılmış dizel yakıt kullanmayınız.**
  - **Asla parafin, gaz yağı vs. kullanmayınız.**
  - **Asla gemi dizel yakıtı kullanmayınız.**
  - **Dizel yakıta asla yakıt katkı veya temizlik maddeleri ilave etmeyiniz.**
- **Aracın dış yüzeyine yakıt dökülmesine izin vermeyiniz.**

– DEVAMI–

Yakıt boyaya zarar verebileceğinden, dökülen yakıtı derhal siliniz. Dökülen yakıttan kaynaklanan boya hasarı, SUBARU Sınırlı Garanti kapsamına dahil değildir.

▼ Kış tipi dizel

Düşük yakıt sıcaklıklarında çalışma sorunları ile karşılaşmamak için, kış mevsimi esnasında kullanılmak üzere soğuk akış özelliklerine sahip dizel yakıtlar mevcuttur. Ancak, kış mevsimi için dizel yakıt özelliği aracın sürüldüğü bölgenin iklimine bağlıdır. Kış dizel yakıtı hakkında daha fazla bilgi için SUBARU servisine danışmanızı tavsiye ederiz.

■ Yakıt deposu kapağı ve depo dış kapağı

▼ Deponun doldurulması

Yakıt doldurma işlemini sadece bir kişi gerçekleştirmelidir. Yakıt doldurma işlemi sırasında diğerlerini araç alanına, yakıt doldurma borusunun yakınına yaklaştırmayınız. Benzin istasyonunda belirtilen diğer önlemlere de dikkat ediniz.

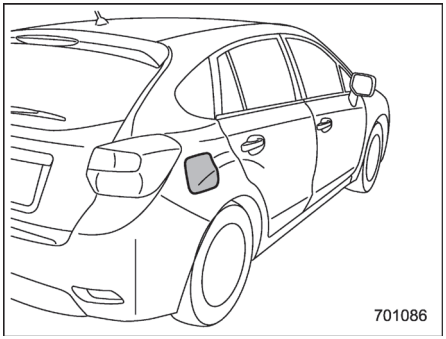

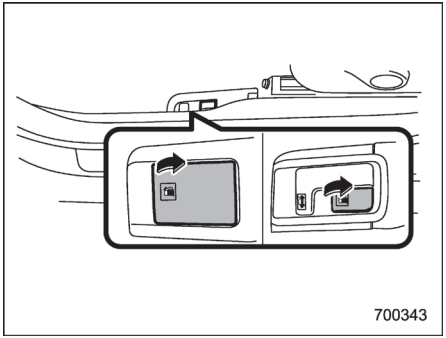

1. Yakıt deposu dış kapağını açmak için depo dış kapağını açma kolunu yukarı çekiniz. Kol, sürücü koltuğunun zemininde dedir.

⚠ UYARI

Yakıt deposu kapağını açmadan önce, vücudunuzdaki statik elektriği deşarj etmek için ilk önce yakıt pompasının metal bir kısmına, aracın gövdesine ve benzer bir nesneye dokununuz. Vücudunuzda elektrostatik yük varsa, yakıtın bir elektrik kıvılcımı ile ateşlenme ihtimali mevcuttur. Yeni bir statik elektrik yükü toplamayı önlemek için, yakıt doldurma işlemi sırasında araca binmeyiniz.

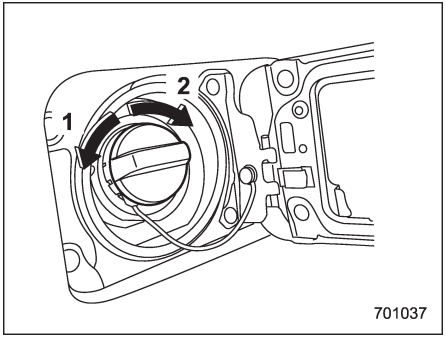

1) Açık
2) Kapalı

2. Yakıt dolum kapağını saat yönünün tersine yavaşça çevirerek çıkarınız.

⚠ UYARI

- **Benzin buharı oldukça yanıcı bir maddedir.**
  Yakıt doldurmadan önce, daima ilk önce motoru durdurunuz ve aracın tüm kapıları ve camlarını kapatınız.
  Yakın çevrede yanan sigara, alev veya elektrik kıvılcımlarının olmadığından emin olunuz. Yakıtı sadece dışarıdayken doldurunuz.
  Dökülen yakıtı hemen siliniz.
- **Kapağı açarken, sıkıca tutunuz ve yavaşça saat yönünün tersine çeviriniz. Kapağı hızlıca sökmeyiniz. Yakıt basınç altında olabilir ve özellikle sıcak havalarda yakıt doldurma ağzından dışarı püskürebilir. Kapağı açarken bir fıslama sesi duyarsanız, sesin kesilmesini bekleyiniz ve daha sonra yakıtın dışarı püskürmesini ve yangına sebep olmasını önlemek için kapağı yavaşça açınız.**

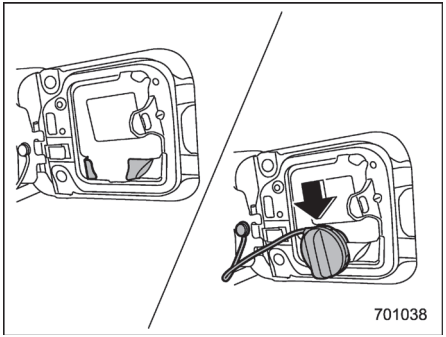

3. Yakıt dolum kapağını, yakıt deposu dış kapağının içindeki kapak tutucuya yerleştiriniz.

⚠ UYARI

- **Yakıt doldururken, yakıt pompası ağzını yakıt deposu borusuna sokunuz. Pompa kaldırılmışsa veya tamamen sokulmamışsa, otomatik durdurma mekanizması işlemeyebilir ve yakıtın depodan taşmasına ve yangın tehlikesinin oluşmasına sebep olur.**
- **Yakıt pompası ağzındaki otomatik durdurma mekanizması devreye girdiğinde yakıt doldurmayı kesiniz. Yakıt eklemeye devam ederseniz, sıcaklık değişir veya diğer koşullar yakıtın depodan taşmasına sebep olabilir ve yangın tehlikesi meydana gelebilir.**

4. Yakıt pompası tabancası otomatik olarak durduktan sonra depoyu doldurmayı bırakınız. Daha fazla yakıt doldurmayınız.
5. Depo kapağını yerine takınız, tık sesi duyuncaya kadar saat ibresi yönünde çeviriniz. Kapağı sıkarken kapak bağlantı kordonunun kesinlikle araya sıkışmamasını sağlayınız.
6. Yakıt deposu dış kapağını tamamen kapatınız.

Boyalı yüzeylere benzin sıçratırsanız derhal su dökerek temizleyiniz. Aksi takdirde boyalı yüzey hasar görebilir.

NOT

- **Yakıt göstergesinde "⛽▶" işareti göreceksiniz. Bu işaret yakıt deposunun aracın sağında olduğunu hatırlatır.**
- **Yakıt deposu dış kapağı "klik" sesi duyuluncaya dek sıkılmazsa veya kapak yakıt deposunun ağzı arasına bir nesne sıkışırsa arıza uyarı lambası "🔧" yanabilir. "Arıza gösterge lambası (Motor lambasını kontrol ediniz)" ☞F3-16 konusuna bakınız.**

– DEVAMI–

⚠ DİKKAT

- **Benzin deposuna asla temizlik kimyasalları koymayınız. Temizlik kimyasallarının konması yakıt sistemin zarar verebilir.**
- **Yakıt doldurulduktan sonra, tamamen sıkılaştığından emin olmak için kapağı saat yönünde "klik" sesi duyana kadar çeviriniz. Kapak sıkıca kapatılmazsa, araç kullanılırken yakıt sızıntısı meydana gelebilir veya bir kaza durumunda yakıt dışarı fışkırarak yangın tehlikesi oluşturabilir.**
- **Yakıtın aracın dış yüzeyine sıçramasına izin vermeyiniz. Yakıt boyaya zarar verebileceğinden, dökülen yakıtı derhal siliniz. Dökülen yakıttan kaynaklanan boya hasarı, SUBARU Sınırlı Garanti kapsamına dahil değildir.**
- **Her zaman orijinal SUBARU benzin deposu kapağını kullanmanızı tavsiye ederiz. Yanlış kapağı kullanırsanız kapak yerine oturmayabilir veya uygun havalandırma sağlayamayabilir ve benzin deposu ve emisyon kontrol sistemi hasar görebilir. Yakıtın dökülmesine ve yangına da sebep olabilir.**

- **Düşük yakıt uyarı lambası yandığında hemen depoya yakıt koyunuz. Boş depodan kaynaklanan motor teklemeleri, motora zarar verebilir.**

Sürüş hazırlığı

Her gün aracınızı sürmeden önce aşağıdaki kontrolleri ve ayarlamaları yapmalısınız.

1. Tüm camların, aynaların ve lambaların temiz ve engellenmemiş olup olmadıklarını kontrol ediniz.
2. Lastiklerin görünüşünü ve durumunu kontrol ediniz. Ayrıca lastik hava basınçlarının doğru olup olmadığını da kontrol ediniz.
3. Herhangi bir sızıntı olup olmadığını anlamak için aracın altına bakınız.
4. Kaput, bagaj (4 kapı) ve arka kapının (5 kapı) tamamen kapalı olup olmadığını kontrol ediniz.
5. Koltuk ayarını kontrol ediniz.
6. İç ve dış aynaların ayarını kontrol ediniz.
7. Emniyet kemerinizi takınız. Yolcularınızın emniyet kemerlerini bağlayıp bağlamadıklarını kontrol ediniz.
8. Kontak anahtarı "ON" konumuna getirildiği zaman uyarı ve gösterge lambalarının çalışıp çalışmadıklarını kontrol ediniz.
9. Motoru çalışmaya başlattıktan sonra saatleri, göstergeleri ve uyarı lambalarını kontrol ediniz.

NOT

Motor yağı, motor soğutma suyu, fren hidroliği, cam yıkama suyu ve diğer sıvıların seviyeleri her gün, haftada bir veya yakıt alırken kontrol edilmelidir.

Motorun çalıştırılması ve durdurulması (marş düğmesi olmayan modeller)

■ Motorun çalıştırılması

⚠ DİKKAT

Marşa on saniyeden fazla basmayınız. Marşa beş ile on saniye bastıktan sonra motor çalışmaya başlayamazsa tekrar denemeden önce on saniye veya daha uzun süre bekleyiniz.

NOT

Akü bağlantısı kesilip yeniden bağlandığında (bakım ve diğer amaçlar nedeniyle) motoru çalıştırmakta zorluk yaşayabilirsiniz. Bu zorluk; elektronik olarak kontrol edilen gaz kelebeğinin kendi kendine arıza teşhisi işlevinden kaynaklanır. Bu durumu gidermek için, motoru çalıştırmadan önce kontak anahtarını yaklaşık 10 saniye süreyle "ON" konumunda tutunuz.

▼ MT modeller

▽ Benzin motorlu modeller

1. Park frenine basınız.
2. Gereksiz lambaları ve elektrikli aksesuarları kapatınız.
3. Debriyaj pedalına sonuna kadar basınız ve vitesi boş konuma getiriniz. Motoru çalıştırırken debriyaj pedalını sonuna kadar basılı tutunuz.
4. Kontak anahtarını "ON" (AÇIK) konumuna getiriniz ve uyarı ve gösterge lambalarının çalışmasını kontrol ediniz. "İkaz ve gösterge lambaları" ☞F3-12 konusuna bakınız.
5. Gaz pedalına **basmadan** kontak anahtarını "START" (MARŞ) konumuna getiriniz. Motor çalışmaya başlar başlamaz anahtarı bırakınız.

Motor çalışmazsa aşağıdakileri uygulayınız.

(1) Kontak anahtarını "LOCK" (KİLİT) konumuna alınız 10 saniye süreyle bekleyiniz. Park frenin tam olarak devrede olduğundan emin olarak ve gaz pedalına hafifçe basarak (1/4), kontak anahtarını tekrar "START" (MARŞ) konumuna getiriniz. Motor çalışmaya başladıktan sonra gaz pedalını bırakınız.
(2) Motor çalışmazsa kontak anahtarını "LOCK" (KİLİT) konumuna alınız ve en az 10 saniye bekleyiniz. Daha sonra gaz pedalına sonuna kadar basınız ve kontak anahtarını "START" (MARŞ) konumuna alınız. Motor çalışmaya başladıktan sonra gaz pedalını bırakınız.
(3) Motor çalışmazsa kontak anahtarını tekrar "LOCK" (KİLİT) konumuna alınız. 10 saniye veya daha fazla bekleyiniz ve gaz pedalına basmadan kontak anahtarını "START" (MARŞ) konumuna alınız.
(4) Motor yine çalışmazsa aracı SUBARU yetkili servisine götürmenizi tavsiye ederiz.

6. Motor çalışmaya başladıktan sonra tüm uyarı ve gösterge lambalarının söndüğünden emin olunuz. Motor ısındıkça yakıt enjeksiyon sistemi rölanti devrini otomatik olarak düşürür.

▽ Dizel motorlu modeller

1. Park frenine basınız.
2. Gereksiz lambaları ve elektrikli aksesuarları kapatınız.
3. Debriyaj pedalına sonuna kadar basınız ve vitesi boş konuma getiriniz. Motoru çalıştırırken debriyaj pedalını sonuna kadar basılı tutunuz.

– DEVAMI–

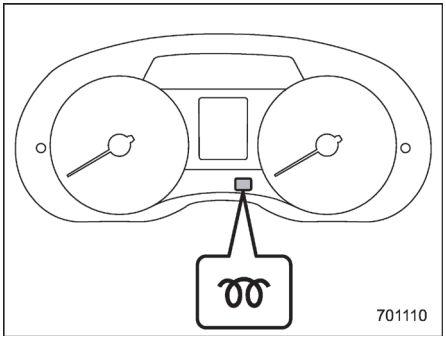

Ön ısıtma gösterge lambası

4. Kontak anahtarını “ON” (AÇIK) konumuna getiriniz ve uyarı ve gösterge lambalarının çalışmasını kontrol ediniz. Bu esnada, ön ısıtma göstergesinin bir kaç saniye boyunca yandığından ve söndüğünden emin olunuz. “İkaz ve gösterge lambaları” ☞F3-12 konusuna bakınız.
5. Gaz pedalına basmadan kontak anahtarını “START” (MARŞ) konumuna getiriniz. Motor çalışmaya başlar başlamaz anahtarı bırakınız.
6. Motor çalışmaya başladıktan sonra tüm uyarı ve gösterge lambalarının söndüğünden emin olunuz. Motor ısındıkça yakıt enjeksiyon sistemi rölanti devrini otomatik olarak düşürür.

NOT

Motor rölantideyken birkaç saniye süreyle titreşim hissedebilirsiniz. Bu titremenin nedeni enjektörün kendi kendine öğrenme sürecidir. Bu öğrenme süreci, en iyi motor performansının korunabilmesi için gereklidir. Bu nedenle, bir arıza olduğu anlamına gelmez.

▼ CVT modeller

1. Park frenine basınız.
2. Gereksiz lambaları ve elektrikli aksesuarları kapatınız.
3. Vites kolunu “P” veya “N” konumuna alınız (tercihen “P” konumuna).
4. Kontak anahtarını “ON” (AÇIK) konumuna getiriniz ve uyarı ve gösterge lambalarının çalışmasını kontrol ediniz. “İkaz ve gösterge lambaları” ☞F3-12 konusuna bakınız.
5. Gaz pedalına **basmadan** kontak anahtarını “START” (MARŞ) konumuna getiriniz. Motor çalışmaya başlar başlamaz anahtarı bırakınız.

Motor çalışmaya başlayamazsa aşağıdakileri prosedürleri uygulayınız.

(1) Kontak anahtarını “LOCK” (KİLİT) konumuna alınız 10 saniye süreyle bekleyiniz. Park frenin tam olarak devrede olduğundan emin olarak ve gaz pedalına hafifçe basarak (1/4), kontak anahtarını tekrar “START” (MARŞ) konumuna getiriniz. Motor çalışmaya başladıktan sonra gaz pedalını bırakınız.

(2) Motor çalışmazsa kontak anahtarını “LOCK” (KİLİT) konumuna alınız ve en az 10 saniye bekleyiniz. Daha sonra gaz pedalına sonuna kadar basınız ve kontak anahtarını “START” (MARŞ) konumuna alınız. Motor çalışmaya başladıktan sonra gaz pedalını bırakınız.

(3) Motor çalışmazsa kontak anahtarını tekrar “LOCK” (KİLİT) konumuna alınız. 10 saniye veya daha fazla bekleyiniz ve gaz pedalına basmadan kontak anahtarını “START” (MARŞ) konumuna alınız.

(4) Motor yine çalışmazsa aracı SUBARU yetkili servisine götürmenizi tavsiye ederiz.

6. Motor çalışmaya başladıktan sonra tüm uyarı ve gösterge lambalarının söndüğünden emin olunuz. Motor ısındıkça yakıt enjeksiyon sistemi rölanti devrini otomatik olarak düşürür.

Motor ısınırken, vites kolunun “P” veya “N” konumunda, park freninin ise devrede olduğundan emin olunuz.

⚠ DİKKAT

Araç hareket halindeyken motoru yeniden çalıştırırsanız, vites kolunu "N" konumuna getiriniz. Hareket halindeki bir araçta vites kolunu "P" konumuna getirmeyiniz.

■ Motorun durdurulması

Araç durdurulduğunda ve motor rölantide iken kontak kapatılmalıdır

⚠ UYARI

Araç hareket ederken motoru durdurmayınız. Bu durum hidrolik direksiyonda ve fren takviyesinde güç kaybına neden olarak direksiyon ve fren kullanımını güçleştirir. Ayrıca "LOCK" (KİLİT) konumunun yanlışlıkla devreye girmesine sebebiyet vererek direksiyon simidinin kilitlenmesine yol açabilir.

Motorun çalıştırılması ve durdurulması (marş düğmesi bulunan modeller)

Giriş anahtarını taşırken araca girdiğinizde, motor çalıştırılabilir.

■ Güvenlik önlemleri

"Güvenlik önlemleri" ☞F2-7 konusuna bakınız.

■ Marş düğmeli sistem için çalışma bölgesi

"Marş düğmesi sistemi için çalışma aralığı" ☞F3-6 konusuna bakınız.

■ Motorun çalıştırılması

⚠ UYARI

- **Motoru asla aracın dışından çalıştırmayınız. Bir arızaya sebep olabilir. Motoru çalıştırmak için mutlaka sürücü koltuğunda oturunuz.**
- **Sürüş sırasında motor durdurulursa, katalizör aşırı ısınıp yanabilir.**
- **Garaj ve kapalı yerler gibi havalandırması zayıf olan yerlerde motoru çalışır durumda bırakmayınız.**
  Egzoz gazı araca veya kapalı yerlere dolarak, karbon monoksit zehirlenmesine sebep olabilir.
- **Motor çalıştırıldıktan sonra marş düğmesi üzerindeki gösterge yeşil renkte yanarsa, aracı asla sürmeyiniz.**
  Direksiyon simidi hala kilitli ise, bir kaza meydana gelebilir.
  Direksiyonun kilidini açmak için, direksiyon simidini sağa-sola hareket ettirip fren pedalından ayağınızı çekerken marş düğmesine tekrar basınız.

⚠ DİKKAT

- **Marş düğmesi üzerindeki çalışma göstergesi turuncu renkte yanıp söndüğünde, bu durum araçta bir arıza olduğunu gösterebilir.**
  Bu konuda hemen bir SUBARU servisi ile temas kurmanızı tavsiye ediyoruz.
- **Marş düğmesine 10 saniyeden daha uzun süre basmayınız. Aksi takdirde bir arıza meydana gelebilir.**
  Motor çalışmazsa, marş düğmesine basmayı bırakınız

– DEVAMI–

ve motoru kapatınız. 10 saniye bekleyiniz ve daha sonra motoru çalıştırmak için marş düğmesine basınız.
- Motor çalıştıktan sonra, düşük soğutma suyu sıcaklığı uyarı lambası sönene kadar motor devri yüksek tutulur. “Soğutma suyu sıcaklığı düşük gösterge lambası/Soğutma suyu sıcaklığı yüksek uyarı lambası” F3-17 konusuna bakınız.

NOT

- Debriyaj pedalına (MT modeller) veya fren pedalına (CVT modeller) basılırken marş düğmesine basılırsa, motor marşı en fazla 10 saniye süreyle çalışır ve motor çalıştıktan sonra marş otomatik olarak durur.
- Motor çalıştıktan hemen sonra ani hızlanmalardan kaçınınız.
- Motor çalıştıktan sonra kısa bir süre için, motor devri yüksek tutulur. Isıtma tamamlandığında, motor devri otomatik olarak azalır.
- Çok seyrek de olsa, yakıt ve kullanım koşullarına göre motoru çalıştırmakta zorlanabilirsiniz (düşük motor soğutma suyu sıcaklığı uyarısının sönmediği kısa mesafelerde sürekli sürüş sonucunda). Böyle bir durumda, farklı bir benzin markasını kullanmanızı tavsiye ederiz.
- Nadiren de olsa, ani kalkış veya ani hızlanmalarla gaz pedalına süratle basılırsa, motorda geçici vuruntu meydana gelebilir. Bu arıza olduğu anlamına gelmez.
- Motor; farlar, klima ve arka cam rezistansı devre dışıyken daha kolay çalıştırılır.
- Debriyaj pedalına (MT modeller) veya fren pedalına (CVT modeller) basılırken, marş düğmesine basılırsa, güç durumu ne olursa olsun motor çalıştırılabilir.
- Motoru çalıştırmak istediğinizde motor çalışmadığı için immobilizer göstergesi yanarsa, kontağı “OFF” (KAPALI) konumuna almak için marş düğmesine basınız ve motoru tekrar çalıştırmayı deneyiniz.
- Motor çalışmazsa, kontağı “OFF” (KAPALI) konumuna getirmek için debriyaj pedalına (MT modeller) veya fren pedalına (CVT modeller) basmadan marş düğmesine basınız. Daha sonra debriyaj pedalına (MT modeller) veya fren pedalına (CVT modeller) daha güçlü bir şekilde basarken, marş düğmesine basınız.
- Aracın etrafındaki radyo dalgalarının durumuna göre motor çalıştırma prosedürleri işlemeyebilir. Böyle bir durumda “Motorun çalıştırılması” F9-26 konusuna bakınız.
- Akü boşalmışsa, direksiyonun kilidi açılamaz. Aküyü şarj ediniz.
- Araç aküsü boşaldıktan veya değiştirildikten sonra, motoru çalıştırmak için direksiyon kilidi sisteminin sıfırlanması gerekebilir. Böyle bir durumda direksiyon kilidini sıfırlayınız.

*Direksiyon kilidinin sıfırlanması

Kontağı “OFF” (KAPALI) konumuna getiriniz. Sürücü kapısını açıp, kapatınız ve yaklaşık 10 saniye bekleyiniz.

Direksiyon kilitlendiğinde, sıfırlama tamamlanmış olur.

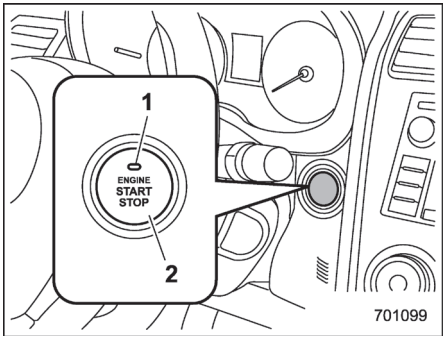

1) Çalışma göstergesi
2) Marş düğmesi

Debriyaj pedalına (MT modeller)/ fren pedalına (CVT modeller) basılırken marş düğmesine basıldığında, motor çalışmaya başlayacaktır. Motorun çalıştırılma prosedürü aşağıdaki gibidir.

▼ MT modeller

1. Giriş anahtarını yaklaştırınız ve sürücü koltuğuna oturunuz.
2. Park frenine basınız.
3. Vites kolunu Boş konumuna getiriniz.
4. Fren pedalına basınız.
5. Marş düğmesindeki gösterge yeşile dönünceye kadar debriyaj pedalına basınız.
6. Debriyaj pedalına basarken, marş düğmesine basınız.

NOT

● Motor, normal motor çalıştırma prosedürü ile çalıştırılamazsa, vites kolunu boş konuma alınız ve kontağı "ACC" konumuna getiriniz. Debriyaj pedalına basınız ve en az 15 saniye süreyle marş düğmesine basınız. Motor çalışacaktır. Bu motor çalıştırma prosedürünü sadece acil durumlarda kullanınız.

● Dizel motorlu modellerde, ön ısıtma gösterge lambası sönene kadar motor çalıştırılmayacaktır.

● Dizel motorlu modellerde, motor rölantideyken birkaç saniye süreyle titreşim hissedebilirsiniz. Bu titremenin nedeni enjektörün kendi kendine öğrenme sürecidir. Bu öğrenme süreci, optimum motor performansı için gereklidir. Bu, bir arıza olduğu anlamına gelmez.

▼ CVT modeller

1. Giriş anahtarını yaklaştırınız ve sürücü koltuğuna oturunuz.
2. Park frenine basınız.
3. Vites kolunu "P" konumuna getiriniz. Motor, vites kolu "N" konumundayken de çalışabilir ancak güvenlik nedenlerinden ötürü "P" konumunda çalıştırınız.
4. Marş düğmesindeki çalışma göstergesi yeşile dönünceye kadar fren pedalına basınız. Vites kolu "N" konumundayken çalıştırıldığında, gösterge yeşile dönmez.
5. Fren pedalına basarken, marş düğmesine basınız.

NOT

● Motor, normal motor çalıştırma prosedürü ile çalıştırılamazsa, vites kolunu "P" konumuna alınız ve kontağı "ACC" konumuna getiriniz. Fren pedalına basınız ve en az 15 saniye süreyle marş düğmesine basınız. Motor çalışacaktır. Bu motor çalıştırma prosedürünü sadece acil durumlarda kullanınız.

● Motor çalışmadığı zaman, fren pedalı sert gelebilir. Böyle bir durumda, fren pedalına normalden daha fazla güç uygulayarak basınız. Marş düğmesi üzerindeki çalışma göstergesinin yeşile dönüp dönmediğini kontrol ediniz ve motoru çalıştırmak için marş düğmesine basınız.

■ Motorun durdurulması

1. Aracı tamamen durdurunuz.
2. Vites kolunu "P" konumuna (CVT modeller) getiriniz.
3. Marş düğmesine basınız. Motor duracak ve kontak

– DEVAMI–

“OFF” (KAPALI) konumuna geçecektir.

⚠ UYARI

- **Sürüş sırasında marş düğmesine dokunmayınız.**
  Marş düğmesine 3 saniye veya daha uzun süreyle basıldığında ya da 3 defa arka arkaya basıldığında motor duracaktır. Motor durduğunda, fren servosu işlemeyecektir. Fren pedalına daha fazla ayak basıncı uygulamak gerekecektir. Hidrolik direksiyon sistemi de çalışmayacaktır. Direksiyon için daha fazla güç harcamak gerekecektir ve bu durum bir kazaya sebep olabilir.
- **Sürüş sırasında motor durursa, aracı güvenli bir yerde durdurana dek marş düğmesine basmayınız veya hiçbir kapıyı açmayınız. Direksiyon kilidi devreye girebileceğinden dolayı bu durum çok tehlikelidir. Aracı güvenli bir yerde durdurunuz. Hemen bir SUBARU bayisiyle irtibata geçmenizi tavsiye ederiz.**

⚠ DİKKAT

CVT modellerde:

- **Vites kolu “P” konumundan başka bir konumdayken motoru durdurmayınız.**
- **Vites kolu “P” konumundan başka bir konumdayken motor durdurulursa, kontak “ACC” konumuna geçecektir. Araç bu konumda bırakılırsa, akü boşalabilir.**

NOT

Sürüş sırasında marş düğmesine 3 saniye veya daha uzun süreyle basılırsa ya da arka arkaya 3 defa basılırsa motor durdurulabilir. Acil bir durum haricinde sürüş sırasında motoru durdurmayınız.

■ Giriş anahtarı düzgün çalışmadığında

“Giriş anahtarı - giriş anahtarı düzgün çalışmazsa” ☞F9-25 konusuna bakınız.

Manuel şanzıman - 6 İleri

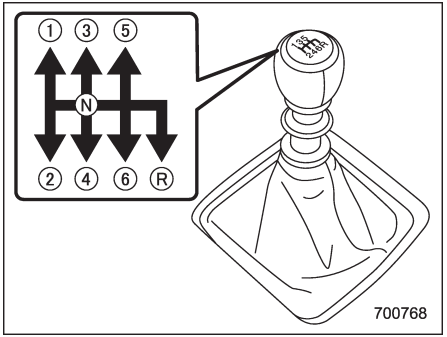

Bu manuel şanzıman; tam senkromeçli, 6-ileri vitesli ve 1-geri vitesli bir şanzımandır.
Vites değiştirme düzeni, vites topuzu üzerinde gösterilmektedir.

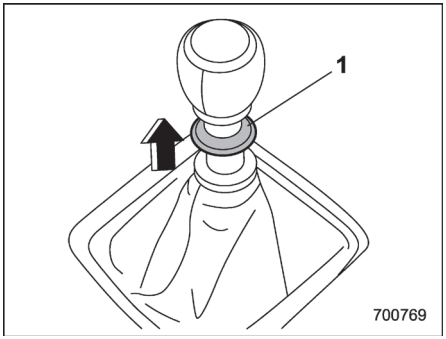

1) Sürgü

Vites kolunu “R” (Geri Vites) konumuna getirmek için sürgüyü kaldırıp, bu konumda tutmalısınız.

Vites değiştirmek için, debriyaj pedalına sonuna kadar basınız, vitesi dilediğiniz konuma alınız ve debriyaj pedalından ayağınızı yavaş yavaş kaldırınız.

Vitese geçişlerde zorluk yaşanıyorsa, şanzımanı boşa alınız, ayağınızı debriyaj pedalından bir an için çekiniz ve daha sonra tekrar deneyiniz.

⚠ UYARI

- **Aracınızı debriyaj devre dışıyken (debriyaja basılı şekilde) veya vites kolu boş konumdayken sürmeyiniz. Her iki durumda da motor freni etkisi görülmez ve sonuç olarak kaza riski ciddi oranda artar.**
- **Aracı çalıştırırken debriyaja aniden basmayınız (yani, debriyaj pedalını bırakınız).**
  Bunu yapmanız, aracın beklenmedik bir şekilde hızlanmasına veya şanzımanın arızalanmasına neden olabilir.

⚠ DİKKAT

Geri vitese SADECE araç tam olarak dururken getiriniz. Araç hareket ederken vitesi geriye takmaya çalışmak şanzımana hasar verebilir.

■ Vites geçişleri

Tavsiye edilen vites geçişleri Normal sürüş sırasında yakıt ekonomisi ve araç performansı bakımından en iyi koşullar, aşağıdaki tablolarda listelenen hızlarda vites geçişi yaparak sağlanır.

Vites büyütme	km/s (mil/s)
1.’den 2.’ye	24 (15)
2.’den 3.’ye	40 (25)
3.’den 4.’ye	64 (40)
4.’den 5.’ye	72 (45)
5.’den 6.’ya	80 (50)

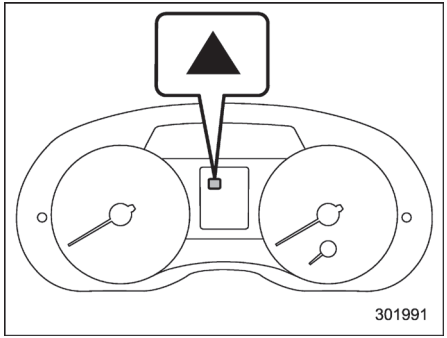

Vites büyütme göstergesi, sürücüye vites büyütme zamanını bildirmek için yanar

– DEVAMI–

Vites büyütme göstergesi etkinleştirilebilir veya devre dışı bırakılabilir. Detaylar için, “Vites büyütme gösterge lambası (MT modeller)” ☞F3-28 konusuna bakınız.

▼İzin verilen maksimum hızlar

Aşağıdaki tablolar her bir farklı dişli için mümkün olan maksimum hızları gösterir. Bu devir seviyesi aşılırsa devir göstergesi ibresi kırmızı alana girecektir.

Ani hızlanmanın gerektiği durumlar haricinde, devir göstergesinin ibresi kırmızı alandayken araç sürülmemelidir. Bu uyarıyı dikkate almamak, aşırı motor aşınmasına ve kötü bir yakıt ekonomisine sebep olabilir.

km/h (mph)

Seviye	XV hariç	XV	
		Benzin motorlu modeller	Dizel motorlu modeller
1. vites	48 (29)	46 (28)	37 (22)
2. vites	89 (55)	88 (54)	73 (45)
3. vites	130 (80)	128 (79)	121 (75)
4. vites	173 (107)	171 (106)	164 (101)
5. vites	216 (134)	213 (132)	203 (126)
6. vites	Azami hız	Azami hız	Azami hız

NOT

Verilen hız limitlerini hiçbir zaman aşmayınız.

⚠ UYARI

Vites küçültürken, aracın seçilecek vites için Müsaade Edilen Maksimum Hızın üzerinde seyretmediğinden emin olunuz. Bu uyarıyı dikkate almamak, motorun aşırı devir yapmasına ve bunun sonucunda motor hasarına neden olabilir. Ayrıca, araç kaygan bir yüzey üzerinde yol alırken motor freninin aniden uygulanması tekerleğin kilitlenmesine neden olabilir; sonuç olarak, aracın kontrolü kaybedilebilir ve kaza riski artar.

▽ **Aşırı devir uyarı lambası (dizel motorlu modeller)**

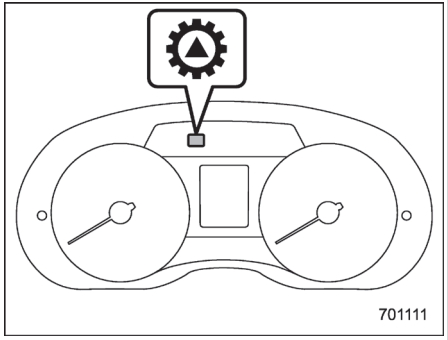

Aşırı devir uyarı lambası

⚠ DİKKAT

Debriyaj pedalına basıp vites kolunu daha küçük bir vites konumuna getirerek vites küçültme prosedürünü gerçekleştirirken, uyarı sistemi, bu konumda debriyaja basılması durumunda aşırı devir yapma olasılığının yüksek olduğunu tespit ederse bir uyarı sinyali duyulacak ve gösterge panelinde sarı renkli bir aşırı devir uyarı lambası yanıp sönecektir. Bu durumda, debriyaj pedalına basmayınız. Debriyaj pedalını basılı tutarken vitesi uygun bir şekilde büyütünüz. Bunu yapmamanız motorun ciddi şekilde hasar görmesine neden olabilir.

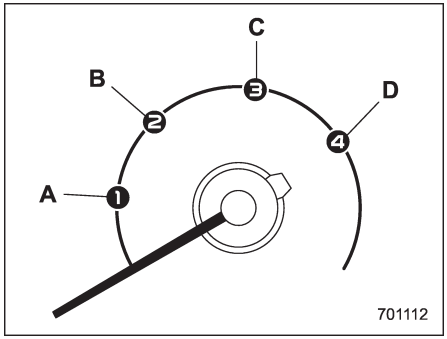

Hız göstergesi düğmesi

A) 1. vites için izin verilen maksimum hız
B) 2. vites için izin verilen maksimum hız
C) 3. vites için izin verilen maksimum hız
D) 4. vites için izin verilen maksimum hız

Her bir vites konumu için izin verilen maksimum hız, hız göstergesi düğmesi üzerinde görüntülenmektedir. Örneğin bir önceki çizimde, aracınızı 1. viteste çalıştırdıktan sonra, hız göstergesinin ibresi “①” işaretli “A” [38 km/h (23 mph)] hızına ulaşmadan önce 2. vitese geçmelisiniz. Bu nedenle, “①” işaretli hız, 1. vites için izin verilen maksimum hız anlamına gelmektedir.

– DEVAMI–

Vites küçültmeden önce, hız göstergesi düğmesi üzerinde, mevcut araç hızı için izin verilen vites konumuna bakınız.

■ Sürüşle ilgili ip uçları

Aracınızı ayağınız debriyaj pedalının üzerinde sürmeyiniz ve dik bir yokuşta kalkarken aracınızı tutmak için debriyajı kullanmayınız. Aksi takdirde debriyaj hasar görebilir.

Sürüş sırasında elinizi sürekli vites kolu üzerinde tutmayınız. Bu durum şanzıman aksamlarına zarar verebilir.

Yavaş trafik, virajlı yollar veya dik yokuşlarda sürüş sırasında araç hızını azaltmak gerektiğinde, motor devri çok düşmeden önce vites küçültünüz.

Dik bir yokuşu inerken, vitesi gerektiği şekilde 5'inci, 4'üncü, 3'üncü veya 2'nci vitese küçültünüz; bu durum aracın hızını güvenli bir hızda tutmanıza ve fren balatası ömrünü uzatmanıza yardımcı olur. Bu şekilde motor, frenleme etkisi sağlar. Yokuş aşağı inerken frenlere aşırı derecede basarsanız, frenlerin aşırı ısınabileceklerini ve düzgün şekilde çalışmayabileceklerini unutmayınız.

Çok seyrek de olsa aracın hızlanması veya kalkışı sırasında motor vuruntu yapabilir. Bu durum bir arızaya işaret etmez.

Manuel şanzıman - 5 İleri

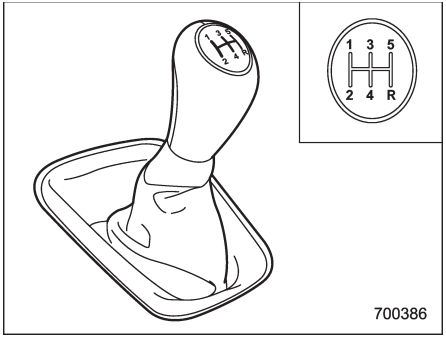

Bu manuel şanzıman; tam senkromeçli, 5-ileri vitesli ve 1-geri vitesli bir şanzımandır. Vites değiştirme düzeni, vites topuzu üzerinde gösterilmektedir. 5. vitesten geri vitese geçiş sırasında, vites kolunu ilk önce boş konuma, daha sonra geri konuma getiriniz.

Vites değiştirmek için, debriyaj pedalına sonuna kadar basınız, vitesi dilediğiniz konuma alınız ve debriyaj pedalından ayağınızı yavaş yavaş kaldırınız. Vitese geçişlerde zorluk yaşanıyorsa, şanzımanı boşa alınız, ayağınızı debriyaj pedalından bir an için çekiniz ve daha sonra tekrar deneyiniz.

⚠ UYARI

- **Aracınızı debriyaj devre dışıyken (debriyaja basılı şekilde) veya vites kolu boş konumdayken sürmeyiniz. Her iki durumda da motor freni etkisi görülmez ve sonuç olarak kaza riski ciddi oranda artar.**
- **Aracı çalıştırırken debriyaja aniden basmayınız (yani, debriyaj pedalını bırakınız).**
  Bunu yapmanız, aracın beklenmedik bir şekilde hızlanmasına veya şanzımanın arızalanmasına neden olabilir.

⚠ DİKKAT

Geri vitese SADECE araç tam olarak dururken getiriniz. Araç hareket ederken vitesi geriye takmaya çalışmak şanzımana hasar verebilir.

■ Vites geçişleri

▼ Tavsiye edilen vites geçişleri

Normal sürüş sırasında yakıt ekonomisi ve araç performansı bakımından en iyi koşullar, aşağıdaki tablolarda listelenen hızlarda vites geçişi yaparak sağlanır.

Vites yükseltme (Çift Kademe DÜŞÜK konumu)	km/s (mil/s)
1.'den 2.'ye	24 (15)
2.'den 3.'ye	40 (25)
3.'den 4.'ye	65 (40)
4.'den 5.'ye	73 (45)

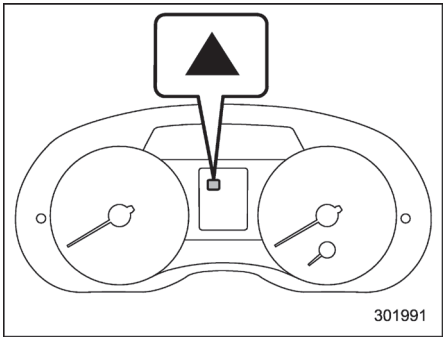

Vites büyütme göstergesi, sürücüye vites büyütme zamanını bildirmek için yanar.

Vites büyütme göstergesi etkinleştirilebilir veya devre dışı bırakılabilir. Detaylar için, "Vites büyütme gösterge lambası (MT modeller)" F3-28 konusuna bakınız.

▼ İzin verilen maksimum hızlar

Aşağıdaki tablolar her bir farklı dişli için mümkün olan maksimum hızları gösterir. Bu devir seviyesi aşılırsa devir göstergesi ibresi kırmızı alana girecektir.

Ani hızlanmanın gerektiği durumlar haricinde, devir göstergesinin ibresi kırmızı alandayken araç sürülmemelidir. Bu uyarıyı dikkate almamak, aşırı motor aşınmasına ve kötü bir yakıt ekonomisine sebep olabilir.

– DEVAMI–

Vites	FWD modeller	XV hariç AWD modeller			XV	
		Tek kademe	Çift kademe		Çift kademe	
			LO (YAVAŞ)	HI (YÜKSEK)	LO (YAVAŞ)	HI (YÜKSEK)
1. vites	44 (27)	44 (27)	30 (18)	44 (27)	31 (19)	46 (28)
2. vites	81 (50)	81 (50)	56 (34)	81(50)	58 (36)	84 (52)
3. vites	118 (73)	118 (73)	81 (50)	118 (73)	87 (54)	126 (78)
4. vites	158 (98)	158 (98)	109 (67)	158 (98)	109 (67)	159 (98)
5. vites	208 (129)	208 (129	143 (88)	208 (129)	137 (85)	198 (123)

NOT

Verilen hız limitlerini hiçbir zaman aşmayınız.

⚠ UYARI

Vites küçültürken, aracın seçilecek vites için izin verilen maksimum hızı aşan bir hızda seyretmediğinden emin olunuz. Bu uyarıyı dikkate almamak, motorun aşırı devir yapmasına ve bunun sonucunda motor hasarına neden olabilir. Ayrıca, araç kaygan bir yüzey üzerinde yol alırken motor freninin aniden uygulanması tekerleğin kilitlenmesine neden olabilir; sonuç olarak, aracın kontrolü kaybedilebilir ve kaza riski artar.

■ Sürüşle ilgili ip uçları

Aracınızı ayağınız debriyaj pedalının üzerinde sürmeyiniz ve dik bir yokuşta kalkarken aracınızı tutmak için debriyajı kullanmayınız. Aksi takdirde debriyaj hasar görebilir. Sürüş sırasında elinizi sürekli vites kolu üzerinde tutmayınız. Bu durum şanzıman aksamlarına zarar verebilir.

Yavaş trafik, virajlı yollar veya dik yokuşlarda sürüş sırasında araç hızını azaltmak gerektiğinde, motor devri çok düşmeden önce vites küçültünüz.

Dik bir yokuşu inerken, vitesi gerektiği şekilde 4., 3. veya 2. vitese küçültünüz; bu durum aracın hızını güvenli bir hızda tutmanıza ve fren balatası ömrünü uzatmanıza yardımcı olur.

Bu şekilde motor, frenleme etkisi sağlar. Yokuş aşağı inerken frenlere aşırı derecede basarsanız, frenlerin aşırı ısınabileceklerini ve düzgün şekilde çalışmayabileceklerini unutmayınız.

Çok seyrek de olsa aracın hızlanması veya kalkışı sırasında motor vuruntu yapabilir. Bu, bir arıza olduğu anlamına gelmez.

Çift kademe (mevcut ise)

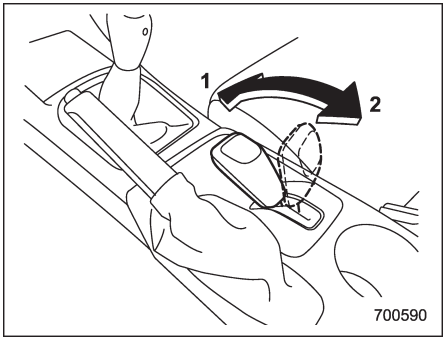

1) **HI (YÜKSEK) konum:**
Normal sürüş için.
2) **LO (DÜŞÜK) konum:**
Dik bir yokuşu çıkmak veya kum üzerinde sürüş gibi HI konumundakinden daha fazla sürüş gücü isteyen koşullarda kullanmak için.

HI konumundan LO konumuna veya tam tersi şekilde geçiş yapmak için, gaz pedalını bırakınız, debriyaj pedalına sonuna kadar basınız, vitesi geçiriniz ve ayağınızı pedaldan yavaş yavaş kaldırınız.

LO konumunun, araca bir römork takılı haldeyken dik bir yokuşta kalkış sırasında kullanılması tavsiye edilir.

⚠ DİKKAT

Seçme kolu “HI” (Yüksek) ile “LO” (Düşük) arasındaki “boş” konumda durursa, ayağınızı gaz pedalından çekiniz ve debriyaj pedalına sonuna kadar basıp vites kolunu tam olarak istenen konuma geçiriniz.

Sürekli değişken şanzıman

Sürekli değişken şanzıman elektronik olarak kontrol edilir ve 1 geri vitesi bulunan sistemin ileri vites kısıtlaması yoktur. Bazı modellerde, ayrıca manuel bir mod veya bir "L" konumu bulunmaktadır.

⚠ UYARI

Gaz pedalına basarken vites kolunu "P" veya "N" konumundan "D" veya "R" konumuna getirmeyiniz. Bu, aracın ileri veya geri doğru ani hareketine neden olabilir.

⚠ DİKKAT

- **Araç tamamen durduktan sonra, vites kolunu "P" veya "R" konumuna alınız. Araç hareket ederken vites değişimi şanzımana zarar verebilir.**
- **Frene basılırken veya tekerleklerin altına takoz yerleştirildiğinde, "N" veya "P" konumu dışındaki konumlarda motor devrini beş saniyeden uzun bir boyunca yükseltmeyiniz. Bu, şanzıman yağının aşırı ısınmasına neden olur.**
- **Araç tamamen durana kadar, ileri viteslerden "R" konumuna veya tersine bir değişim yapmayınız. Bu tip bir vites değişimi şanzımana zarar verebilir.**
- **Aracı park ederken, ilk olarak park frenini devreye sokunuz ve daha sonra vites kolunu "P" konumuna alınız. Vites kolu "P" konumu dışında bir konumdayken aracı uzun süre park etmekten kaçınınız, bu, akünün bitmesine neden olabilir.**

NOT

• Şanzıman yağı değiştirildikten hemen sonra, otomatik şanzımanın kullanımının farklı olduğunu hissedebilirsiniz. Bunun nedeni şanzımanın aracın bulunduğu koşula uygun şekilde vites değiştirmesini sağlayan dahili bilgisayarın topladığı ve sakladığı bilgilerin silinmesi veya geçerliliğini kaybetmesidir. Araç bir süre daha kullanılmaya devam ederse en uygun vites değişimine geri dönülür.

• CVT şanzımanlı araçlarla yapılan sürüşlerde, römork çekme, dik yokuş tırmanme vs. gibi zorlu koşullar altında motor devri veya araç hızı otomatik olarak düşürülebilir. Bu arıza olduğu anlamına gelmez. Bu ilginç durum, aracın soğutma performansından sorumlu olan motor kontrolü özelliğinden kaynaklanmaktadır. Ağır koşul sona erdikten ve motor en iyi soğutma performansını sağlamaya devam edebilecek duruma geldikten sonra motor devri ve araç hızı yeniden normal seviyeye yükseltilir.

Ağır koşullar altında yapılan sürüşlerde azami dikkat sergilenmelidir. Römork çekerken veya dik bir yokuş çıkarken asla önünüzdeki aracı sollamaya kalkışmayınız.

• Sürekli değişken şanzıman (CVT), optimum yakıt tüketimi amacıyla benzersiz bir şanzıman performansı sergileyen tahrik tipi bir şanzıman sistemidir. Değişken sürüş koşullarına bağlı olarak, bazı zamanlarda bir zincirin çalışma sesi duyulabilir, bu durum CVT şanzıman sistemine özgü bir davranıştır.

■ Vites kolu

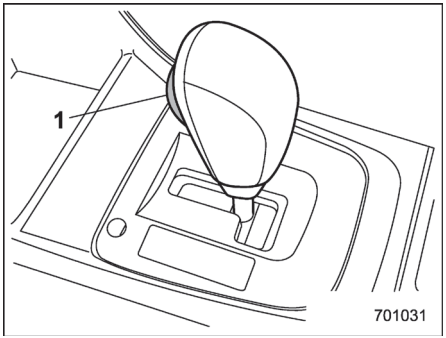

1) Vites kolu düğmesi

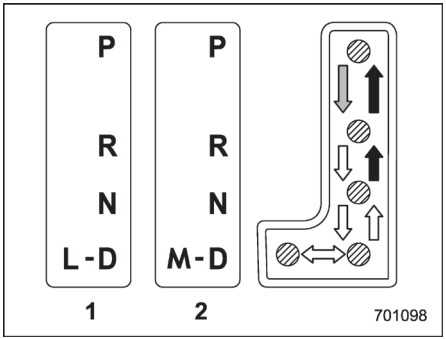

1) "L" konumu bulunan modeller
2) Manuel mod bulunan modeller

➡: Fren pedalına basıp, vites kolu düğmesine basarak vites değiştiriniz

➡: Vites kolu düğmesine basarak vites değiştiriniz.

⇨: Vites kolu düğmesine basmadan vites değiştiriniz.

Vites kolunun "P", "R", "N", "D" olmak üzere dört konumu vardır, ayrıca "L" veya "M" konumu vardır.

▼ P (Park)

Bu konum aracın park edilmesi ve motorun çalıştırılması içindir. Bu konumda, şanzıman mekanik olarak kilitlenerek aracın kayması önlenir.

Aracı park ederken, ilk olarak park frenini sonuna kadar basınız ve daha sonra vites kolunu "P" konumuna alınız. Aracı, yalnızca şanzımanın mekanik sürtünmesi ile tutmayınız.

Vites kolunu "P" konumundan başka bir konuma geçirmek için, fren pedalına sonuna kadar basınız ve daha sonra vitesi değiştiriniz. Bu, çalışma esnasında aracın yalpalamasını engeller.

▼ R (Geri vites)

Bu konum aracın geriye alınması içindir. Vitesi "N" konumundan "R" konumuna almak için, ilk olarak aracı tamamen durdurunuz ve sonra vites kolu düğmesine basarak kolu "R" konumuna alınız.

Kontak anahtarı "LOCK"/"OFF" konumuna getirildiğinde, vites kolu, sadece kısa bir süre için fren pedalına basılarak "N" konumundan "R" konumuna hareket ettirilebilir, ardından hareket imkansız hale gelir. Detaylar için "Vites kilitleme fonksiyonu" F7-24 konusuna bakınız.

▼ N (Boş)

Bu konum, duran bir motorun tekrar çalıştırılması içindir. Bu konumda, şanzıman boştadır yani, tekerlekler ve şanzıman kilitli değildir. Bu nedenle, el freni çekilmemişse ya da fren pedalı basılı değilse, araç en ufak bir eğimde dahi kendi kendine hareket etmeye başlayacaktır.

Şanzıman boşta iken sürüş yapmayınız. Bu durumda motor freninin etkisi olmaz.

⚠ UYARI

Aracı vites kolu "N" (boş) konumda iken kullanmayınız. Bu durumda motor freni etkisi görülmez ve sonuç olarak kaza riski ciddi oranda artar.

NOT

Aracınızı park etmek için motoru durdurduğunuzda vites kolu "N" konumunda ise, vites kolunu ard arda

“R” ve “P” konumuna alamayabilirsiniz. Bu durumda, kontağı “ON” (AÇIK) konumuna alınız. Bu şekilde vites kolunu “P” konumuna alabilirsiniz.

▼ D (Sürüş)

Bu konum normal sürüş içindir. Şanzıman, otomatik ve sürekli olarak, istediğiniz araç hızı ve hızlanmaya göre uygun bir vitese geçiş yapar. Ayrıca, aracınızı yokuş yukarı veya aşağı kullanırken şanzıman, yol seviyesi ile uyum sağlayarak sürüş performansının artırılmasını sağlar ve motor frenine yardımcı olur.

“D” konumunda daha fazla hızlanmaya ihtiyaç duyulduğunda, gaz pedalına sonuna kadar basınız ve bu konumda tutunuz. Şanzıman, otomatik olarak vites küçültecektir. Pedalı bıraktığınızda, şanzıman eski vites konumuna geri döner.

Manuel modu olan modellerde, direksiyon simidinin arka kısmındaki vites seçme kolu düğmelerinden biri, “D” konumunda sürüş yaparken, kullanılırsa şanzıman geçici olarak manuel moda geçer. Bu modda, vites kolu düğmelerini kullanarak vitesi herhangi bir konuma alabilirsiniz. Manuel mod ile ilgili detaylar için, “Manuel mod seçimi” F7-22 konusuna bakınız. Araç hızı sabitlendikten sonra, şanzıman normal sürüş için manuel moddan tekrar “D” konumuna döner.

■ Manuel mod seçimi (mevcutsa)

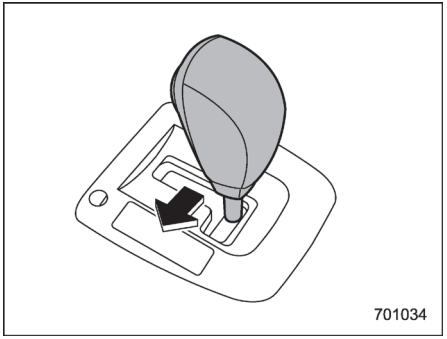

Araç park veya hareket halindeyken, manuel moda geçiş yapmak için vites kolunu “D” konumundan “M” konumuna getiriniz.

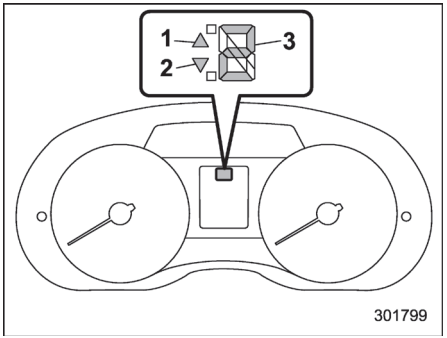

1) Vites büyütme göstergesi
2) Vites küçültme göstergesi
3) Vites konumu göstergesi

Manuel mod seçildiğinde, gösterge tablosundaki vites konumu göstergesi ve vites yükseltme göstergesi ve/veya vites küçültme göstergesi yanar. Vites konumu göstergesi 1.-6.vites aralığında seçilen vitesi gösterir. Vites yükseltme ve vites küçültme göstergeleri vites değişiminin mümkün olup olmadığını gösterir. Vites büyütme göstergesi “▲” yanar durumda iken, vites büyütme mümkündür. Vites küçültme göstergesi “▼” yana durumda iken, vites küçültme mümkündür. Her iki gösterge de yanar durumda iken, hem vites büyütme hem de vites küçültme mümkündür. Araç durduğunda (örneğin, trafik ışıklarında), vites yükseltme ve vites küçültme göstergeleri söner.

Vites değişimi, direksiyon simidi arkasındaki vites seçme mandalları kullanılarak yapılabilir.

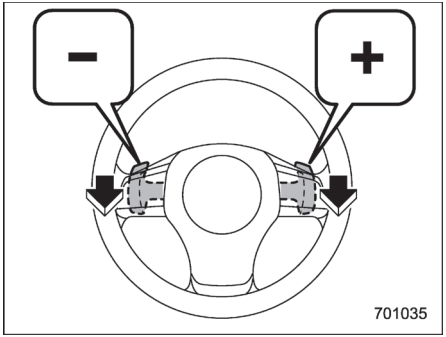

Bir üst vites konumuna geçmek için, üzerinde “+” olan vites svicini çekiniz. Bir alt vites konumuna geçmek için, üzerinde “-” olan vites svicini çekiniz.

Manuel modu devreden çıkarmak için, vites kolunu “M” konumundan “D” konumuna getiriniz.

⚠ DİKKAT

Vites mandallarının üzerine hiçbir şey koymayınız. Aksi takdirde, istem dışı vites geçişi yapılabilir.

NOT

Aşağıdakileri dikkatlice okuyunuz ve manuel modu kullanırken aklınızda bulundurunuz.

- **Motor devri çok yüksek iken, vites küçültmeye çalışırsanız, devir göstergesi iğnesi kırmızı bölgeye gireceğinden, bip sesi devreye girerek vites küçültmenin mümkün olamayacağını size bildirir.**
- **Araç hızı çok düşük iken, vites yükseltmeye çalışırsanız şanzıman tepki vermez.**
- **Vites mandalını hızlıca iki kez kullanarak hızlı vites değişimi (örneğin, 4. vitesten 2. vitese veya 2. vitesten 4. vitese) yapabilirsiniz.**
- **Araç durduğunda şanzıman otomatik olarak 1.vitesi seçer.**
- **Şanzıman yağının sıcaklığı çok yükselirse, gösterge panelinde “AT OIL TEMP” (OTOMATİK ŞANZIMAN YAĞI SICAKLIĞI) uyarı lambası yanacaktır. Derhal aracınızı güvenli bir yerde durdurunuz ve uyarı lambası sönene kadar motoru rölantide çalıştırınız.**

■ “L” konumunun seçilmesi (mevcutsa)

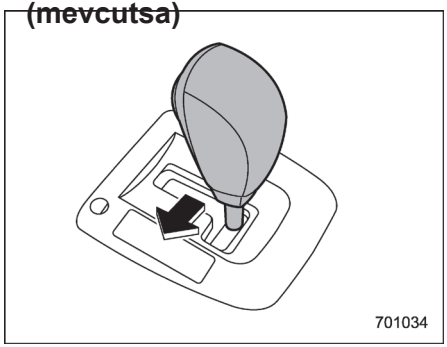

“L” konumu, araç yokuş aşağı sürülürken motor frenini uygulamak için kullanılır. Bu modu seçmek için, vites kolunu “D” konumundan “L” konumuna getiriniz.

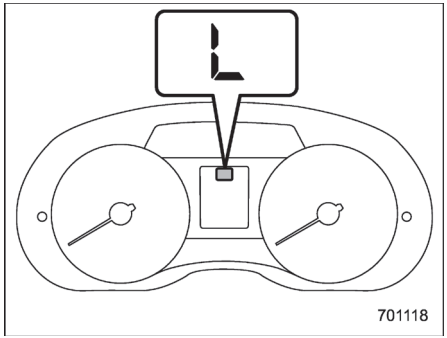

Konum seçilince, gösterge panelinde

“L” göstergesi yanacaktır.

“L” konumundan çıkmak için, vites kolunu “D” konumuna getiriniz.

■ Vites kilitleme fonksiyonu

Vites kilitleme fonksiyonu, vites kolunun hatalı bir şekilde çalışmasını önlemeye yardımcı bir sistemdir.
● Kontak anahtarı “ON” konumuna getirilmeden ve fren pedalına basılmadan vites kolu çalıştırılamaz.
● Fren pedalına basılmadan, vites kolu “P” konumundan farklı bir konuma getirilemez. İlk önce fren pedalına basınız, ardından vites kolunu kullanınız.
● Sadece vites kolu “P” konumundayken kontak anahtarını “ACC” konumundan “LOCK/OFF” konumuna getirebilir ve kontak anahtarını yuvasından çıkartabilirsiniz.
● Vites kolu “N” konumundayken kontak anahtarı “LOCK/OFF” konumuna getirilirse, kısa bir süre için vites kolu “P” konumuna getirilemez. Bu nedenle, kontak anahtarını “LOCK/OFF” konumuna getirdikten hemen sonra fren pedalına basarak vites kolunu “P” konumuna getiriniz.

▼ Vites kilidinin açılması

Vites kolu kullanılamıyorsa, kontak anahtarını yeniden “ON” konumuna getiriniz ve fren pedalı ile vites kolu düğmesine basarak vites kolunu “P” konumuna getiriniz.

Bunları yaptıktan sonra da vites kolu kullanılamıyorsa, aşağıdaki adımları izleyiniz.
● **Vites kolu “P” konumundan “N” konumuna getirilemiyorsa:** “Vites kilidi açma düğmesini kullanarak vites kilidini açma” F7-24 konusuna bakınız.
● **Vites kolu “N” konumundan “R” veya “P” konumuna getirilemiyorsa:** Kontak anahtarını “ACC” konumuna aldıktan sonra 60 saniye içinde, vites kolu düğmesine ve fren pedalına basarak vites kolunu “P” konumuna getiriniz.

Yukarıdaki adımları takip etmek zorunda kalmışsanız, vites kilitleme sisteminde (veya araç kontrolü sisteminde) bir arıza söz konusu olabilir. Böyle bir durumda mümkün olan en kısa zamanda SUBARU servisinizle temasa geçmenizi tavsiye ederiz.
Yukarıdaki işlemleri yaptıktan sonra da vites kolu hareket ettirilemiyorsa, “Vites kilidini açma düğmesini kullanarak vites kilidinin açılması” F7-24 konusuna bakınız.

▼ Vites kilidi açma düğmesini kullanarak vites kilidinin açılması

Vites kilidini açmak için aşağıdaki işlemleri uygulayınız.
1. Park frenini devreye sokunuz ve motoru durdurunuz.

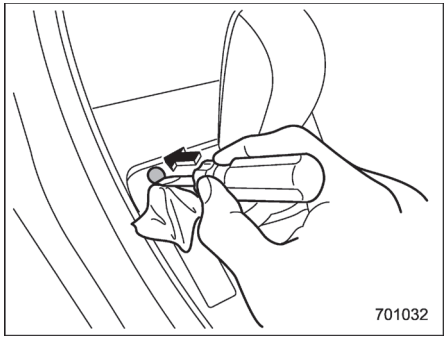

2. Düz başlı bir tornavidanın ucunu vinil bant veya bir bez parçası ile sarıp vites kilidi kapağını kaldırmak için bunu kullanınız. Vites kilidini açma düğmesi, vites kilidi kapağının altında bulunur.

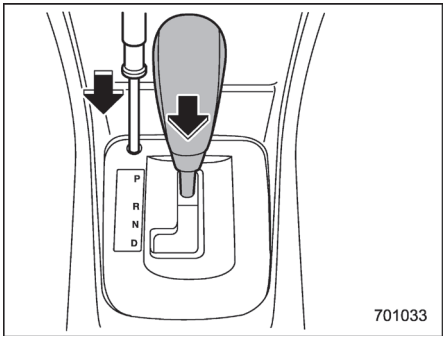

3. Fren pedalına basılı tutarak deliğe bir tornavida sokunuz, tornavidayı kullanarak vites kilidini açma düğmesine basınız ve vites kolunu çıkarınız.

Bunları yaptıktan sonra da vites kolu kullanılamıyorsa, vites kilitleme sisteminde bir arıza söz konusu olabilir. Böyle bir durumda mümkün olan en kısa zamanda SUBARU servisinizle temasa geçmenizi tavsiye ederiz.

■ Sürüşle ilgili ip uçları

● Araç “D” veya “R” konumunda durdurulduğunda daima frene basınız veya park frenini devreye sokunuz.

● Aracınızı park ederken daima park frenine basınız. Aracı, yalnızca şanzımanın mekanik sürtünmesi ile tutmayınız.

● “D” konumunu kullanarak aracı bir yokuşta sabit şekilde tutmayınız. Bunun yerine frene basınız.

● Çok seyrek de olsa aracın hızlanması veya kalkışı sırasında motor vuruntu yapabilir.
Bu, bir arıza olduğu anlamına gelmez.

Hidrolik direksiyon

■ Hidrolik direksiyonu olan modeller

Direksiyon simidi, hidrolik pompadan destek alır. Hidrolik direksiyon sistemi sadece motor çalışmakta iken çalışır. Motor durduğu veya sistem görevini yapmadığı için hidrolik direksiyon yardımını kaybederseniz direksiyonu yine kullanabilirsiniz fakat bu durumda daha fazla güç harcamanız gerekir.

⚠ DİKKAT

Direksiyon simidini, sağa veya sola doğru tamamen kilitli konuma getirip 5 saniyeden fazla tutumayınız. Hidrolik direksiyon pompası zarar görebilir.

NOT

Motor çalışmaya başlatıldıktan hemen sonra ve motor henüz ısınmadan önce motor bölmesinin sağ ön bölgesinde yer alan hidrolik direksiyon pompasına yakın bölgelerden bir gürültü duyabilirsiniz. Bu gürültü normaldir. Hidrolik direksiyon sisteminde bir arıza olduğunu göstermez.

– DEVAMI–

■ Elektrikli hidrolik direksiyonu olan modeller

Direksiyon simidi, elektrikli bir motordan hidrolik destek alır. Hidrolik direksiyon sistemi sadece motor çalışmakta iken çalışır.

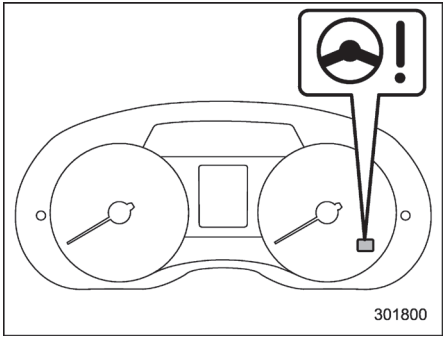

Hidrolik direksiyon uyarı lambası

Kontak anahtarı “ON” (AÇIK) konumuna alındığında, gösterge panelindeki hidrolik direksiyon uyarı lambası yanarak, sürücüye uyarı sisteminin doğru şekilde çalıştığını bildirir. Daha sonra motor çalıştırılırsa, uyarı lambası söner ve sürücüye hidrolik direksiyon sisteminin normal çalıştığını bildirir.

⚠ DİKKAT

Hidrolik direksiyon uyarı lambası yanarken direksiyon simidi kullanıldığında daha fazla direnç olabilir. En yakın SUBARU servisine kadar aracı sürmenizi ve aracı derhal kontrol ettirmenizi tavsiye ederiz.

NOT

Direksiyon simidi aşağıdaki şekillerde çalışıyorsa hidrolik direksiyon kontrol sistemi, kumanda bilgisayarı ve tahrik motoru gibi sistem bileşenlerinin aşırı ısınmasını önlemek için hidrolik desteği geçici olarak sınırlandırabilir.

● Paralel park etme işlemi sırasında direksiyon simidinin sık aralıklarla döndürülmesi gibi durumlarda direksiyon simidi sık sık kullanılır ve araç aşırı düşük hızda dönüş yaparken keskin bir şekilde döndürülür.

● Direksiyon simidi uzun bir süre sonuna kadar döndürülmüş halde kalır.

Bu esnada, direksiyonda daha fazla direnç olacaktır. Ancak, bu bir arıza olduğu anlamına gelmez. Direksiyon simidi bir süre kullanılmadıktan ve hidrolik direksiyon kontrol sistemi soğuma şansı bulduktan sonra normal direksiyon kuvveti geri gelecektir. Ancak, hidrolik direksiyon, hidrolik desteğin çok sık sınırlandırılmasına neden olacak standart dışı bir şekilde çalışıyorsa bu, hidrolik direksiyon kontrol sisteminin arızalanmasına neden olabilir.

Frenleme

■ Frenleme ile ilgili ipuçları

⚠ UYARI

Sürüş sırasında ayağınızı sürekli olarak fren pedalının üstünde tutmayınız. Bu, frenlerin fazla ısınmasına ve fren pabuçlarının ve balatalarının gereksiz yere aşınmasına neden olabilir.

▼ Frenler ıslandığı zaman

Aracı yağmurda veya yıkadıktan sonra sürerken frenler ıslanabilir.
Bunun sonucu olarak durma mesafesi uzar. Frenleri kurutmak için aracınızı güvenli bir hızda sürünüz ve bir yandan da frenlerin ısınması için fren pedalına hafifçe basınız.

▼ Motor freninin kullanılması

Ayak freniyle birlikte motor frenini de kullanmayı unutmayınız. Yokuş aşağı inerken sadece ayak frenini kullanırsanız fren balataları çok ısınarak fren hidroliğinin ısınmasına neden olur. Bunu önlemek için daha düşük bir vitese geçiniz.

▼ Lastik patladığında fren yaparken

Lastik patladığı zaman frene aniden basmayınız. Bu, aracın kontrolünü kaybetmenize yol açabilir. Bir yandan hızı kademeli olarak azaltırken düz gitmeye devam ediniz. Sonra yoldan çıkarak güvenli bir yerde durunuz.

■ Fren sistemi

▼ İki ayrı devre

Aracınız iki ayrı devreli fren sistemine sahiptir. Her bir devre, tekerleklere çaprazlamasına kontrol eder. Fren sistemi devrelerinden biri arızalandığında sistemin diğer yarısı çalışmaya devam eder. Devrelerden birinin çalışmadığı durumda fren pedalı yer döşemesine daha fazla yaklaşır ve pedala daha sert basmak gerekir. Ayrıca aracın durma mesafesi de uzar.

▼ Fren servosu

Fren servosu frenleri takviye etmek için motor manifold vakumunu kullanır. Sürüş sırasında motoru durdurmayınız çünkü bu durumda fren servosu devre dışı kalır ve aracınızın fren gücü azalır.

Fren servosu tamamen çalışamaz duruma gelse bile frenler çalışmaya devam eder. Ancak bu durum meydana geldiğinde pedala normalden daha hızlı ve daha sert basmanız gerekir ve ayrıca aracın durma mesafesi de uzar.

▼ Fren desteği sistemi

⚠ UYARI

Fren desteği sistemine çok fazla güvenmeyiniz. Bu sistem araca sahip olduğunun üzerinde bir frenleme kapasitesi sağlayan bir sistem değildir. Sürüş esnasında aracınızın hızına ve güvenlik mesafesine çok dikkat ediniz.

⚠ DİKKAT

Ani frenleme yapmanız gerekiyorsa, fren desteği sistemini etkin hale getirmek için fren pedalına güçlü bir şekilde basmaya devam ediniz.

Fren desteği sistemi, sürücü yardım sistemlerinden biridir. Sürücü fren pedalına yeterince güçlü bir şekilde basamadığında veya fren kuvveti yetersiz olduğunda fren kuvvetinin artırılmasını sağlar. Fren desteği sistemi, fren kuvvetini sürücünün fren pedalına basma hızına göre ayarlar.

– DEVAMI–

NOT

Fren pedalına ani veya çok güçlü bir şekilde basarsanız, aşağıdakiler meydana gelir. Ancak bunlar meydana gelse bile, herhangi bir arıza olduğunu göstermez ve fren destek sistemi düzgün bir şekilde çalışır.

- **Fren pedalının daha az bir güçle, daha fazla bir frenleme gücü meydana getirdiğini hissedebilirsiniz.**
- **Motor bölmesinde ABS sisteminin çalıştığını duyabilirsiniz.**

■ Disk fren balatalarının aşınma uyarısı göstergeleri

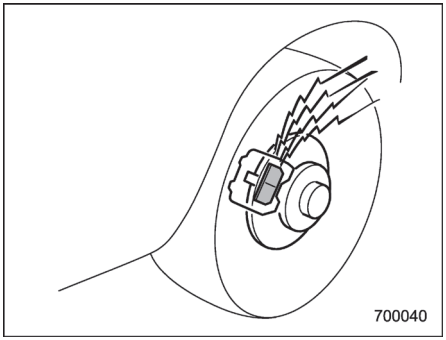

Fren diski üzerindeki balata aşınması uyarı göstergeleri fren balataları aşındığı zaman uyarı sesi çıkartır.

Frenleme sırasında fren balatalarından tıkırtı veya kazıntı sesi gelirse aracınızı en kısa sürede bir SUBARU servisine kontrol ettiriniz.

ABS (Kilitlenme Önleyici Fren Sistemi)

ABS sistemi, kaygan yollarda veya ani frenlemelerde ortaya çıkabilecek tekerlek kilitlenmelerine engel olur. Böylece tekerlek kilitlenmesinden kaynaklanan direksiyon hakimiyeti kaybı ve aracın sağa sola kayması önlenmiş olur.

ABS sistemi çalışırken bir tıkırtı sesi duyabilirsiniz veya fren pedalında hafif bir titreme hissedilebilir. Bu, ABS'nin çalışması sırasında ortaya çıkan normal bir durumdur.

ABS sistemi, aracın hızı yaklaşık 10 km/s'nin altında iken çalışmaz.

⚠ UYARI

Sürüş sırasında daima olabildiğinizce dikkatli davranınız - ABS'li bir araç kullandığınız için kendinize duyacağınız aşırı güven ciddi bir kazaya yol açabilir.

⚠ DİKKAT

- **ABS, duruş mesafesini her zaman kısaltmaz. Bu nedenle, önünüzdeki araçla aranızda güvenli bir mesafe bırakınız.**

- **Bozuk satıhlı yollarda, mıcırlı yollarda, buzlu yollarda veya yeni yağmış derin karın üzerinde aracı sürerken ABS'li aracın duruş mesafesi ABS'siz aracınkinden daha uzun olabilir. Bu nedenle aracınızı bu koşullar altında sürerken hızınızı azaltınız ve diğer araçlarla aranızda güvenli bir mesafe bırakınız.**
- **Lastik zincirleri takıldığı zaman, ABS sistemi olan bir aracın durma mesafesi bu sistemi olmayan bir araçtan daha fazla olabilir. Hızınızı azaltıp önünüzdeki araçlar aranızda güvenli bir mesafe bırakınız.**
- **ABS'nin çalıştığını hissettiğiniz zaman fren pedalına sabit bir kuvvetle basmalısınız.**
  Fren pedalını pompalamayınız çünkü pompalamak, ABS sistemini devreden çıkarabilir.

■ ABS sisteminin kendi kendine kontrolü

Araç çalıştırıldıktan hemen sonra, fren pedalında ABS devreye girdiğinde meydana gelen titreşime benzer bir titreşim hissedebilirsiniz ve ayrıca ABS'nin çalışma sesini motor bölmesinden duyabilirsiniz. Bu, ABS sisteminin otomatik çalışma testinden kaynaklanır ve anormal bir durum olduğunu göstermez.

■ ABS uyarı lambası

"ABS uyarı lambası" ☞F3- 19 konusuna bakınız.

Elektronik Fren Kuvveti Dağılımı (EBD) sistemi

EBD sistemi, frenleme kuvvetini büyük bir bölümünü arka frenlerin sağlamasına izin vererek frenlerin etkinliğini en üst düzeye çıkarır. Sistem, frenleme kuvvetinin arka tekerleklere dağılımını aracın yük durumuna ve hızına bağlı olarak ayarlamak suretiyle çalışır.

EBD sistemi, ABS sistemine entegre edilmiş olup frenleme kuvvetinin dağılımının optimum şekilde yapmak olan görevini ABS sisteminin bazı parçalarını kullanarak yerine getirir. EBD tarafından kullanılmakta olan ABS parçalarından herhangi biri bozulursa EBD sistemi de, çalışmasını durdurur.

EBD sistemi, ABS sistemine entegre edilmiş olup frenleme kuvvetinin dağılımının optimum şekilde yapmak olan görevini ABS sisteminin bazı parçalarını kullanarak yerine getirir. EBD tarafından kullanılmakta olan ABS parçalarından herhangi biri bozulursa EBD sistemi de, çalışmasını durdurur.

– DEVAMI–

■ EBD sistemi çalışmadığı zaman yapılacaklar

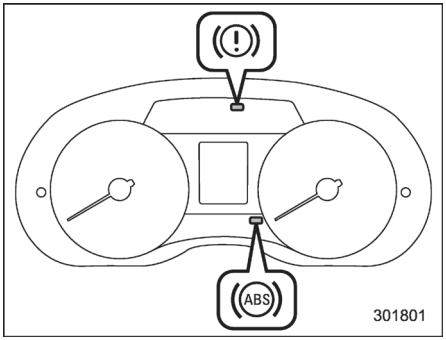

EBD sisteminde bir arıza olursa sistem çalışmasını durdurur ve fren sistemi uyarı lambası ile ABS uyarı lambası aynı anda yanar.

Sürüş sırasında fren sistemi uyarı lambası ve ABS uyarı lambası aynı anda yanarsa EBD sistemi arızalı olabilir.
EBD sistemi çalışmasa bile klasik fren sistemi hala görevini yapar.
Ancak frenler her zamankinden daha sert uygulandığı zaman ve bu nedenle aracın hareketini kontrol etmek bir miktar zorlaştığı zaman arka tekerleklerin kilitlenmeye eğilimi artar.

Fren sistemi uyarı lambası ve ABS uyarı lambası aynı anda yanarsa aşağıdaki prosedürü uygulayınız:

1. Aracı en yakın emniyetli, düz yerde durdurunuz.

2. Motoru durdurunuz, park frenini devreye sokunuz ve sonra tekrar çalıştırınız.

3. Ayağınızı park freninden çekiniz. Uyarı lambalarının her ikisi de sönerse EBD sistemi arızalı olabilir. En yakın SUBARU servisine kadar aracı sürmenizi ve sistemi kontrol ettirmenizi tavsiye ederiz.

4. Her iki uyarı lambası tekrar yanar ve motor çalışmaya başlatıldıktan sonra yanık kalırsa motoru tekrar durdurunuz, park frenine basınız ve fren hidrolik seviyesini kontrol ediniz. “Fren hidroliği” F11- 26 konusuna bakınız.

5. Fren hidroliği seviyesi “MIN” (BOŞ) işaretinin altında değilse EBD sistemi arızalı olabilir. En yakın SUBARU servisine kadar aracı sürmenizi ve sistemi kontrol ettirmenizi tavsiye ederiz.

6. Fren hidroliği seviyesi “MIN” (BOŞ) işaretinin altında ise aracı SÜRMEYİNİZ.
Sürmek yerine aracı en yakın SUBARU servisine çektirmenizi tavsiye ederiz.

⚠ UYARI

- **Fren sistemi uyarı lambası yanıyorken aracı kullanmak tehlikelidir.
Bu, fren sisteminin doğru çalışmadığını gösterebilir. Lamba yanmaya devam ederse frenleri derhal bir SUBARU servisine kontrol ettirmenizi tavsiye ederiz.**
- **Frenlerin doğru çalışmadığına dair en ufak bir şüpheniz varsa aracı kullanmayınız.
Aracınızı tamir için en yakın SUBARU servisine çektirmenizi tavsiye ederiz.**

Araç Dinamiği Kontrol sistemi

⚠ UYARI

Sürüş sırasında her zaman olabildiğince dikkatli davranınız; Araç Dinamiği Kontrol sistemi bulunan bir araç kullandığınız için kendinize duyacağınız aşırı güven ciddi bir kazaya yol açabilir.

⚠ DİKKAT

- **Aracınız Araç Dinamiği Kontrol sistemi ile donatılmış olsa bile karla kaplı veya buzlu yollarda aracı sürerken kış lastikleri veya kar zinciri kullanılmalıdır; bunlara ek olarak aracın hızı oldukça düşürülmelidir. Sadece Araç Dinamiği Kontrol sistemine sahip olmak aracın her durumda kazaları atlatacağı garantisini vermez.**
- **Araca kar zinciri takıldığı zaman Araç Dinamiği Kontrol sisteminin etkinliği azalır ve aracı bu tür şartlarda sürerken bu husus hesaba katılmalıdır.**
- **Araç Dinamiği Kontrol sisteminin devreye sokulması, geçilmekte olan yolun yüzeyinin kaygan olduğunun bir göstergesidir; Araç Dinamiği Kontrol sistemine sahip olmak her zaman ve her şart altında aracın tam kontrolünü elinizde bulunduracağınızın garantisi olmadığından dolayı bu sistemin devreye sokulması, aracın hızının oldukça düşürülmesi gerektiğinin bir işareti olarak görülmelidir.**
- **Araç Dinamiği Kontrol sistemi bulunan bir araçtan süspansiyon parçaları, direksiyon parçaları veya bir dingil çıkartılacağı zaman yetkili bir SUBARU servisine o sistemi kontrol ettirmenizi tavsiye ederiz.**
- **Araç Dinamiği kontrol sisteminin doğru çalışmasını sağlamak üzere aşağıdaki önlemler alınmalıdır:**
  - **Dört tekerleğe aynı ebat, tip ve markada lastik takılmalıdır. Dahası, aşınma miktarı dört lastikte deaynı olmalıdır.**
  - **Lastik hava basıncını, kapı sütununa yapıştırılan etiket üzerinde belirtilen seviyelerde tutunuz.**
  - **Patlak bir lastiği değiştirdiğinizde yerine sadece geçici stepne kullanınız. Geçici stepne kullanımı esnasında Araç Dinamikler Kontrol sisteminin performansı düşecektir, sürüş esnasında bu durumu göz önünde bulundurunuz.**
- **Uyumlu olmayan lastikler kullanılırsa, Araç Dinamiği Kontrol sistemi doğru çalışmayabilir.**
- **Araç Dinamiği Kontrol sistemi, frenleri ve motor gücünü kontrol altında tutmak suretiyle, kayma gibi dengesiz araç hareketlerinin önlenmesine yardımcı olur. Çok gerekmedikçe Araç Dinamiği Kontrol sistemini devre dışı bırakmayınız. Sistemi mutlaka devre dışı bırakmanız gerekiyorsa, yol yüzeylerine göre aracınızı oldukça dikkatli kullanınız.**

Kaygan bir zeminde ve/veya dönüşlerde ve/veya ani manevralarda patinaj çekme ve/veya kayma durumunda, Araç Dinamiği Kontrol sistemi,

– DEVAMI–

çekiş gücünü korumak ve direksiyon kontrolünü sağlamak için motor devrini ve tekerleklerin frenleme kuvvetini ayarlar.

● **Çekiş Kontrol Fonksiyonu**
Çekiş kontrol fonksiyonu kaygan yol yüzeylerinde tahrik tekerleklerinin patinaj yapmalarını önleyerek bu suretle çekişin ve direksiyon hakimiyetinin sağlanmasına yardımcı olmak için tasarlanmıştır.
Bu fonksiyonun devreye girmesi Araç Dinamiği Kontrolü çalışması gösterge lambasının sürekli yanması ile gösterilir.

● **Kayma Önleme Fonksiyonu**
Kayma önleme fonksiyonu yön değiştirme sırasında tekerleklerin yanlara kayma eğilimini önleyerek aracın sağa veya sola kaymadan sürülebilmesini sağlamaya yardımcı olmak için tasarlanmıştır. Bu fonksiyonun devreye girmesi Araç Dinamiği Kontrolü çalışması gösterge lambasının yanıp sönmesi ile gösterilir.

NOT

● **Araç Dinamiği Kontrol sistemi, aşağıdaki koşullar ortaya çıktığında normal olarak görülebilir.**
- **Fren pedalının birden çekildiği hissedilirse.**
- **Araç veya direksiyon simidi hafifçe titrerse.**
- **Motoru çalıştırırken ve motoru çalıştırdıktan sonra kalkış esnasında motor bölmesinden kısa bir çalışma sesi duyulursa.**
- **Motoru çalıştırdıktan sonra, sürüş sırasında fren pedalında titreme olursa.**

● **Aşağıda sıralanan durumlarda araç, sürücünün hissettiğinden daha fazla patinaj yapıyor olabilir. O nedenle Araç Dinamiği Kontrol sistemi devreye girebilir. Bu şekilde devreye girmesi sistemin arızalı olduğunu göstermez.**
- **mıcır kaplı veya tekerlek izi olan yollarda**
- **son kat kaplaması yapılmamış yollarda**
- **araç bir römork çekerken**
- **araca kar lastikleri veya kış lastikleri takılmışken**

● **Araç Dinamiği Kontrol sisteminin devreye girmesi, direksiyon simidinin kullanılmasının normal şartlar altındakine kıyasla biraz farklı hissedilmesine neden olur.**
● **Aracınızda Araç Dinamiği Kontrol sistemi bulunsa dahi, virajlara yaklaşırken aracın hızının azaltılması her zaman önemlidir. Tekerlek değişimi yapmadan önce mutlaka motoru durdurunuz. Bunu yapmazsanız, Araç Dinamiği Kontrol sistemi düzgün çalışmayabilir.**

■ Araç Dinamiği Kontrol sistemi monitörü

“Araç Dinamiği Kontrolü uyarı lambası/ Araç Dinamiği Kontrolü çalışma gösterge lambası” F3-20 ve “Araç Dinamiği Kontrolü KAPALI gösterge lambası” F3-21 konularına bakınız.

■ Araç Dinamikleri Kontrolü KAPALI düğmesi

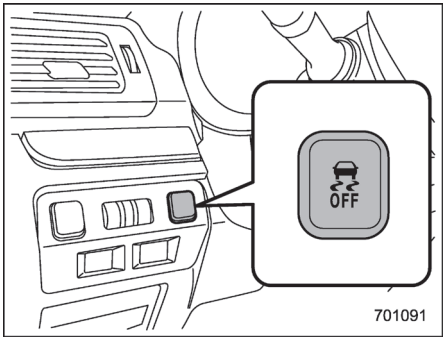

Araç Dinamikleri Kontrolü KAPALI düğmesi

Araç Dinamiği Kontrol sistemini devreden çıkarmak için düğmeye basılması aşağıdaki işlemleri kolaylaştırabilir:

● karlı, mıcır kaplı veya başka bir şekilde kaygan yüzeyli dik yokuşlu bir yolda duran aracın kaldırılması
● tekerlekleri çamura veya derin bir kara

saplandığında aracın kurtarılması

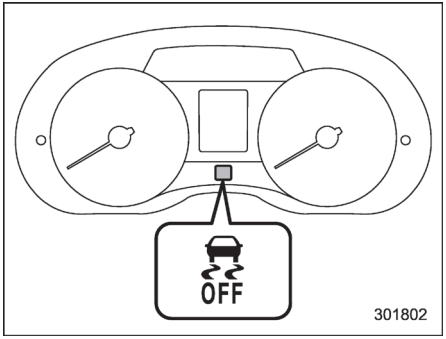

Araç Dinamiği Kontrolü KAPALI gösterge lambası

Motor çalışmakta iken düğmeye basılırsa Araç Dinamiği Kontrol Sistemi KAPALI gösterge lambası yanar. Araç Dinamiği Kontrol sistemi devreden çıkar ve araba Araç Dinamiği Kontrol sistemi ile donatılmamış bir araç gibi davranmaya başlar. Araç Dinamiği Kontrol sistemini tekrar devreye sokmak için düğmeye tekrar basıldığında gösterge lambası söner.

Araç Dinamiği Kontrol sistemi devreden çıkarıldığı zaman Araç Dinamiği Kontrol sistemi tarafından çekiş ve stabilite artışı sağlanamaz. Bu nedenle, yukarıda belirtilen durumların haricinde Araç Dinamiği Kontrol sistemini devreden çıkartmamalısınız.

NOT

● Araç Dinamiği Kontrol sistemi, motor çalıştırıldığı zaman otomatik olarak devreye girecektir.

● Düğme 30 saniye veya daha uzun süre basılı kalırsa gösterge lambası söner, Araç Dinamiği Kontrol sistemi devreye girer ve sistem, düğmeye daha fazla basılsa bile tepki vermez. Düğmeyi tekrar kullanılır hale getirmek için kontak anahtarını "LOCK"/"OFF" konumuna getiriniz ve motoru tekrar çalıştırınız.

● Araç Dinamiği Kontrol sistemini devreden çıkarmak için düğmeye basıldığı zaman aracın çekişi, Araç Dinamizmi Kontrol sistemi bulunmayan bir aracınkine yaklaşır. Mutlak surette gerekli olmadığı sürece Araç Dinamiği Kontrol sistemini devreden çıkarmayınız.

● Araç Dinamiği Kontrol sistemi devre dışıyken bile fren kontrolü sisteminin bileşenleri devrede olabilir. Fren kontrolü sistemi devredeyken Araç Dinamiği Kontrol sisteminin gösterge lambası yanar.

Aracınızın park edilmesi

■ El freni

El frenini devreye sokmak için, fren pedalına sonuna kadar basınız ve el freni kolunu sonuna kadar yukarı çekiniz.

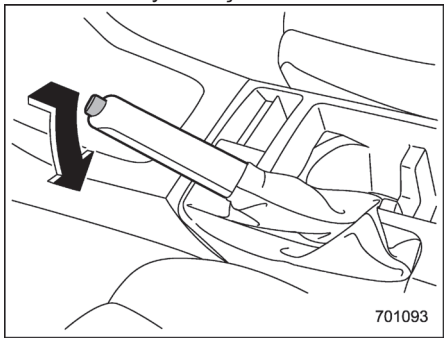

El frenini devreden çıkartmak için, kolu hafifçe yukarı çekiniz, düğmesine basınız ve düğmeye basılı tutarak kolu aşağıya indiriniz.

Motor çalışır durumdayken park freni uygulanırsa fren uyarı lambası yanar. Motoru çalıştırdıktan sonra yola çıkmadan önce mutlaka uyarı lambasının sönmüş olduğundan emin olunuz. "Fren sistemi uyarı lambası" F3-21 konusuna bakınız.

⚠ DİKKAT

Park freni devredeyken asla aracı sürmeyiniz çünkü bu, fren balatalarında gereksiz aşınmaya neden olur.
Aracı sürmeye başlamadan önce daima park freninin devrede olmadığından emin olunuz.

■ Park etme ile ilgili ipuçları

Aracınızı park ederken her zaman şunları yapınız.

● Park frenine basınız.
● Manuel şanzımanlı modellerde vites büyültmek için birinci vitese, küçültmek için "R" geri vitese alınız.
● AT ve CVT modellerde vites kolunu "P" (Park) konumuna getiriniz.

Aracı yerinde tutmak için sadece şanzımanın mekanik sürtünmesine güvenmeyiniz.

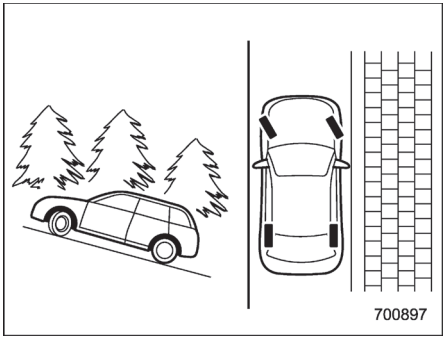

Yokuşta park ederken daima direksiyonu döndürünüz. Araç yokuş yukarı çıkar pozisyonda ise ön tekerlekler yola doğru çevrilmelidir.

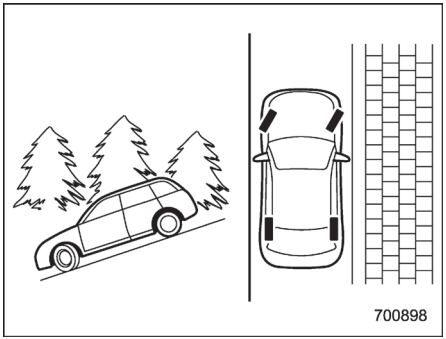

Yokuş aşağı iner pozisyonda ise ön tekerlekler kaldırıma doğru çevrilmelidir.

⚠ UYARI

- **Çocukları veya evcil hayvanları asla kendi başlarına araçta bırakmayınız. Yanlışlıkla aracı çalıştırarak kazara kendilerini veya başkalarını yaralayabilirler. Aynı zamanda sıcak veya güneşli günlerde kapalı bir araçtaki sıcaklık, insanlarda şiddetli veya muhtemelen ölümcül yaralanmalara yetecek kadar hızla yükselmiş olabilir.**
- **Aracı kuru ot, yere atılmış kağıt veya bez gibi yanıcı maddelerin üstüne park etmeyiniz zira bunlar sıcak motora veya egzoz sistemi parçalarının yakınında ise kolaylıkla yanabilir.**
- **Araçta uyuyacağınız zaman mutlaka motoru durdurunuz. Motorun egzoz gazları yolcu bölmesine girerse araçta bulunan kişiler egzoz gazında bulunan karbon monoksit (CO) yüzünden ölebilirler.**

Yokuşta kalkış yardımı sistemi (mevcut ise)

⚠ DİKKAT

Yokuşta kalkış yardımı sistemi, sadece sürücünün aracı yokuş yukarı KALDIRMASINA yardımcı olan bir sistemdir. Kazaları önlemek için araç eğimli bir yolda park edilmişken, el frenini iyice çektiğinizden emin olunuz.
El frenini çekerken, debriyaj pedalından ayağınızı çektiğinizde aracın sabit kaldığından emin olunuz.

Yokuşta kalkış yardım sistemi, araçla ilgili aşağıdakilerin yapılmasını kolaylaştıran bir cihazdır.

1) Aracın yokuş yukarı dururken çalıştırılması
2) Aracın yokuş aşağı dururken çalıştırılması
A) Fren pedalı (hem MT hem de CVT modelleri)
B) Debriyaj pedalı (MT modeller)

Her iki durumda da, Yokuşta kalkış yardımı sistemi aşağıdaki koşullarda devreye girer.

- fren pedalına basılmışken debriyaj pedalına da basıldığında (MT modelleri)
- Araç fren pedalına basılarak durdurulduğunda (CVT modelleri)

Fren pedalına basıldıktan sonra, frenleme gücü, Yokuşta kalkış yardımı sistemi tarafından geçici olarak (yaklaşık 2 saniye) korunur. Bu nedenle sürücü, sadece debriyaj pedalını (MT modeller) ve gaz pedalını (tüm modeller) kullanarak aracı düz bir zeminde de aynı şekilde kaldırabilir.

Yokuşta kalkış yardımı sisteminin frenleme gücü, ayağınızı fren pedalından çektikten sonra yetersiz olursa, fren pedalına yeniden basarak daha fazla frenleme gücü uygulayınız.

Yokuşta kalkış yardımı sistemi hafif eğimlerde de devreye girmeyebilir. Ayrıca, Yokuşta kalkış yardımı sistemi aşağıdaki durumlarda çalışmaz.

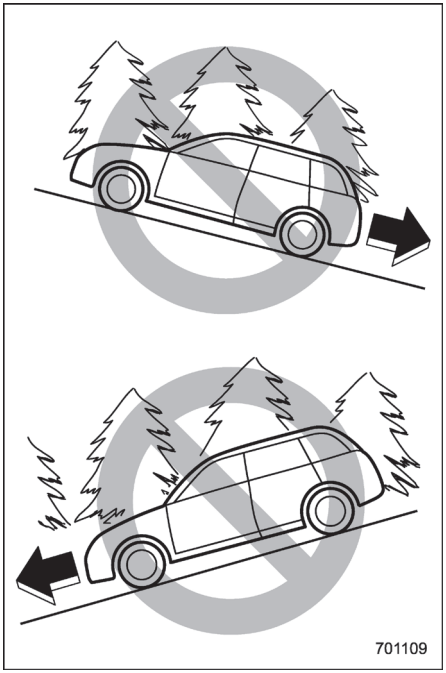

● aracın yokuş aşağı dururken kaldırılması sırasında
● aracın yokuş yukarı dururken kaldırılması sırasında
● el freninin çekili iken.
● kontak anahtarı “ACC” veya “LOCK”/“OFF” konumunda iken
● Yokuşta kalkış yardımı uyarı lambası/

Yokuşta kalkış yardımı KAPALI gösterge lambası yanarken

Geri geri kalkarken ve yokuşta kalkış yardımı sistemini kullanırken, ayağınızı fren pedalından kaldırmış bile olsanız bir frenleme etkisi hissedilebilir. Ancak debriyaj pedalından ayağınızı kaldırdığınızda bu frenleme etkisi kaybolmalıdır.

NOT

Araç geri gittikten sonra ileri gitmeye başladığında hafif bir sarsıntı hissedilebilir.

■ Yokuşta kalkış yardımı sisteminin etkinleştirilmesi/devre dışı bırakılması

⚠ DİKKAT

Araç yokuş yukarı bir yolda çalıştırıldığı sırada Yokuşta kalkış yardımı sistemi devre dışı iken, fren pedalı serbest bırakılırsa frenleme gücü korunur. Aracınızı yokuş yukarı dururken, el frenini kullanarak çalıştırınız.

Yokuşta kalkış yardımı sistemini aşağıdaki prosedüre göre devreye sokabilirsiniz/devre dışı bırakabilirsiniz.

NOT

Yanlış bir işlem yapılırsa, kontak anahtarını “LOCK”/“OFF” konumuna getiriniz ve aracı tekrar çalıştırınız.

▼ Devreden çıkarmak için

1. Aracınızı düz ve güvenli bir yere park ediniz ve el frenini çekiniz.
2. Kontak anahtarını “LOCK”/“OFF” konumuna getiriniz.
3. Motoru yeniden çalıştırınız.

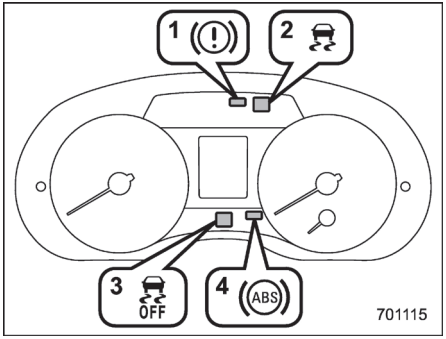

4. Aşağıdakileri teyit ediniz.

(1) Fren sistemi uyarı lambası yanıyor.
(2) Araç Dinamiği Kontrolü uyarı lambası yanmıyor.
(3) Araç Dinamiği Kontrolü

KAPALI gösterge lambası yanmıyor.
(4) ABS uyarı lambası yanmıyor.

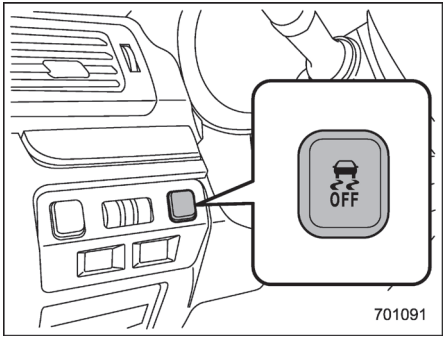

Araç Dinamikleri Kontrolü KAPALI düğmesi

5. Araç Dinamiği Kontrolü KAPALI düğmesine basınız ve düğmeyi, gösterge panelinde Araç Dinamiği Kontrolü KAPALI gösterge lambası bir kaç saniye yanıp ardından sönene kadar basılı tutunuz.

6. Araç Dinamiği Kontrolü KAPALI gösterge lambası söndükten sonra 5 saniye içinde, Araç Dinamiği Kontrolü KAPALI düğmesini bırakınız.

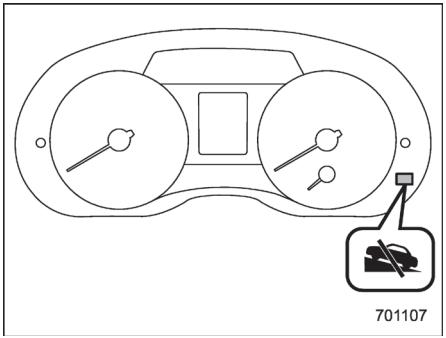

Yokuşta kalkış yardımı KAPALI gösterge lambası

7. Araç Dinamiği Kontrolü KAPALI düğmesini bıraktıktan sonra 2 saniye içinde, Araç Dinamiği Kontrolü KAPALI düğmesine bir defa daha basınız. Yokuşta kalkış yardımı KAPALI gösterge lambası yanar.

8. Kontak anahtarını “LOCK”/“OFF” konumuna getiriniz. Yokuşta kalkış yardımı sistemi devre dışı olur.

NOT

Yokuşta kalkış yardımı sistemi devre dışı iken, Yokuşta kalkış yardımı KAPALI gösterge lambası sürekli olarak yanar.

▼ Devreye sokmak için

Yokuşta kalkış yardımı sistemini devre dışı bırakma prosedürü tekrarlandığı zaman sistem devreye girer. Yokuşta kalkış yardımı sistemi devreye girdiğinde, Yokuşta kalkış yardımı KAPALI gösterge lambası söner.

■ Yokuşta kalkış yardımı uyarı lambası/Yokuşta kalkış yardımı KAPALI gösterge lambası

“Yokuşta kalkış yardımı uyarı lambası/ Yokuşta kalkış yardımı KAPALI gösterge lambası” ☞F3-22 konusuna bakınız.

Sabit hız kontrolü (varsa)

Sabit hız kontrolü, ayağınızı gaz pedalı üzerinde tutmadan aracı sabit bir hızda tutmanıza imkan sağlar ve aracın hızı 40 km/s veya daha fazla ise çalışır.

⚠ UYARI

Sürüş esnasında aşağıdaki koşullarda sabit hız kontrolünü kullanmayınız: Aracın hakimiyetinin kaybedilmesine yol açabilir.
- **dik bir yokuştan aşağı inerken veya dik bir yokuşu tırmanırken**
- **kaygan ve virajlı yollarda sürüş yaparken**
- **yoğun trafikte sürüş yaparken**
- **römork çekerken**

NOT

Sabit hız kontrolü istenmediği halde bu duruma yanlışlıkla girmeyi önlemek için sabit hız kontrolü kullanılmadığı zaman "CRUISE" düğmesini mutlaka "OFF" konumuna getiriniz.

■ Sabit hız kontrolünün ayarlanması

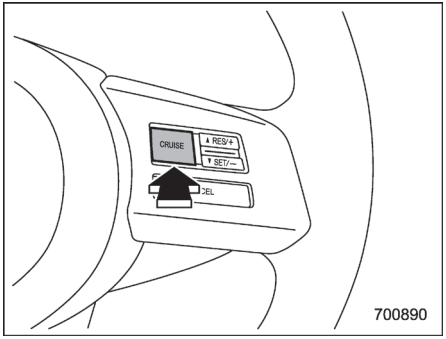

1. "CRUISE" (Sabit hız kontrolü) ana kontrol düğmesine basınız.

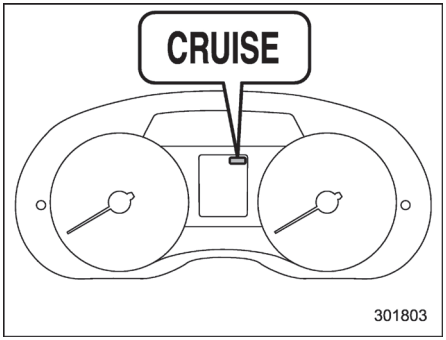

Gösterge panelindeki sabit hız kontrolü gösterge lambası yanar.

2. Araç istediğiniz hıza ulaşıncaya kadar gaz pedalına basınız.

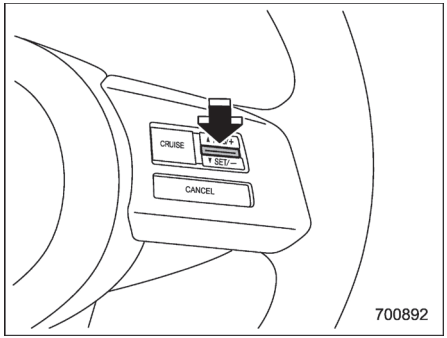

3. "RES/SET" düğmesinin "SET" tarafına basıp bırakınız. Sonra ayağınızı gaz pedalından çekiniz.

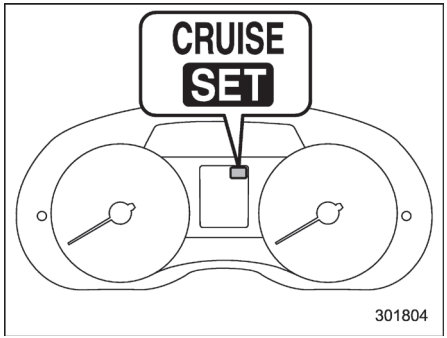

Bu sırada, gösterge panelindeki sabit hız kontrolü

gösterge lambası yanar.

Araç, istenilen hızı sabit tutar.

Sabit hız sistemi devredeyken araç hızı sürüş sırasında geçici olarak artırılabilir. Aracın hızını artırmak için gaz pedalına basmanız yeterlidir. Gaz pedalı serbest bırakıldığı zaman araç, önceden belirlenmiş sabit hızına döner ve bu hızı muhafaza eder.

■ Sabit hız kontrolünün geçici olarak iptal edilmesi

Sabit hız kontrolü, aşağıdaki şekillerde geçici olarak iptal edilebilir.

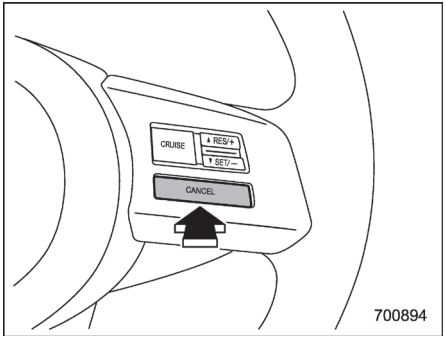

- “CANCEL” (İPTAL) düğmesine basınız.
- Fren pedalına basınız.
- Debriyaj pedalına basınız (Yalnızca MT modeller).
- Vites kolunu “N” konumuna getiriniz (CVT modeller).
- Vites kolunu boş konumuna getiriniz (Yalnızca MT modeller).

Sabit hız kontrolü iptal edildiği zaman gösterge tablosundaki sabit hız kontrolü ayar lambası söner.

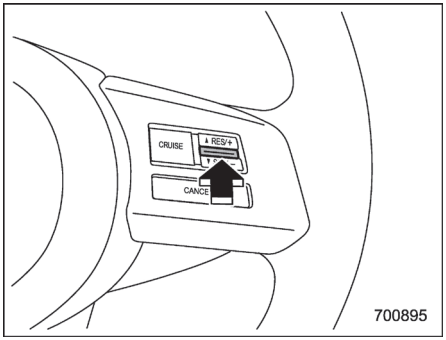

Geçici olarak iptal edildikten sonra sabit hız kontrolüne geri dönmek için ve aracın hızı da yaklaşık 32 km/s veya daha fazla ise otomatik olarak eski sabitlenen hıza geri dönmek için “RES/ SET” düğmesinin “RES” tarafına basınız.

Gösterge panelindeki sabit hız kontrolü gösterge lambası bu sırada otomatik olarak yanar.

■ Sabit hız kontrolünün kapatılması

Sabit hız kontrolünün kapatılmasının iki yolu vardır:

- “CRUISE” (Sabit hız kontrolü) ana kontrol düğmesine tekrar basınız.
- Kontak anahtarını “ACC” veya “LOCK”/“OFF” konumuna getiriniz (ama bunu sadece araç tamamen durduğu zaman yapınız).

■ Sabitlenen hızın değiştirilmesi

▼ Hızın yükseltilmesi (“RES/SET” düğmesi)

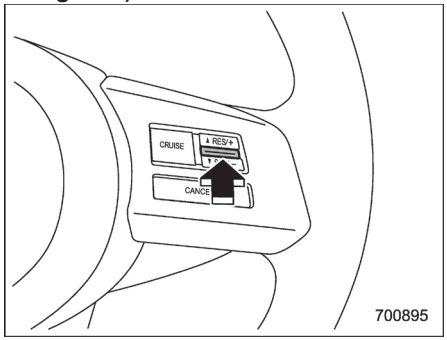

“RES/SET” düğmesinin “RES” tarafına basınız ve araç istenilen hıza ulaşana dek basılı tutunuz. Daha sonra düğmeyi bırakınız. Aracın o andaki hızı kaydedilir ve yeni ayarlanmış hız olarak işlem görür.

Aracın gerçek hızı ile ayarlanmış hız arasındaki fark 4.4 km/s'den daha az olduğu zaman, ayarlanmış hız "RES/SET" düğmesinin "RES" tarafına hızlı bir şekilde her basışta 1 km/s artırılabilir.

▼ Hızın (gaz pedalı ile) artırılması

1. Aracı istenilen hıza çıkarmak için gaz pedalına basınız.

2. "RES/SET" düğmesinin "SET" tarafına bir kez basınız. O anda istenen hız ayarlanır ve gaz pedalına basılmadan araç o hızda gitmeye devam eder.

NOT

Düğmeye basıldığı andaki aracın gerçek hızı ile daha önce ayarlamış olduğunuz hız arasındaki fark 4.4 km/s'den daha az ise aracın hızı 1 km/s azaltılır. Bunun sebebi sabit hız kontrol sisteminin bu hareketi sanki aracın hızını azaltmak istermiş gibi işleme sokmasıdır.

▼ Hızın azaltılması ("RES/SET" düğmesi)

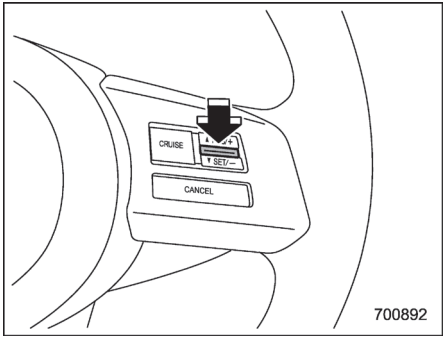

"RES/SET" düğmesinin "SET" tarafına basınız ve araç istenilen hıza ulaşana dek basılı tutunuz. Daha sonra düğmeyi bırakınız. Aracın o andaki hızı kaydedilir ve yeni ayarlanmış hız olarak işlem görür.

Aracın gerçek hızı ile ayarlanmış hız arasındaki fark 4.4 km/s'den daha az olduğu zaman, ayarlanmış hız "RES/SET" düğmesinin "SET" tarafına hızlı bir şekilde her basışta 1 km/s azaltılabilir.

▼ Hızın (fren pedalı ile) azaltılması

1. Sabit hız kontrolünü geçici olarak devreden çıkarmak için fren pedalına basınız.

2. İstenen hıza ulaşıldığı zaman "RES/SET" düğmesinin "SET" tarafına

bir defa basınız. O anda istenen hız ayarlanır ve gaz pedalına basılmadan araç o hızda gitmeye devam eder.

■ Sabit hız kontrolü gösterge lambası

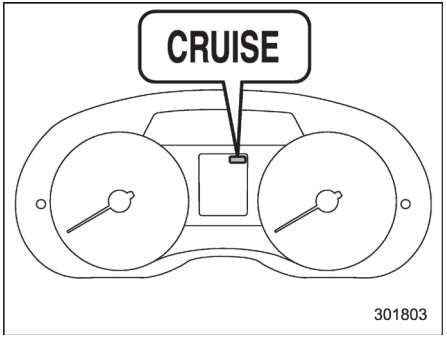

Lamba, "CRUISE" (SABİT HIZ) ana düğmesine basıldığında yanar. "Sabit hız kontrolünün ayarlanması" F7-38 konusuna bakınız.

NOT

Bu gösterge lambası ve MOTOR KONTROL uyarı lambası/arıza gösterge lambası sürüş sırasında aynı anda yanıp sönerse, aracınızı en yakın SUBARU bayisinde kontrol ettirmenizi öneririz.

Otomatik Çalıştırma/Durdurma sistemi (mevcutsa)

Otomatik Çalıştırma/Durdurma sistemi, yakıt tüketimini, egzoz emisyonunu ve istenmeyen rölanti sesini azaltmak için, araç motor ısındıktan sonra kısa bir süreliğine (kırmızı ışıkta veya trafikte beklerken) durduğu sırada, motoru otomatik olarak durdurup yeniden çalıştırmak için tasarlanmıştır.

■ Sistemin çalışması

⚠ DİKKAT

- **Otomatik Çalıştırma/Durdurma sistemi, araç rölantideyken kısa bir süreliğine motoru otomatik olarak durdurup yeniden çalıştırmak için tasarlanmıştır. Bu sistemi, aracınızı park ederken kullanmayınız.**
- **Bu sistemi, aracınızı park ederken kullanmayınız. Otomatik Çalıştırma/Durdurma sistemi, römork kancası bağlantı elemanı takıldığında devreye giriyorsa, yetkili SUBARU bayinize danışmanızı tavsiye ederiz. Sistem bu durumda iken aracı kullanmaya devam etmek, aracın yokuş aşağı giderken yalpalamasına veya geri kaymasına neden olur ya da, şanzımanın hasar görmesine yol açabilir.**

Aracın güvenli ve rahat bir şekilde kullanılabilmesine yönelik olarak motorun durdurulmasının ve yeniden çalıştırılmasının kontrol edilmesi için, Otomatik Çalıştırma/Durdurma sistemi araç koşullarını ve aracın içindeki ve dışındaki ortamı sürekli olarak izlemek üzere tasarlanmıştır. Motor, aşağıdaki tüm koşullar yerine getirildiği zaman, sistem tarafından otomatik olarak durdurulabilir.

- motor çalıştırıldıktan hemen sonra araç sürüldüğü zaman (araç sürekli olarak rölantide bekletilirse motor otomatik olarak durdurulmayacaktır. Ayrıca, araç durur vaziyetteyken de motor tekrar tekrar durdurulup yeniden çalıştırılmayacaktır.)
- motor yeterince ısındığında
- aracın akü sü iyi durumda ise
- motor kaputu kapatıldığında
- tüm kapılar kapatıldığında (bagaj kapağı ve arka kapı dahil)
- sürücü emniyet kemeri bağlandığında
- arka cam rezistansı kullanılmıyorken
- klima kullanılmıyorken (“Klima kontrolü” ☞F4-10 konusuna bakınız.)
- Sürücü koltuğu tarafındaki klima, maksimum ısıtma ve maksimum soğutma ayarları hariç herhangi bir sıcaklığa ayarlandığında (“Sıcaklık kontrolü” F4-9 konusuna bakınız.)
- araç, yaklaşık 1500m’nin altında bir rakımda iken
- dış ortam sıcaklığı yaklaşık −10C’den fazla olduğunda
- Otomatik Çalıştırma/Durdurma uyarı lambası yanmadığında
- arıza uyarı lambası (Motor Kontrol lambası) kapalıyken
- direksiyon simidi ileri konumdayken
- direksiyon simidi kullanılmadığı zaman
- araç, çekme için kullanılmadığı zaman
- araç, dik yokuşu olan bir yolda durdurulmadığı zaman
- dörtlü flaşör kullanılmadığı zaman
- fren servosundaki negatif basınç yeterli olduğu zaman
- vites kolu “N” konumunda iken (MT modeller)
- debriyaj pedalı sonuna kadar basılı değilken (MT modeller)
- aracı durdurmak için fren pedalına basıldıktan sonra pedal sonuna kadar basılı iken (CVT modeller) (Fren pedalına sonuna kadar basılmazsa veya fren pedalına aniden basılırsa, sistem bazen devreye girmeyebilir.)
- vites kolu “D” konumunda iken.

(CVT modeller)

● CVT yağı yeterince ısındığında (CVT modelleri)
● CVT yağının sıcaklığı anormal bir şekilde yüksek değilken (CVT modelleri)

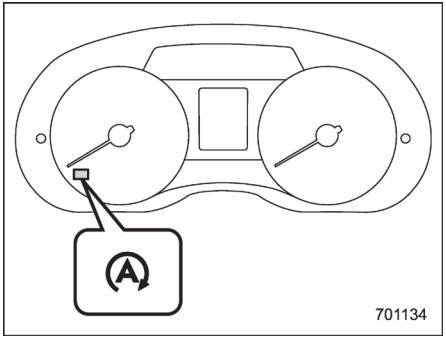

Otomatik Çalıştırma/Durdurma gösterge lambası

Motor, sistem tarafından geçici olarak durdurulursa, gösterge panelindeki Otomatik Çalıştırma/Durdurma gösterge lambası yanar. Sistem, motoru tekrar çalıştırdığında bu gösterge lambası söner.

NOT

● Otomatik Çalıştırma/Durdurma sistemi bulunan araçlarda, özel yüksek performanslı akü de vardır. Aracın aküsünü değiştirirken, Otomatik Çalıştırma/Durdurma sistemi bulunan bir araçta kullanılmak üzere tasarlanmış orijinal bir SUBARU akü (veya eşdeğeri) ile değişim yaptığınızdan emin olunuz. Detaylar için,
Bir SUBARU servisi ile irtibata geçmenizi tavsiye ediyoruz.
● Aşağıdaki durumlarda, Otomatik Çalıştırma/Durdurma sisteminin çalışması biraz zaman alabilir.

.– araç uzun süre kullanılmadığı için veya benzer bir sebeple akü boşaldığı zaman.
– dış ortam sıcaklığı çok yüksek veya çok düşük olduğunda
– Akü değiştirildikten sonra, akü kutup başlarının bağlantısı yapılmadığında

▼ MT modeller

⚠ DİKKAT

Debriyaj pedalına sonuna kadar basıp vites kolunu kullanınız.

Fren pedalına basıp aracı durdurduktan sonra, vites kolu “N” konumunda iken debriyaj pedalından ayağınızı çekerseniz motor geçici olarak duracaktır.
Debriyaj pedalına sonuna kadar basarsanız, motor otomatik olarak yeniden çalışacaktır.

▼ CVT modeller

Vites kolu “D” konumunda iken fren pedalına basıp aracı durdurduktan sonra, fren pedalına basılmaya devam edilirse motor otomatik olarak duracaktır.
Vites kolu “D” konumunda iken fren pedalından ayağınızı çekerseniz, motor otomatik olarak yeniden çalıştırılacaktır.

▼ Otomatik Çalıştırma/Durdurma sistemi tarafından geçici olarak durdurulduktan sonra motorun yeniden çalıştırılması

⚠ DİKKAT

Motor, Otomatik Çalıştırma/Durdurma sistemi tarafından geçici olarak durdurulduğunda, fren pedalından ayağınızı çekseniz (CVT modeller) veya debriyaj pedalına sonuna kadar bassanız (MT modeller) bile motor yeniden çalıştırılmıyorsa, aracınızı en yakın zamanda yetkili bir SUBARU bayisine kontrol

NOT

● Motor, Otomatik Çalıştırma/Durdurma sistemi tarafından yeniden çalıştırıldığında, aksesuar elektrik prizlerinin voltajının düşürülmesi gerekir. Bu sebeple,

araca bağlı olan elektrikli cihazların gücü, geçici olarak kesilebilir.

● Sürücü kapısı dışında herhangi bir kapı bir süreliğine açık kalırsa veya fren pedalından ayağınızı çekerseniz, kapı kapansa dahi motor yeniden çalıştırılmaz.

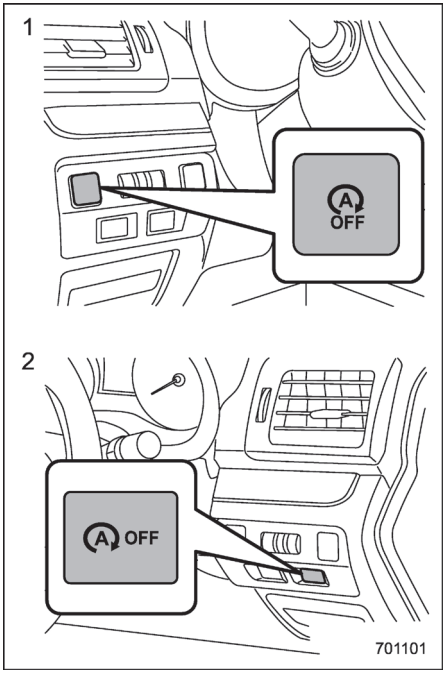

Otomatik Çalıştırma/Durdurma KAPALI düğmesi
1) Soldan direksiyonlu modeller
2) Sağdan direksiyonlu modeller

Motor, sistem tarafından geçici olarak durdurulduğunda, Otomatik Çalıştırma/Durdurma KAPALI düğmesi basılı tutulursa, fren pedalından ayağınızı çekmeseniz (CVT modelleri) veya debriyaj pedalına sonuna kadar basmasanız (MT modeller) bile motor, yeniden çalıştırılmaz.
Ayrıca, Otomatik Çalıştırma/Durdurma işlemi koşullarından herhangi biri yerine getirilmediği takdirde motor, otomatik olarak yeniden çalıştırılmaz.
Fakat, güvenliğin sağlanması için, fren pedalından ayağınızı çekseniz (CVT modeller) veya debriyaj pedalına sonuna kadar bassanız (MT modeller) bile, aşağıdaki işlemlerden biri gerçekleştirilirse motor otomatik olarak yeniden çalıştırılmaz.
● motor kaputu açıldığında
● sürücü emniyet kemeri açıldığında
● sürücü kapısı açıldığında

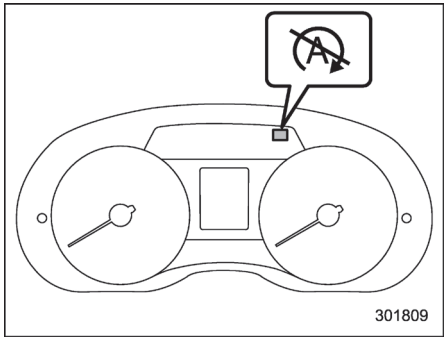

Otomatik Çalıştırma/Durdurma uyarı lambası

Motor, sistem tarafından geçici olarak durdurulduğunda, önceki işlemlerden herhangi biri gerçekleştirilirse Otomatik Çalıştır-

ma/Durdurma uyarı lambası yanar

Ayrıca, aşağıdaki durumlarda, motorun Otomatik Çalıştırma/Durdurma sistemi tarafından geçici olarak durdurulduğu sürenin uzunluğu daha kısa olabilir.

● dış ortam sıcaklığı yüksek veya düşük olduğunda (klima, ayarlanan sıcaklığı koruyamaz)
● elektrikli aksamların elektrik tüketimi yüksek olduğunda

▼ Otomatik Çalıştırma/Durdurma KAPALI düğmesi

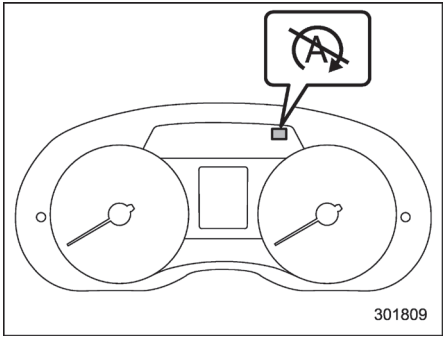

Otomatik Çalıştırma Durdurma KAPALI gösterge lambası

Otomatik Çalıştırma/Durdurma KAPALI düğmesine basılırsa, Otomatik Çalıştırma/Durdurma sistemi devre dışı bırakılır. Gösterge panelindeki Otomatik Çalıştırma/Durdurma KAPALI gösterge lambası yanar. Düğmeye bir defa daha basılırsa, Otomatik Çalıştırma/Durdurma sistemi tekrar devreye girer. Otomatik Çalıştırma/Durdurma KAPALI gösterge lambası söner.

NOT

● Otomatik Çalıştırma/Durdurma sistemi kullanılmıyorken kontak anahtarı "LOCK"/"OFF" konumuna getirildiği zaman motor yeniden çalıştırılırsa Otomatik Çalıştırma/Durdurma sistemi tekrar devreye girer.
● Aracı terk ederken, kontak anahtarını "LOCK"/"OFF" konumuna aldığınızdan emin olunuz. Bunu yapmamanız akünün boşalmasına neden olabilir.

■ Otomatik Çalıştırma/Durdurma sistemi durumunun görüntülenmesi

Motorun Otomatik Çalıştırma/Durdurma sistemi tarafından durdurulduğu süre ve/veya tasarruf edilen yakıt miktarı ile ilgili yaklaşık değerler bilgi ekranında veya çok fonksiyonlu ekranda görüntülenir. Detaylar için, "Otomatik Çalıştırma/Durdurma süresi (Otomatik Çalıştırma/Durdurma sistemi olan modeller)" ☞F3-36 veya "Temel ekranlar" ☞F3-42 konusuna bakınız.

■ Sistem uyarısı

Aracın güvenli ve rahat bir şekilde kullanılması için, araç koşullarını, aracın içindeki ve dışındaki ortamı ve sürücünün yaptığı işlemleri sürekli olarak izlemek ve sürücüye yanan ya da yanıp sönen uyarı lambası ve/veya gösterge lambası veya uyarı sinyali ile çeşitli uyarılar göndermek üzere Otomatik Çalıştırma/Durdurma sistemi tasarlanmıştır. Uyarı lambası ve gösterge lambası ile ilgili detaylar için, "Otomatik Çalıştırma/Durdurma uyarı lambası/Otomatik Çalıştırma/Durdurma KAPALI gösterge lambası" F3-31 ve "Otomatik Çalıştırma/Durdurma gösterge lambası" ☞F3-32 konularına bakınız.

▼ Sesli uyarı

Motor, Otomatik Çalıştırma/Durdurma sistemi tarafından geçici olarak durdurulmuşken aşağıdaki işlemlerden herhangi biri gerçekleştirilirse, sürücüye motorun durdurulduğunu bildiren bir uyarı sinyali duyulacaktır.

● sürücü kapısı hariç herhangi bir kapı açılırsa
● vites kolu “N” konumu dışında herhangi bir konuma getirilirse (MT modeller) Bu durumda, aşağıdaki işlemler yapıldığında uyarı sinyali duracaktır.
● ilgili kapı kapatılırsa
● vites kolu “N” konuma geri alınırsa (MT modeller) Motor, Otomatik Çalıştırma/Durdurma sistemi tarafından durdurulmuşken aşağıdaki işlemlerden biri yapılırsa sinyal sesi duyulacaktır.
● motor kaputu açılırsa
● sürücü emniyet kemeri bağlanırsa
● sürücü kapısı açılırsa
Bu olduğunda, aşağıdaki işlemler gerçekleştirilirse uyarı sinyali duracaktır.
● motor, normal prosedürle çalıştırılırsa (“Sürüşe hazırlık” F7-6 konusuna bakınız)
● Kontak anahtarı “LOCK”/“OFF” konumuna getirilirse

▼ Uyarı mesajlarının görüntülenmesi (çok fonksiyonlu ekranı olan modeller)

Sürüş sırasında, çok fonksiyonlu ekranda bir uyarı mesajı görüntülenirse, Otomatik Çalıştırma/Durdurma sisteminde bir arıza meydana gelmiş olabilir.

Bu durumda, Otomatik Çalıştırma/Durdurma uyarı lambası yanar veya yanıp söner. Aracınızı derhal bir SUBARU servisinde kontrol ettirmenizi tavsiye ederiz.

Yeni aracın rodaj dönemi - ilk 1600 km..... 8-2
Yakıt ekonomisi ile ilgili ipuçları 8-2
Motor egzoz gazı (karbon monoksit) 8-2
Katalitik konvertör 8-3
Dizel partikül filtresi (dizel motorlu modeller)..... 8-4
Periyodik bakımlar..... 8-5
Yabancı ülkelerde aracın sürülmesi..... 8-5
AWD (dört çekişli) modellerin sürülmesi..... 8-6
Kış mevsiminde sürüş 8-7
Soğuk havalarda aracın kullanılması 8-7
Karlı ve buzlu yollarda sürüş 8-9
Korozyon koruması 8-10
Kar lastikleri 8-10
Lastik zincirleri..... 8-11
Aracın ileri-geri hareket ettirilmesi..... 8-11
Aracınızın yüklenmesi.....8-11
Tavan çıtası ve port bagaj (mevcutsa) 8-12
Tavan rayları (mevcutsa)..... 8-13
Römork çekme..... 8-14
Bakım 8-14
Çekme ağırlığı 8-14
Römork kanca bağlantıları 8-14
Römork çekmediğiniz zaman..... 8-15
Römork güvenlik zincirleri 8-15
Yan aynalar 8-15
Römork lambaları..... 8-15
Lastikler 8-16
Römork çekme ile ilgili ipuçları 8-16
Avrupa için ilave bilgiler..... 8-18

Yeni araç rodaj dönemi - ilk 1600 km

Aracınızın performansı ve uzun ömürlü olması, aracınızı yeniyken nasıl kullandığınıza bağlıdır.

İlk 1600 kilometrede aşağıdaki talimatlara uyunuz:

● Benzin motorlu modellerde, acil durumlar dışında motor devrinin 4000 devir/dakika'yı aşmasına izin vermeyiniz.
● Dizel motorlu modellerde, acil durumlar dışında motor devrinin 3500 devir/dakika'yı aşmasına izin vermeyiniz.
● Aracınızı yavaş veya hızlı olsun sabit bir motor devriyle veya araç hızıyla uzun süreyle sürmeyiniz.
● Acil durumlar dışında ani kalkışlardan ve seri hızlanmalardan kaçınınız.
● Acil durumlar dışında sert fren yapmayınız.

Motoru revizyondan geçirdiğiniz veya aracınıza yeni bir motor taktırdığınız veya fren pabuçlarını veya fren balatalarını değiştirdiğiniz zaman aynı rodaj tavsiyelerine uymalısınız.

Yakıt ekonomisi ile ilgili ipuçları

Aşağıdaki öneriler yakıt tasarrufu yapmanıza yardımcı olur.

● Hızınıza ve yol koşullarına uygun vites seçiniz.
● Ani hızlanma ve yavaşlamalardan kaçınınız. İstenilen hıza ulaşıncaya kadar hızınızı yavaş yavaş artırınız. Ondan sonra bu hızı olabildiğince uzun süre muhafaza etmeye çalışınız.
● Gaz pedalını pompalamayınız ve motoru yüksek devirde çalıştırmayınız.
● Motoru gereğinden fazla rölantide çalıştırmayınız.
● Motor ayarlarını düzenli yaptırınız.
● Sürücü kapısı kilit mekanizmasının altında bulunan lastik etiketinde gösterilen değerlere göre, lastikleri doğru basınçta şişirilmiş olarak tutunuz. Düşük lastik hava basıncı, lastik aşınmasını ve yakıt tüketimini artırır.
● Klimayı sadece gerekli olduğu zaman kullanınız.
● Ön ve arka lastik düzen ayarlarını yaptırınız.
● Gereksiz bagaj veya yük taşımaktan kaçınınız.

Motor egzoz gazı (karbon monoksit)

⚠ UYARI

- **Egzoz gazını asla solumayınız. Motor egzoz gazının içinde renksiz ve kokusuz, solunduğu zaman tehlikeli hatta öldürücü bir gaz olan karbon monoksit bulunmaktadır.**
- **Aracın içerisine egzoz gazı girmemesi için motor egzoz sistemine her zaman düzenli bakım yaptırınız.**
- **Motoru asla garaj gibi kapalı bir yerde aracı oraya sokmak veya oradan çıkartmak için gereken süreden daha fazla çalıştırmayınız.**
- **Motor çalışmakta iken uzun bir süre park edilmiş durumda kalmaktan kaçınınız. Bu mümkün olamıyorsa aracın içine temiz hava girişi sağlamak için havalandırma fanını çalıştırınız.**
- **Havalandırma sisteminin her zaman düzgün çalışmasını sağlamak için havalandırma ön ızgarasını kar, yaprak veya diğer engelleyici maddelerden temizleyiniz.**
- **Herhangi bir zaman**

egzoz dumanının araca girdiğinden şüphelenirseniz, aracınızı sorunla ilgili olarak kontrol ettirip en kısa sürede bu sorunu gideriniz. Bu koşullar altında araç kullanmak zorunda iseniz sadece camların tümü sonuna kadar açık olarak aracı kullanınız.

- **Egzoz gazının aracın içine girmesini önlemek için aracı sürerken bagaj kapağını (4 kapı) veya arka kapıyı (5 kapı) kapalı tutunuz.**

NOT

Egzoz sisteminde kullanılan metallerin genleşmesi ve büzülmesinden dolayı motor durdurulduktan sonra kısa bir süre için egzoz sisteminden çıtırdama sesleri duyabilirsiniz. Bu ses normaldir.

Katalitik konvertör

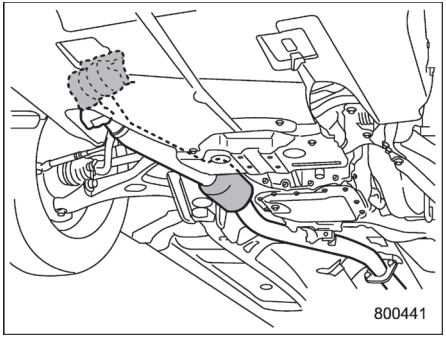

Benzin motorlu modeller

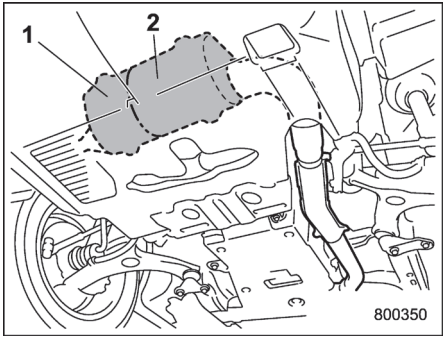

Dizel motorlu modeller

1) Katalitik konvertör
2) Dizel partikül filtresi

Katalitik konvertör egzoz sistemine takılmıştır. Egzoz gazlarındaki HC, CO ve NOx içeriğini azaltmak için katalizör görevi görerek egzoz gazının daha temiz olmasını sağlar.

Katalitik konvertörün hasar görmesini önlemek için:

- Benzinli modellerde sadece kurşunsuz benzin kullanınız. Çok az miktarda kurşunlu benzin bile katalitik konvertöre hasar verir.
- Dizel modellerde sadece EN590 şartnamesine uygun veya eşdeğeri dizel yakıt kullanınız.
- Motoru asla aracı iterek veya çekerek çalıştırmayınız.
- Motora fazla gaz vererek zorlamaktan kaçınınız.
- Araç hareket halinde iken asla kontağı kapatmayınız.
- Motor ayarını düzenli yaptırınız. Motorun sarsıntılı (tekleme, zamansız ateşleme veya eksik yanmalı) çalıştığını hissederseniz aracınızı yetkili bir SUBARU servisine kontrol ettirmenizi ve tamir ettirmenizi tavsiye ederiz.
- Katalitik konvertörün ve egzoz sisteminin ısı kalkanına astar veya pas önleyici uygulamayınız.
- Depoda çok az yakıt kaldıysa yola devam etmeyiniz.

⚠ UYARI

- **Yangın riskinden kaçınınız. Aracınızı yanıcı materyallerin (örn; kuru ot, kağıt, bez parçası veya yaprak) yakınında sürmeyiniz veya bu materyallere yakın yerlere park etmeyiniz çünkü katalitik konvertör çok yüksek sıcaklıklarda çalışır.**
- **Motor çalışır durumdayken, egzoz borusu yakınında kimsenin olmadığından veya yanıcı madde olmadığından emin olunuz. Egzoz gazı çok sıcaktır.**

Dizel partikül filtresi (dizel modeller)

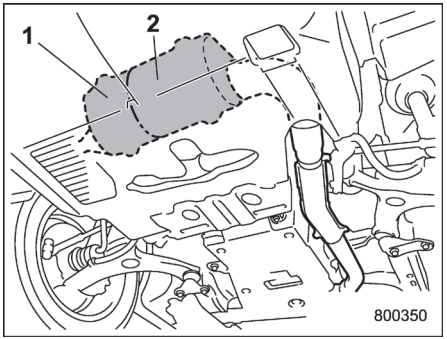

1) Katalitik konvertör
2) Dizel partikül filtresi

Dizel partikül filtresi, dizel motorun egzoz gazlarındaki partikülleri temizleyen bir donanımdır.

Pek çok durumda, biriken kurum sürüş esnasında otomatik olarak yakılır. Ancak, aracı aşağıda açıklanan şekilde sürmeniz durumunda filtre içerisindeki kurum yakılmayacaktır.

- Araç sürekli 15 km/s veya daha düşük hızla kullanılıyorsa
- Araç yeterince ön ısıtma yapılmadan veya tekrar tekrar çok kısa mesafeler için kullanılıyorsa
- Araç uzun süre rölantide bekliyorsa

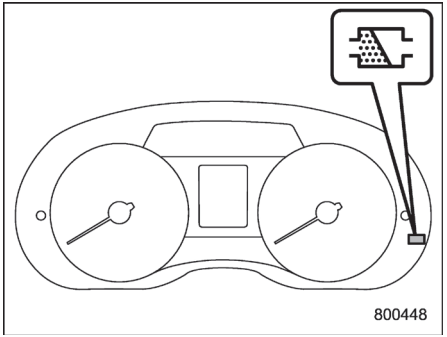

Filtrede biriken partikül maddelerin miktarı azami seviyeyi aşınca dizel partikül filtresi uyarı lambası yanar. Uyarı lambası yandığında “Dizel partikül filtresi uyarı lambası (dizel modeller)” F3-30 konusuna bakınız.

⚠ UYARI

- **Yangın riskinden kaçınınız. Dizel partikül filtresi çok yüksek sıcaklıkta çalıştığından aracınızı kolay alev alabilecek maddeler (örneğin kuru ot, kağıt, bezler veya yapraklar) yakınında sürmeyiniz ve bunların üzerine park etmeyiniz.**

● Motor çalışır durumdayken, dizel partikül filtresi ve egzoz borusu yakınında kimsenin olmadığından veya yanıcı madde olmadığından emin olunuz. Egzoz gazı çok sıcaktır.

NOT

● Kurum dizel partikül filtresi içerisinde yanarken, sürüş özellikleri, motor devri, motor sesi ve egzoz gazının kokusu değişebilir.
● Dizel partikül filtresi üzerinde yapılacak tüm bakım ve onarım işlemleri sadece SUBARU yetkili servisleri tarafından gerçekleştirilmelidir. Bazı durumlarda, yapılacak işlem özel bir cihaz kullanılarak yol bilgisayarı sistemine bakım uygulanmasını gerektirebilir. Aksi halde dizel partikül filtresi doğru şekilde işlevini yerine getirmeyecektir. Bu durumda, dizel partikül filtresinin bakımı veya onarımı için SUBARU yetkili servisiniz ile irtibat kurmanızı tavsiye ediyoruz. SUBARU yetkili servislerinde eğitimli teknisyenler, gerekli özel aletler ve yedek parçalar ile hizmetinizdedir.

Periyodik bakımlar

Aracınızı her zaman en iyi durumda tutmak için belirtilen zaman veya kilometre aralıklarında bakım programında sıralanan tavsiye edilen bakım servislerini yaptırınız.

Yabancı ülkelerde aracın sürülmesi

Aracınızı yabancı bir ülkede sürmeyi planlarken:

● O ülkede doğru yakıtın bulunabildiğini teyit ediniz. “Yakıt” F7-3 konusuna bakınız.
● Her ülkenin düzenlemelerine ve kurallarına uyunuz.

AWD (dört çekişli) modellerin sürülmesi

⚠ UYARI

- **Keskin bir virajı dönerken ani bir frende ya da benzer bir durumda herhangi bir kazayı önlemek için her zaman yol ve hava koşullarına göre aracın hızını güvenli bir hızda tutunuz.**
- **Her zaman çok dikkatli olunuz - aracın dört çekişli olmasına aşırı güvenerek hareket etmeniz sonucunda bir kazaya sebep olabilirsiniz.**
- **Lastik değiştirirken mutlaka lastik etiketinde belirtilen orijinal lastikle aynı ebat, jant ölçüsü, yapı, marka (diş deseni), hız sembolü ve yük indeksinde lastikleri kullanınız.**
  Başka ebat, jant ölçüsü, veya yapıda lastik kullanılması aracınızın aktarma organlarında büyük hasara yol açabilir ve sürüşü, yol tutuşu, frenlemeyi, kilometre saati/mesafe ölçer ayarını ve kaporta ile lastikler arasındaki mesafeyi etkileyebilir.
  Aynı zamanda tehlikeli de olabilir ve aracın kontrolünün kaybedilmesine de yol açabilir.
- **Dört lastikte de aynı ebat, jant ölçüsü, yapı, üretici, marka (dişli deseni), aşınma derecesi, hız sembolü ve yük endeksi olmasını dikkat edilmelidir. Diğer lastik ebatlarını veya yapılarını karıştırmak aracınızın aktarma organlarına büyük mekanik hasar verebilir ve sürüş, yol tutuş, frenleme ve kilometre saati/kilometre sayacının ayarını etkileyebilir. Aynı zamanda tehlikeli de olabilir ve aracın kontrolünün kaybedilmesine de yol açabilir.**

⚠ DİKKAT

Patlak bir lastiğin yerine bir yedek lastik kullanırken mutlaka aracınızda saklanan orijinal yedek lastiği kullanınız. Başka ebattakileri kullanmak aracınızın aktarma organlarına büyük mekanik hasar verilmesine yol açabilir.

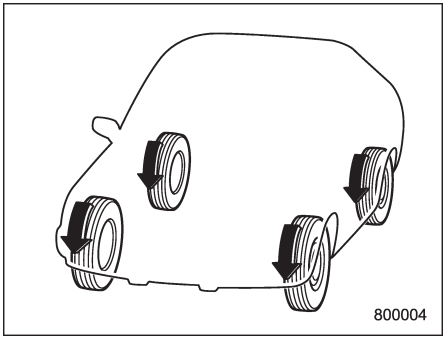

Sürekli dört tekerlekten çekişli (AWD) bir araç, motorun gücünü dört tekerleğe birden dağıtır. AWD modelleri kaygan, ıslak veya karla kaplı yollarda sürerken ve çamur, kum veya topraktan çıkarken daha iyi çekiş sağlar. Ancak bu araçlar arazide kullanım için tasarlanmamıştır. Kullanılırlarsa, aşırı baskıya maruz kalabilirler. AWD araçlar, sadece klasik ön tekerlekten çekişli araçlar için uygun olan koşullarla aynı olan koşullar altında sürülmelidir.

Güvenlik amacıyla ve AWD sisteminin hasar görmesini önlemek için aşağıdaki ipuçlarını aklınızda tutunuz:

- AWD model bir araç karlı ve kaygan durumdaki yokuşları önden çekişli bir araçtan daha iyi çıkar. Sadece çok keskin virajları alırken veya ani frenleme sırasında yol

tutuşta az bir fark vardır. O nedenle yokuş aşağı inerken veya viraj alırken mutlaka hızınızı kesiniz ve diğer araçlarla aranızda güvenli bir mesafe bırakınız.
● Su birikintilerinden veya su taşmış yollardan geçmeye çalışmayınız.
Motorun hava emiş kanalına veya egzoz borusuna giren su veya elektrikli parçaların üstüne sıçrayan su aracınıza hasar verebilir ve motorun bayılmasına yol açabilir.

● AWD donanımlı araçlar; kar, buz, çamur, kum ve kir kaplı zorlu alanları aşmak için kullanılabilir. Ancak bir arazi aracı olarak değil; yol aracı olarak tasarlanmıştır. Bu nedenle, AWD model bir araç; klasik yolcu aracı kadar özenle kullanılmalıdır.
● Aracınızı kumda, çamurda veya suda sürdükten hemen sonra daima frenlerinizin etkinliğini kontrol ediniz. Bunu yavaş sürerek ve fren pedalına basarak yapınız. Fren disklerini ve fren balatalarını kurutmak için bu işlemi bir kaç defa tekrarlayınız.
● Sürmeye başlamadan önce daima soğuk lastik hava basınçlarını kontrol ediniz. Tavsiye edilen lastik hava basıncı sürücü tarafındaki kapı kilidi mekanizmasının altında yer almaktadır.
● Lastik zincirleri her zaman sadece ön tekerleklere takılmalıdır.
● AWD'li (Dört tekerden çekişli) bir aracı dik yokuşlar veya tozlu yollar gibi zor sürüş şartlarında sıkça sürmek, motor yağının, fren hidroliğinin ve şanzıman yağının "Bakım programı" F11-3 konusunda belirtilenden daha sık değiştirilmesini gerektirir.
● Aracınızı çektirirken almanız gereken bazı önlemler vardır.
Detaylı bilgi için "Çekme" F9- 22 konusuna bakınız.

Kış mevsiminde sürüş

■ Soğuk havalarda aracın kullanılması

Yanınızda lastik zinciri, cam buz kazıyıcısı, bir torba kum, işaret fişekleri, bir küçük kürek ve akü takviye kabloları gibi bazı acil durum donanımı taşıyınız. Aküyü ve kablolarını kontrol ediniz. Soğuk hava akünün kapasitesini azaltır. Akü, motoru kışın soğukta çalışmaya başlatabilecek yeteri gücü sağlamak için iyi durumda olmalıdır.
Motorun, soğuk hava koşullarında çalıştırılması normalde daha uzun zaman alır. Soğuk havaya uygun numaralı ve viskoziteli motor yağını kullanınız. Ağır yaz yağının kullanılması motorun çalıştırılmasını zorlaştırır. Kapı kilitlerine buz çözücü veya gliserin sıkarak donmalarını önleyiniz.
Donmuş bir kapıyı zorlayarak açmak, kapının çevresindeki lastik fitillere hasar verebilir veya yerinden çıkartabilir. Kapı donmuşsa buzu eritmek için sıcak su kullanınız ve sonra da suyu bezle silerek tamamen kurulayınız.
İçinde antifriz çözeltisi bulunan ön cam silecek suyu kullanınız. Aracın boyasına zarar verebileceğinden motor antifrizi veya diğer benzeri maddeleri kullanmayınız.

SUBARU cam yıkama suyu %58.5 metil alkol ve %41.5 yüzey aktif maddesi içerir. Donma sıcaklığı aşağıdaki tabloda belirtildiği gibi nasıl seyreltildiğine bağlıdır.

Yıkama suyu konsantrasyonu	Donma sıcaklığı
30%	**−12C**
50%	**−20C**
100%	**−45C**

Sıvının konsantrasyonunu hava sıcaklığına göre ayarlarken sıvının donmaması için yukarıdaki tabloya bakınız.

Daha önce konmuş solüsyondan farklı bir konsantrasyon koyacaksanız depodaki cam suyunu yıkayıcıları bir süre çalıştırarak bitiriniz. Aksi halde kalan cam suyu donarak yıkayıcı memeleri tıkayabilir.

⚠ DİKKAT

Cam yıkama suyu konsantrasyonunu hava sıcaklığına göre ayarlayınız. Konsantrasyon uygun değilse püskürtülen cam suyu camda donarak görüşünüzü engelleyebilir ve cam suyu depoda donabilir.

▼ Aracınızı kullanmadan önce

Pedalların kaygan ve sürüşün tehlikeli hale gelmesine neden olabileceğinden aracınıza binmeden önce ayakkabınızda kar veya buz varsa temizleyiniz.

Sürüşten önce motoru ısıtırken gaz pedalı, fren pedalı ve diğer kontrollerin düzgün çalışıp çalışmadıklarını kontrol ediniz.

Direksiyon hareketini zorlaştırmamak için çamurlukların altında biriken kar ve buzu temizleyiniz. Çetin kış şartlarında sürerken ne zaman ve nerede güvenli bir şekilde durulabiliyorsa durunuz ve çamurlukların altını periyodik olarak kontrol ediniz.

▼ Soğuk havada park etme

Soğuk havada aracınızı uzun bir süre için park ederken park frenini kullanmayınız çünkü park freni devredeyken donabilir.
Onun yerine aşağıdakileri uygulayınız:
1. Vites kolunu, MT modeller için “1” veya “R” konumuna, CVT modeller içinse “P” konumuna alınız.
Aracın kaymasını önlemek için lastiklere takoz koyunuz.
2. Aracınızı karlı veya karın yağdığı bir yerde park ettiğinizde zarar görmelerini engellemek için cam sileceği lastiklerini kaldırınız.

Araç çok kar kaplı yollarda kullanıldıktan sonra fren sisteminde buzlanma meydana gelebilir ve bu da fren sisteminin gücünün azalmasına neden olabilir. Süspansiyonda, disk frenlerde ve aracın altındaki fren hortumlarında kar veya buz birikintisi olup olmadığını kontrol ediniz.

Kalıplaşmış kar veya buz varsa disk frenlere, fren hortumlarına ve ABS kablo demetine zarar vermemeye dikkat ederek bunları temizleyiniz.

⚠ UYARI

Kar tehlikeli egzoz gazlarının aracınızın altında sıkışmasına neden olabilir. Motor çalışmakta iken aracınızı karın üstüne park ederseniz egzoz borusu ve aracın çevresindeki karı temizleyiniz.

▼ **Soğuk havada yakıt doldurma**

▽ **Benzin motorlu modeller**

Yakıt sisteminde oluşabilecek rutubeti ve bunun donmasını önlemek için soğuk havalarda yakıt deposunda antifrizli bir katkı maddesi kullanılması tavsiye edilir.

Sadece bu amaç için üretilmiş olan katkı maddelerini kullanınız. Donmayı engelleyici bir katkı maddesi kullanıldığı zaman depo yarıya kadar boşaldığında yeniden doldurulması bu maddenin ömrünü uzatır.

SUBARU'nuz uzun bir süreyle kullanılmayacaksa yakıt deposunun tam doldurulması en iyisidir.

▽ **Dizel motorlu modeller**

Soğuk havalarda yakıt ikmali konusunda bilgi için, "Dizel motorlar için yakıt gerekliliklerı" ☞F7-3 konusuna bakınız.

■ Karlı ve buzlu yollarda sürüş

Karlı ve buzlu yollarda sürerken patinaj yapmaktan, aracın kaymasını önlemek için ani fren yapmaktan, yüksek hızda sürmekten ve keskin viraj almaktan kaçınınız.
Ani fren yapma ihtiyacını önlemek için aracınızla önünüzdeki araç arasında bol mesafe bırakınız.
Aracın hızına kontrol etmek için ayak frenine ek olarak motor frenini etkin bir şekilde kullanınız. (Gerektiğinde vites küçültünüz.)
Aniden vites küçültmekten kaçınınız. Bu, tekerleklerin kilitlenmesine yol açabilir ve aracın kontrolünün kaybedilmesi ile sonuçlanabilir.

Kilitlenme Önleyici Fren Sistemi (ABS), aracınızın karlı ve buzlu yollardaki frenleme performansını artırır. Kaygan zeminlerde frenleme ile ilgili ayrıntılı bilgi için "ABS (Kilitlenme Önleyici Fren Sistemi" ☞F7-28 ve "Araç Dinamiği Kontrol sistemi" ☞F7-31 konularına bakınız.

⚠ UYARI

Karlı ve buzlu yollar gibi kaygan yollarda sabit hız kontrolünü kullanmayınız. Aracın hakimiyetinin kaybedilmesine yol açabilir.

⚠ DİKKAT

Kar fırtınasında aracınızı kullanmayınız. Kar, motorun emme sistemine girerek hava akışını kesebilir ve motorun durmasına ya da arızalanmasına sebep olabilir.

▼ **Kar yağarken cam sileceğinin kullanılması**

Soğuk havalarda aracı sürmeden önce cam sileceği lastiklerinin ön veya arka cama yapışmamış olmalarını sağlayınız.

Silecek lastikleri ön veya arka cama yapışmışsa, aşağıdaki adımları takip ediniz.

● Silecek lastiklerinin buzunu çözmek için, silecek lastiklerinin buzu tamamen çözülene kadar buz çözücüyü kullanınız ve sıcaklığı en yüksek seviyeye ayarlayınız. "Buz çözme" ☞F4-11 konusuna bakınız.
● Aracınızda silecek buzu çözme sistemi varsa bunu kullanınız. Bu sistem sileceklerinizin buzunun çözülmesine yardımcı olacaktır. "Rezistans ve buz çözücü " ☞F3-91 konusuna bakınız.
● Arka cam sileceği lastiklerinin buzunu çözmek için arka cam rezistansını kullanınız. "Rezistans ve buz çözücü " ☞F3-91 konusuna bakınız.
Karda sürerken cam sileceğinin çalışmasına rağmen donmuş kar taneleri ön cama yapışmaya başlarsa buz çözücüyü kullanınız ve sıcaklığı maksimum dereceye ayarlayınız. Ön cam üzerindeki donmuş karı eritmeye yetecek kadar ısındıktan sonra ön cam yıkayıcısını kullanarak temizleyiniz. "Ön cam yıkama suyu" ☞F3-88 konusuna bakınız.

Cam sileceği koluna yapışan kar sileceğin etkin bir şekilde çalışmasını önler. Silecek kolunda kar birikmişse, aracınızı yolun dışında

güvenli bir yere çekip karı temizleyiniz. Aracınızı yolun kenarına çekerseniz diğer sürücüleri uyarmak için dörtlü flaşörü yakınız.

“Dörtlü flaşörün çalışması” ☞F3-9 konusuna bakınız.

Kar yağabilecek ve sıcaklığın sıfırın altına düşebileceği mevsimlerde donmayan tip cam silecekleri (kış cam sileceği lastikleri) kullanmanızı tavsiye ederiz.
Bu tip cam sileceği lastikleri karlı ortamlarda mükemmel cam silme performansı gösterir. Aracınıza uygun sileceği kullandığınızdan emin olunuz.

⚠ DİKKAT

Yüksek hızlarda, standart cam sileceği lastikleri kış cam sileceği lastikleri kadar iyi performans göstermez. Böyle bir durumda aracın hızını düşürünüz.

NOT

Kış geçtiğinde cam sileceği lastiklerini standart lastiklerle değiştiriniz.

■ Paslanmaya karşı koruma

“Korozyon önleme” ☞F10-4 konusuna bakınız.

■ Kar lastikleri

⚠ UYARI

- **Orijinal lastikleri kış (kar) lastikleri ile değiştirirken mutlaka lastik etiketinde belirtilen orijinal lastikle aynı ebat, jant ölçüsü, yapı, marka (diş deseni), hız sembolü ve yük aralığına sahip lastikleri kullanınız. Başka ebatta ve yapıda lastiklerin kullanılması kilometre saati/kilometre sayacının ayarını ve kaporta ile lastikler arasındaki mesafeyi etkileyebilir. Aynı zamanda tehlikeli de olabilir ve aracın kontrolünün kaybedilmesine de yol açabilir.**
- **Dört kış lastiğinde de aynı ebat, jant ölçüsü, yapı, üretici, marka (dişli deseni), aşınma derecesi, hız sembolü ve yük endeksi olmasını dikkat edilmelidir. Diğer lastik ebatlarını veya yapılarını karıştırmak aracınızın aktarma organlarına büyük mekanik hasar verebilir ve sürüş, yol tutuş, frenleme ve kilometre saati/kilometre sayacının ayarını etkileyebilir. Aynı zamanda tehlikeli de olabilir ve aracın kontrol**ünün kaybedilmesine de yol açabilir.
- **Radyal, çapraz katlı veya çapraz lastik kombinasyonları kullanmayınız çünkü bu durum tehlikeli yol tutuş karakteristiklerine neden olabilir ve bir kazaya yol açabilir.**

Kışın özellikle kış sürüş şartları için tasarlanmış lastiklerin kullanımı ile çekişi artırmak mümkün olabilir. Aracınıza kış lastiklerini takmayı seçerseniz mutlaka doğru ebat ve tipi kullanınız. Dört lastiğin hepsi de aynı ebat, yapı, marka ve yük endeksinde olmalıdır ve asla radyal, çapraz katlı ve çapraz lastikleri karıştırılmamalıdır zira bu tehlikeli yol tutuş karakteristiklerine neden olabilir ve bir kazaya yol açabilir. Aracınızdaki lastiklerin tipine bakmaksızın her an dikkatle sürmeyi hatırınızda bulundurunuz.

Kış lastiklerini kullanırken (hız sembolü Q, T veya H) sırasıyla 160 km/s, 190 km/s veya 210 km/s’yi aşmayınız.

■ Lastik zincirleri

⚠ UYARI

Lastik onarım seti bulunan modellerde: Lastiklerden biri patladığında, lastiği geçici olarak yamayabilirsiniz.
Ancak, yama yapılan bir lastikte kar zinciri kullanmayınız. Lastiğiniz patlamışsa ve kar zinciri kullanmak zorundaysanız en yakın SUBARU yetkilisine başvurunuz.

Karlı ve buzlu yollarda lastik zinciri kullanmanız gerekiyorsa, aşağıdaki önlemleri dikkate alınız:

● Zincirleri yalnızca ön tekerleklere takınız.
● Aracınızın kaportasına veya süspansiyonuna hasar vermemek için sadece lastikleriniz için uygun olan ebattaki zincirleri kullanınız.
● Geçici stepne üzerine lastik zincir koymayınız.
● Lastik zincirlerini kullanırken aracınızı 30 km/ s'ten daha yavaş sürünüz.

Kar zincirlerini kullanırken daima çok dikkatli olunuz - kar zinciri kullanıyor olmaktan kaynaklanan aşırı kendine güven kolaylıkla ciddi bir kazaya neden olabilir.

■ Aracın ileri-geri hareket ettirilmesi

Aracınızı battığı kardan, kumdan veya çamurdan kurtarmak için bir ileri bir geri yaparak kaldırmak zorunda kalırsanız gaz pedalına hafifçe basınız ve vites kolunu "1/D" ve "R" arasında tekrar tekrar hareket ettiriniz. Motoru çok yüksek devirde çalıştırmayınız. Mümkün olan en iyi çekiş için aracı kurtarmaya çalışırken lastiklerin patinaj yapmalarından kaçınınız.

Yolun yüzeyi aşırı derecede kaygan olduğu zaman aracı yerinden 1. vites yerine 2. vitesle kaldırmak suretiyle daha iyi çekiş sağlayabilirsiniz (MT modeller ve manuel modu olan CVT modeller).

Aracınız, manuel modu olan CVT model bir araçsa, şanzımanın 2. vites konumunda tutulması ile ilgili bilgi için, "Manuel modun seçilmesi" F7-22 konusuna bakınız.

Aracınızın yüklenmesi

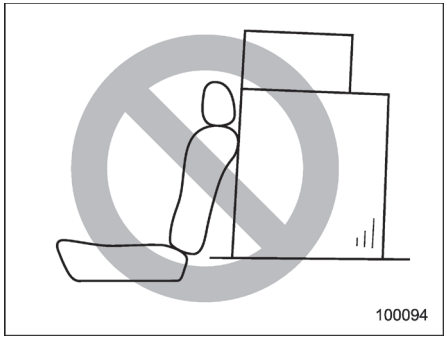

⚠ UYARI

- **Koltukların üzerine asla koltuk arkalığını aşacak kadar yük veya eşya yüklemeyiniz, ani frenleme veya bir kaza esnasında öne doğru savrularak yolcuların yaralanmasına neden olabilir. Yükü mümkün olduğunca tabana yakın yerleştiriniz.**
- **Yolcuların katlanmış arka koltuğun üstünde veya bagajda bulunmalarına asla izin vermeyiniz. Aksi takdirde ciddi yaralanmalara yol açılabilir.**
- **Aracın içinde bir şey taşıyorsanız**

– DEVAMI–

ani duruşlarda, keskin dönüşlerde veya bir kaza anında aracın içinde savrulmasını önleyebilmek için taşıdığınız nesneyi sabitleyiniz.

- **Ağır yükleri aracın üstüne istiflemeyiniz. Bu yükler aracın ağırlık merkezini yükseltir ve aracı devrilmeye daha yatkın hale getirir.**
- **Ani bir duruş nedeniyle öne doğru savrulmamaları ve yaralanmaya neden olmamaları için uzun eşyaları sıkıca sabitleyiniz.**
- **Arka koltuk arkasındaki arka rafa (4 kapı) veya açık durumdaki bagaj bölmesi örtüsü üzerine (5 kapı) herhangi bir şey koymayınız. Bu tür nesneler ani duruşta veya çarpışmada öne yuvarlanabilir. Bu, ciddi yaralanmalara neden olabilir.**

⚠ DİKKAT

Aracın içinde sprey boya kutuları, yanıcı veya tahriş edici sıvılar veya başka herhangi bir tehlikeli madde bulundurmayınız.

NOT

Daha fazla yakıt tasarrufu için gereksiz yük taşımayınız.

■ Tavan çıtası ve port bagaj (mevcutsa)

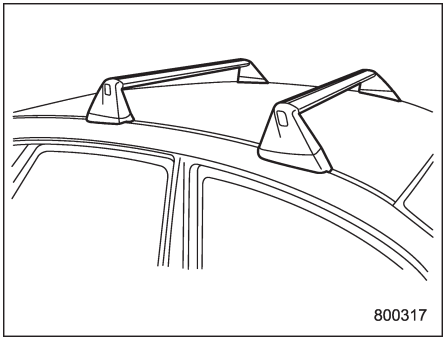

⚠ DİKKAT

- **Bagaj taşıma amacıyla tavan çıtaları; port bagaj kiti ve uygun taşıma ataçmanları ile birlikte kullanılmalıdır. Aksi takdirde yükün düşmesinden dolayı tavan veya boya hasar görebilir veya yolda araçlar için tehlike oluşturabilir.**
- **Port bagaj kitini kullanırken; taşıma ataçmanları, bagaj ve port bagaj kitinin toplam ağırlığının, maksimum yük sınırını aşmadığından emin olunuz. Aşırı yükleme, araca zarar verebilir ve güvenlik tehlikesi oluşturabilir.**

Bagaj; port bagaj kiti tavan çıtalarına sabitlendikten ve uygun taşıma ataçmanları takıldıktan sonra taşınabilir.
Port bagajı takarken üretici firmanın talimatlarına uyunuz.

Yükün, port bagaj kitinin ve taşıma ataçmanlarının toplam ağırlığı 80 kg'ı geçmemelidir. En ağır yükü tavana yakın olacak şekilde en alta yerleştiriniz ve yükü eşit dağıtınız.

Tüm yükü daima iyice sabitleyiniz.

▼ Port bagaja taşıma ataçmanlarının bağlanması

Tavan rayına bisiklet taşıyıcı, kayak taşıyıcı, yük sepeti vs. gibi ataçmanlar bağlarken üretici firma talimatlarına kesinlikle uyunuz ve ataçmanların tavan rayına sıkıca sabitlendiğinden emin olunuz. Sadece port bagaja uygun ekipmanlar kullanınız. Bir set port bagaj (bagaj ve ataçmanlar) en fazla **75 kg** taşıyacak şekilde tasarlanmıştır. Yola çıkmadan önce yükün sıkıca sabitlendiğinden emin olunuz.

NOT

Tavandaki yükün etkisiyle aracın ağırlık merkezinin değiştiğini ve bu durumun aracın kullanım özelliklerini olumsuz etkileyeceğini unutmayınız.
Dikkatli sürünüz. Ani kalkışlardan, dönüşlerden ve duruşlardan sakınınız. Yandan esen rüzgarın etkisi artacaktır.

▼ Port bagajın sökülmesi ve takılması

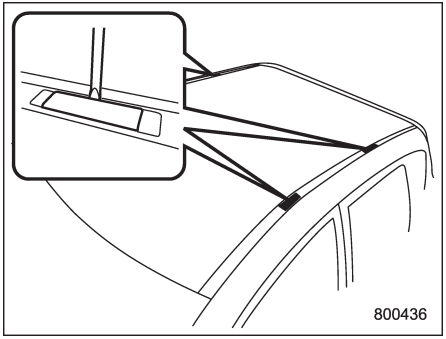

Her iki tavan çıtası da port bagajın monte edilebileceği iki bağlantı noktasına sahiptir. Bağlantı noktaları kapaklarla örtülüdür. Kapakları sökmek için düz uçlu tornavida kullanınız. Port bagajı tavan çıtalarına takarken üretici firmanın talimatlarına uyunuz.

■ Tavan rayı (mevcut ise)

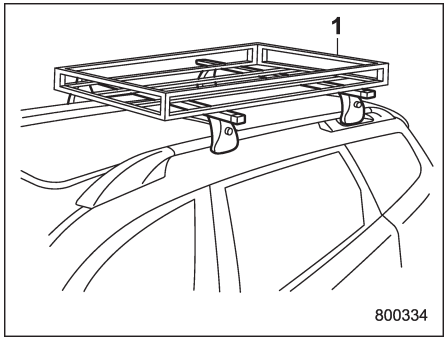

1) Port bagaj

Tavanda yük sadece port bagajın tavan raylarına monte edilmesiyle taşınabilir.
Portbagajı tavan raylarına monte etmek için üretici firma talimatlarını dikkate alınız. Tavan rayları toplam **80 kg** yük (bagaj ve portbagaj donanımı) taşıyacak şekilde tasarlanmıştır.

⚠ DİKKAT

- **Portbagaj kullanırken, portbagajın ve bagajların toplam ağırlığı 80 kiloyu aşmamalıdır. Aşırı yük, araca hasar verebilir.**
- **Yük taşıma amacı için tavan rayları, portbagaj ile birlikte kullanılmalıdır. Tavan rayları asla tek başına yük taşımak için kullanılmamalıdır. Aksi takdirde yükün düşmesinden dolayı tavan veya boya hasar görebilir veya yoldaki diğer araçlar için tehlike oluşturabilir.**

NOT

Tavandaki yükün etkisiyle aracın ağırlık merkezinin değiştiğini ve bu durumun aracın kullanım özelliklerini olumsuz etkileyeceğini unutmayınız.
Dikkatli sürünüz. Ani kalkışlardan, dönüşlerden ve duruşlardan sakınınız. Yandan esen rüzgarın etkisi artacaktır.

Römork çekme

Aracınız öncelikle bir binek otomobili olarak kullanıma yönelik tasarlanmıştır. Römork çekmek, aracınızın motoruna, aktarma organlarına, frenlerine, lastiklerine ve süspansiyonuna ek yük bindirir ve fazla yakıt tüketimine neden olur.

Bazı ülkelerde römork çekerken uymanız gereken bazı düzenlemeler vardır. Römork çekmeye karar verirseniz güvenliğiniz ve memnuniyetiniz, doğru donanımın doğru kullanımına ve aracınızın ihtiyatlı kullanılmasına bağlıdır. Römork kancası ve aracınız için uygun başka gereken çekme donanımını satın alırken size yardımcı olması için SUBARU bayinizden bilgi almanızı tavsiye ediyoruz. Bunlara ek olarak römork ve diğer çekme donanımı üreticileri tarafından donanımın doğru takılması ve kullanılması hakkında verilen talimatlara mutlaka uyunuz.
SUBARU, römork çekme donanımından, veya bu donanımlarla birlikte verilen talimatlardaki hatalar veya atlanan noktalardan ya da sizin doğru talimatlara uygulamamanızdan dolayı ortaya çıkabilecek yaralanmalar ve aracın hasarı karşısında hiçbir sorumluluk kabul etmez.

NOT

Otomatik Çalıştırma/Durdurma sistemi olan modellerde:
Otomatik Çalıştırma/Durdurma sistemi, römork çekilirken çalışmaz. “Otomatik Çalıştırma/Durdurma sistemi” ☞F7-41 konusuna bakınız.

■ Bakım

Aracınızı römork çekmek için kullanıyorsanız, ek yüklemelerden dolayı daha sık bakım yapılmalıdır. “Bakım programı” ☞F11-3 konusuna bakınız.
Hiçbir durumda yeni bir araçla veya aktarma organı parçalarından (motor, şanzıman, diferansiyel, Tekerlek rulmanları, vs) herhangi birisi yenilenmiş olan bir araçla ilk 1600 kilometrede römork çekmeyiniz.

■ Römork ağırlığı

Römork çekmeden önce römork kapasitesini ve römorkun çekme çubuğu kancasının üzerine binmesine izin verilen yükü en yakın SUBARU servisinizle veya aracın trafik ruhsatnamesiyle teyit etmenizi ve mutlaka römorkunuzun çekme kapasitesi içinde olmasını tavsiye ederiz.

Toplam römork ağırlığı (frenlerle birlikte römork ağırlığı artı yük ağırlığı) asla azami çekme ağırlığını geçmemelidir.

Römork çekme çubuğu kancasına düşen yükün araca binen yükü arttıracağını hatırınızda bulundurunuz. Hem izin verilen azami ağırlık hem de arka dingile izin verilen azami ağırlık aşılmamalıdır.

⚠ UYARI

Azami römork ağırlığını asla aşmayınız. Azami römork ağırlığının aşılması yaralanmalara ve/veya aracın hasar görmesine yol açabilir.

▼ Dizel motorlu modeller

Belirtilen römork ağırlıkları sadece deniz seviyesinden 1.000 metre yüksekliğe kadar olan rakımlarda geçerlidir. Daha yüksek rakımlarda motor güç kaybeder ve aracın çekme performansı düşer. Bu koşullar altında, “Azami katar ağırlığı” artan her 1.000 metrelik rakım için %10 düşürülmelidir. Lütfen yola çıkmadan önce ağırlığı göz önünde bulundurun.

NOT

“Azami katar ağırlığı”, “İzin verilen azami ağırlık” ile “Azami römork ağırlığı” değerlerinin toplamıdır.

■ Römork bağlantısı

Orijinal SUBARU römork bağlantılarının kullanılması tavsiye edilir. Orijinal SUBARU römork bağlantıları SUBARU servisinde bulunmaktadır.

Kanca tespit cıvatalarının ve somunlarının sıkı olup olmadıklarını düzenli olarak kontrol ediniz.

⚠ DİKKAT

Römork bağlantısı monte ederken aracın egzoz sisteminde, fren sisteminde veya diğer sistemlerinde değişiklik yapmayınız.

■ Römork çekmediğiniz zaman

⚠ UYARI

Römork çekmediğiniz zaman kancanın ucundaki topuzu mutlaka çıkarınız. Aksi takdirde, arka sis lambasının önü kapanabilir ve bu da ciddi bir kazaya neden olabilir.

⚠ DİKKAT

Yuvanın temas yerlerinde kir ve korozyon olmamalıdır. Yüzeylerin yalnızca bezle temizlenmesi gerekir. Gres veya başka yağlayıcılar kesinlikle kullanılmamalıdır.

● Topuz takılmazsa, koruma amaçlı olarak ve kirlenmeyi önlemek için levye yerleştirilmelidir.
● Kullanılmadığı zaman topuzu, muhafazasında saklayınız.

■ Römork güvenlik zincirleri

Römork kancası bağlantısının veya kanca topuzunun kopması veya ayrılması durumunda römork ayrılabilir ve trafik güvenliğini tehlikeye sokabilir. Güvenlik için çekici araçla römorku daima bir emniyet zinciriyle birbirlerine bağlayınız. Biri sağ tarafındaki biri de sol taraftaki römork kancası için olmak üzere, toplam iki zincir kullanılmalıdır. Römork kancasının römork bağlantı topuzlarından ayrılması durumunda kurtulan römorkun yere düşmesini önlemek için zincirleri birbirinin içinden ve römork kancasının altından geçiriniz.

Zincirlerde dönme pozisyonlarında gerekli olabilecek kadar boşluk bırakınız fakat buna rağmen yere sürtünmemelerine dikkat ediniz.

Güvenlik zinciri bağlantıları hakkında daha fazla bilgi için römork kancası ve römork kılavuzuna bakınız.

■ Yan aynalar

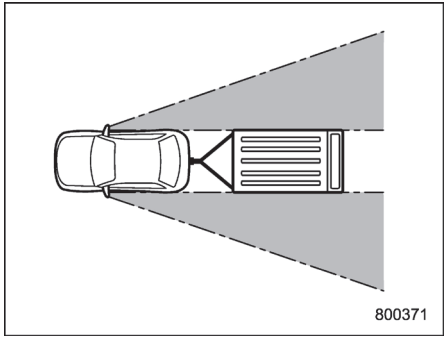

Birçok ülkede bir römork çekerken özel dış aynaların kullanılması hakkında düzenlemeler bulunmaktadır. Römorku aracınıza bağladıktan sonra standart yan aynaların hiçbir kör nokta bırakmadan size geniş bir görüş alanı sağlayıp sağlamadığını kontrol ediniz. Aracın standart aynaları ile büyük kör noktalar oluşuyorsa yasal gereklilikleri karşılayan ilave dış aynalar kullanınız.

■ Römork lambaları

Römork lambalarının aracınızın elektrik sistemine bağlanması, kablo tesisatında değişiklikler yapılmasını, kapasitesinin artırılmasını ve kablo demetinin değişikliklere uyarlanmasını gerektirir. Römork lambalarının bağlantısının doğru yapıldığından emin olmanız için

– DEVAMI–

bir SUBARU servisi ile irtibata geçmenizi tavsiye ediyoruz.
Sinyalleri ve fren lambalarının çalışıp çalışmadığını her römork bağlantısı yaptığınızda kontrol ediniz.

⚠ DİKKAT

Römork lambalarının doğrudan eklenmesi veya hatalı bağlanması aracınızın elektrik sistemine hasar verebilir ve aracınızın aydınlatma sisteminin arızalanmasına yol açabilir.

■ Lastikler

Aracınızdaki tüm lastiklerin çekme koşulları için gerekli olan hava basıncına sahip olup olmadığını sürücü tarafındaki kapı sütununda bulunan etiketten kontrol ediniz. Römork lastikleri üretici firmanın teknik verilerine uygun durumda, ebatta, yük sınıfında ve doğru hava basıncında olmalıdır.

⚠ UYARI

- **Lastik onarım seti bulunan modellerde: Lastiklerden biri patladığında, lastiği geçici olarak yamayabilirsiniz.Ancak, yama yapılmış bir lastik kullanırken römork çekmeyiniz. Bu konuda daha detaylı bilgi edinmek için en yakında SUBARU servisi ile temas kurmanızı tavsiye ediyoruz.**
- **Geçici stepne kullanırken asla römork çekmeyiniz.**
  Geçici stepne römork çekme yükünü kaldırabilecek dayanıklılıkta tasarlanmamıştır. Römork çekerken geçici stepne kullanmak stepnenin bozulması ve/veya aracın sağa sola kaymadan sürülebilmesi yeteneğinin azalması ile sonuçlanabilir ve bir kazaya yol açabilir.

■ Römork çekme ile ilgili ipuçları

⚠ UYARI

- **Asla 80 km/s veya yasal römork çekme hızı sınırının hangisi küçükse onu geçmeyiniz. Hız sınırını geçmek aracın sağa sola kaymadan sürülebilmesi yeteneğinin kaybına yol açabilir ve/veya bir kazaya neden olabilir.**
- **Römork çekerken direksiyon hakimiyeti, durma mesafesi ve fren performansı normal sürüşten farklı olur. Emniyet için, bir römork çekerken ekstra dikkatli olunuz ve asla aşırı hız yapmayınız. Ayrıca aşağıdaki ipuçlarını da hatırınızda tutmalısınız.**

⚠ DİKKAT

Yalnızca dizel motorlu modeller:
Römork ile yokuş tırmanma veya sürekli ağır yük altında sürüş durumunda aracın hızı düşebilir. Bu nedenle, römork ile yokuş tırmanırken lütfen daha dikkatli olunuz (örneğin asla yokuş tırmanırken araç sollamayınız, vs.).
Bu kontrol sistemi, aracın soğutma performansının korunması için gereklidir ve bir arıza olduğunu göstermez. Römork çekilirken aracın hız performansı, aracın yükü azaldıktan ve soğutma performansı normale döndükten sonra normale dönecektir.

▼ Yolculuğa başlamadan önce

- Römork çeken araçların azami hızları veya sürüş kısıtlamaları ile ilgili düzenlemeleri mutlaka inceleyiniz. Değişik ülkelerden geçecekseniz kendi ülkenizden ayrılmadan önce her ülkenin kurallarını inceleyiniz, farklı ülkelerde düzenlemeler farklı olabilir.
- Aracın ve aracın römork bağlantısının iyi durumda olup olmadıklarını kontrol ediniz. Belirgin sorunlar varsa römorku çekmeyiniz.

- Römork bağlandığı zaman aracın yatay

konumda kalıp kalmadığını kontrol ediniz. Aracınız çok fazla önü havaya kalkmış ve arkası da yere çökmüş durumda ise çekme çubuğunun yükünün ve arka dingildeki yükün azami izin verilen arka dingil yükünü aşıp aşmadığını kontrol ediniz.

● Lastik hava basınçlarının doğru olup olmadığını kontrol ediniz.

● Aracın ve römorkun doğru birleştirilip birleştirilmediklerini kontrol ediniz. Aşağıdakileri teyit ediniz;

– römork kancasının bağlantı topuzuyla doğru birleşip birleşmediği.
– römork lambaları soketinin doğru bağlanıp bağlanmadığı ve aracın fren pedalına basıldığı zaman römorkun fren lambalarının yanıp yanmadığı ve aracın dönüş sinyali kolu çalıştırıldığı zaman römorkun dönüş sinyali lambalarının çalışıp çalışmadığı.
– güvenlik zincirlerinin doğru bağlanıp bağlanmadığı.
– römorktaki tüm kargonun yerinden hareket edemeyecek şekilde sabitlenip sabitlenmediği.
– yan aynaların belirgin bir kör nokta yaratmadan geniş bir arka görüş alanı sağlayıp sağlayamadıkları.

▼ Römorklu aracın kullanılması

● Römorku çekerken oldukça fazla durma mesafesi bırakmalısınız. Ani fren yapmaktan sakınınız çünkü bu, kaymaya veya çakı şeklinde katlanmaya ve kontrolün kaybedilmesine yol açabilir.

● Ani kalkışlardan ve hızlanmalardan sakınınız. MT modellerinde, her zaman motoru birinci viteste çalıştırınız ve uygun motor devrine ulaşıldığında debriyaj pedalından ayağınızı çekiniz.

● Ani direksiyon hareketlerinden, sert dönüşlerden ve ani şerit değiştirmelerden sakınınız.

● Dönüşler öncesinde yavaşlayınız. Römorkun tekerlekleri iç tarafa yakın hareket edeceğinden normal dönüş yarıçapından daha uzun mesafeli dönüşler yapınız. Çok dar dönüşlerde römork araca çarpabilir.

● Yolculuğa başlamadan önce araç ile römork birleşiminin “kullanımına” alışmak için yeterli zaman harcanmalıdır. Trafiğe kapalı bir alanda viraj alma, durma ve geri gitme talimi yapınız.

● Yandan gelen rüzgarlar aracınızın ve römorkun yol tutuşunu olumsuz yönde etkileyerek yana savrulmalarına yol açar. Yandan gelen rüzgarlar hava şartlarından veya büyük kamyon veya otobüslerin geçmesinden dolayı meydana gelebilir. Yana savrulma meydana gelirse direksiyon simidini sıkıca tutunuz ve derhal fakat kademeli olarak yavaşlayınız.

● Diğer araçları sollarken römorkun aracınıza bağlı olmasından dolayı artan ağırlık ve uzunluk sebebiyle çok daha uzun geçme mesafesi gerekir.

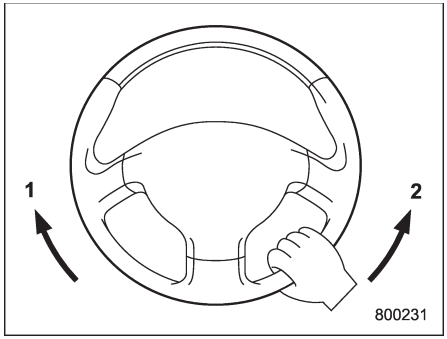

1) Sola dönüş
2) Sağa dönüş

● Römorkla geri gitmek zordur ve pratik yapmayı gerektirir. Bir römorkla geri giderken asla hızlanmayınız veya direksiyonu ani çevirmeyiniz. Geriye doğru giderken dönmek için tek elinizle direksiyon simidinin altından tutunuz ve sola dönmek için direksiyonu sola çeviriniz ve sağa dönmek için direksiyonu sağa çeviriniz.

● Aracınız hareket halindeyken ABS uyarı lambası yanarsa römorku çekmeyi bırakınız. Gerekli onarımı derhal en yakın SUBARU servisine yaptırmanızı tavsiye ederiz.

▼ Rampada sürüş

● Çift kademe şanzımanı olan araçlarda, araç yokuş yukarı vaziyetteyken çalıştırıl-

dığında, LO konumunun kullanılması tavsiye edilir.

● Dik bir rampadan aşağıya inmeden önce motor freninden faydalanmak ve aracınızın frenlerinin fazla ısınmasını önlemek için düşük vitesi seçiniz (gerekirse 1. vitesi kullanınız). Aniden vites küçültmeyiniz.

● Sıcak havalarda yokuş yukarı çıkarken motorun hararet yapmasını önlemek için klima otomatik olarak kapanabilir.

● Sıcak havada rampa tırmanırken, motor ve şanzımanın aşırı ısınması ihtimali yüksek olduğundan aşağıdaki göstergelere dikkat ediniz.

– Yüksek soğutma suyu sıcaklığı uyarı lambası
– Otomatik şanzıman yağı sıcaklığı uyarı lambası (CVT modeller)

● Aşağıdaki koşullardan herhangi birinin oluşması durumunda derhal klimayı kapatınız ve aracı ilk güvenli yerde durdurunuz. “Acil durumda aracınızın park edilmesi” ☞F9-2 ve “Motorun aşırı ısınması” ☞F9-21 konularına bakınız.

– Yüksek soğutma suyu sıcaklığı uyarı lambası yanar. “Soğutma suyu sıcaklığı düşük gösterge lambası/ Soğutma suyu sıcaklığı yüksek uyarı lambası” ☞F3-17 konusuna bakınız.
– Otomatik şanzıman yağı sıcaklığı uyarı lambası yanar (CVT modeller). “Otomatik Şanzıman Yağı Sıcaklığı uyarı lambası (CVT modeller)” ☞F3-19 konusuna bakınız.

● AT ve CVT modellerde, yokuşta sabit durmak için fren pedalına basmak veya park frenini devreye sokmak yerine gaz pedalıyla aracı asla sabit tutmaya çalışmayınız. Bu, şanzıman yağının aşırı ısınmasına neden olur.

● CVT modellerde vites kolunu şu konumlara alınız: Yokuş yukarı: “D” konumu Yokuş aşağı: Motor frenini kullanmak için düşük devir bir vites konumu (manuel mod bulunan modeller)/”L” konumu (“L” konumu bulunan modeller)

▼ Rampada park etme

Park yaparken daima hem aracın hem de römorkun tekerleklerinin altına takoz koyunuz. Park frenini tamamen devreye sokunuz. Tepeye ya da yokuşa park etmeyiniz. Fakat tepeye veya yokuşa park etmek zorundaysanız aşağıdaki adımları atmalısınız:

1. Frenlere basınız ve pedalı basılı tutunuz.
2. Aracın ve römorkun tekerleklerine takoz koydurtunuz.
3. Takozlar yükü karşılayıncaya kadar fren pedalını yavaşça bırakınız.
4. Frenlere basınız ve sonra park frenini devreye sokunuz; fren pedalını yavaşça bırakınız.
5. 1. veya geri vitese (MT modeller) ya da “P” (CVT modeller) konumuna alınız ve motoru durdurunuz.

■ Avrupa için ek bilgiler

Aşağıdaki bilgiler, 95/48/EC (92/21/EEC) sayılı Avrupa Birliği kanunlarının ve yönetmeliklerinin gerektirdiği şartları göstermektedir.

▼ Römork çekerken azami izin verilen araç yükü ve azami izin verilen arka dingil yükü

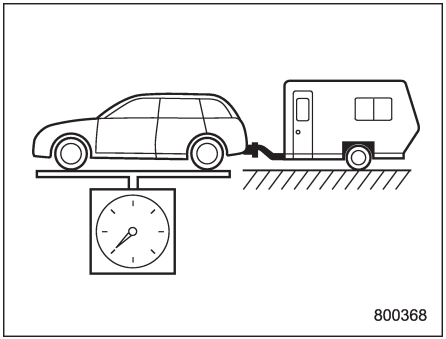

MPW

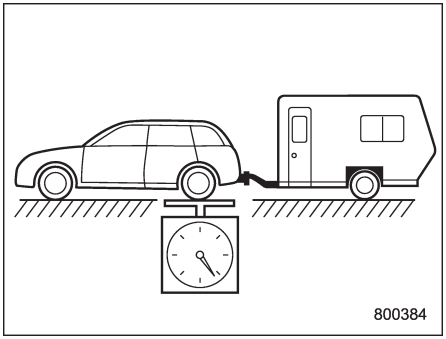

Arka MPAW

Model				Römork çekerken azami yük (kg)	Römork çekerken azami arka aks yükü (kg)
4 kapılı	1.6 L	FWD	5MT	—	—
			CVT	1,860	1,080
		AWD	5MT	1,910	1,100
			D/R	—	—
			CVT	1,930	1,110
	2.0 L	AWD	6MT	1,950	1,120
			CVT	1,980	1,140
XV model-leri hariç 5 kapılı modeller	1.6 L	FWD	5MT	1,840	1,070
			CVT	1,860	1,080
		AWD	5MT	1,910	1,100
			D/R	1,910	1,100
			CVT	1,930	1,110
	2.0 L	AWD	6MT	1,950	1,120
			CVT	1,980	1,140
XV	Benzin motorlu modeller	1.6 L	D/R	2,000	1,160
			CVT	2,000	1,160
		2.0 L	6MT	2,000	1,160
			CVT	2,000	1,160
	Dizel motorlu modeller		6MT	2,020	1,160

5MT: 5 vitesli manuel şanzıman
6MT: 6 vitesli manuel şanzıman
CVT: Sürekli Değişken Şanzıman
D/R: Çift kademeli 5 ileri manuel şanzıman

AWD: Dört-Çeker Sürüş
FWD: Önden çekişli

– DEVAMI–

▼ **Bağlantı parçası üzerine düşen azami verilen statik düşey yük**

75 kg

▼ **Bağlantı parçasının bağlantı noktaları**

Bağlantı parçasının bağlantı noktaları şekilde gösterilmiştir.

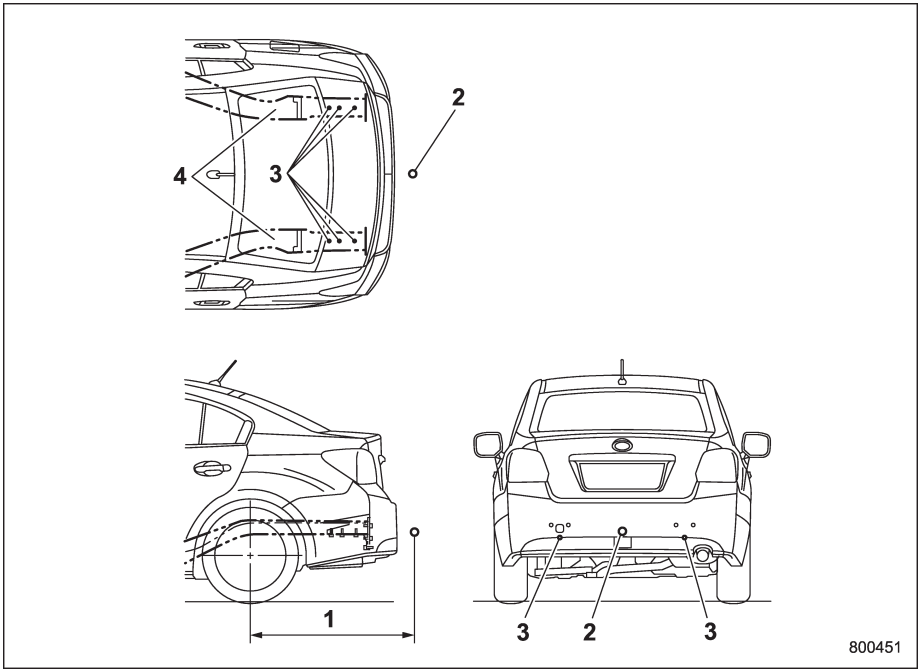

4 kapılı modeller

1) Bağlantı parçasının izin verilen maksimum çıkıntısı: 1111 mm
2) Bağlantı parçası
3) Bağlantı noktaları: Her bir taraf için arka şasinin arka tarafının üzerinde üç yer ve arka şasinin altında üç yer
4) Arka şasi

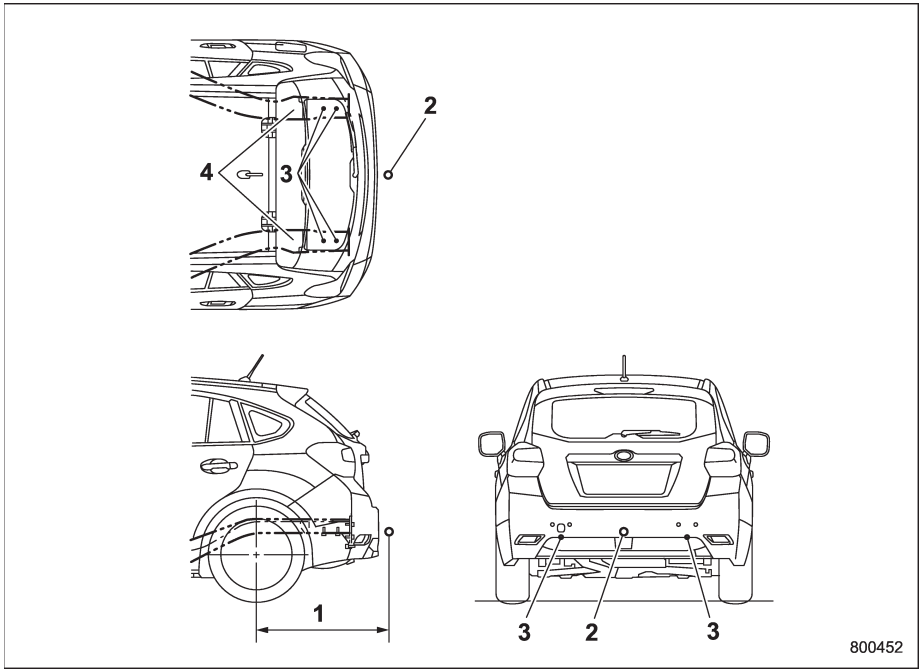

XV modelleri hariç 5 kapılı modeller

1) Bağlantı parçasının izin verilen maksimum çıkıntısı: 896 mm
2) Bağlantı parçası
3) Bağlantı noktaları: Her bir taraf için arka şasinin arka tarafının üzerinde iki yer ve arka şasinin altında üç yer
4) Arka şasi

– DEVAMI–

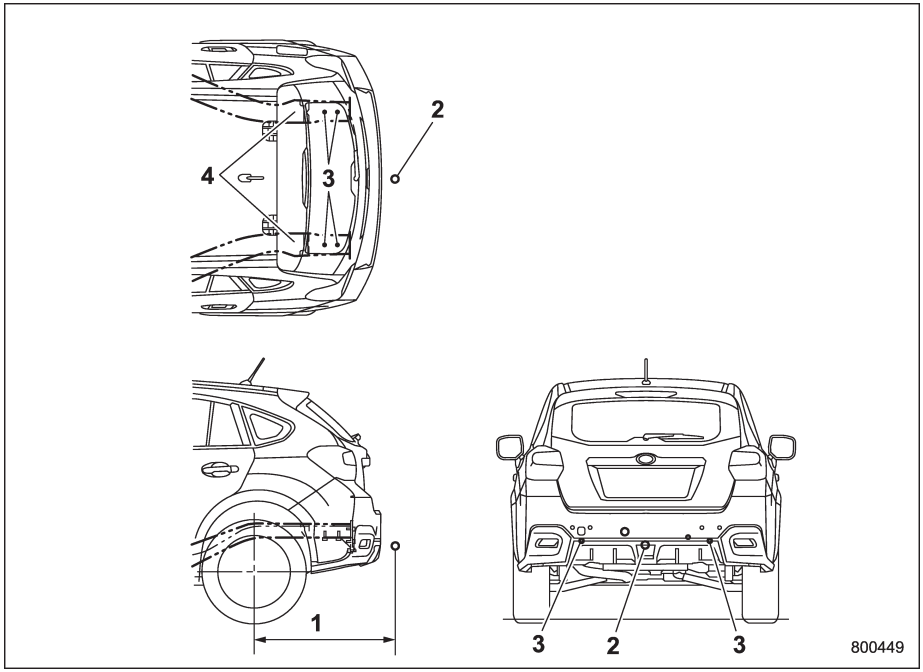

XV

1) Bağlantı parçasının izin verilen maksimum çıkıntısı: 913 mm
2) Bağlantı parçası
3) Bağlantı noktaları: Her bir taraf için arka şasinin arka tarafının üzerinde iki yer ve arka şasinin altında üç yer
4) Arka şasi

Aracınızı acil durumda park ederken 9-2
Geçici stepne (mevcutsa) 9-2
Bakım takımları 9-3
Takım çantası 9-4
Arka döşemenin altında 9-4
Patlak lastikler 9-5
Patlak lastiğin değiştirilmesi..... 9-5
Patlak lastiğin onarılması (lastik onarım seti bulunan modellerde)..... 9-9
Akü takviyesi ile çalıştırma..... 9-18
Aküyle ilgili önlemler!..... 9-18
Akü takviyesi ile motoru çalıştırırken alınacak önlemler! 9-19
Takviye ile motor nasıl çalıştırılır..... 9-19
Motorun aşırı ısınması 9-21
Motor bölmesinden buhar gelirse 9-21
Motor bölmesinden buhar gelmezse..... 9-21
Çekme..... 9-22
Aracın çekilmesi ve çekme halkaları..... 9-22
Aracın düz kasalı bir kamyon kasası üzerinde taşınması..... 9-24
Aracın tüm tekerlekleri yerde çekilmesi 9-25
Giriş anahtarı - giriş anahtarı düzgün çalışmazsa..... 9-25
Kilitleme ve kilit açma..... 9-26
Devreye sokma..... 9-26
Motorun çalıştırılması..... 9-26
Bagaj kapağı - bagaj kapağının kilidi açılamazsa..... 9-27
Yakıtın bitmesi (dizel motorlu modeller)..... 9-28

Aracınızı acil durumda park ederken

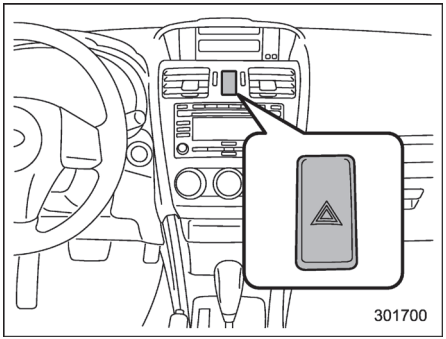

Aracınızı acil durumda park etmek zorunda kalırsanız diğer sürücüleri uyarmak için dörtlü flaşör gündüz ve gece yakılmalıdır. Yolda durmaktan sakınınız. Bir sorun çıktığında emniyetli bir şekilde yolun dışına çıkınız.

Dörtlü flaşör kontak anahtarının konumuna bağlı olmaksızın yakılabilir.
Dörtlü flaşörü yakmak için düğmesine basınız. Dörtlü flaşörü kapatmak için tekrar düğmeye basınız.

NOT

Dörtlü flaşör çalışıyorken dönüş sinyalleri çalışmaz.

Geçici stepne (mevcutsa)

⚠ UYARI

Geçici stepne kullanırken asla römork çekmeyiniz. Geçici stepne römork çekme yükünü kaldırabilecek dayanıklılıkta tasarlanmamıştır.
Römork çekerken geçici stepne kullanmak stepnenin bozulması ve/veya aracın sağa sola kaymadan sürülebilmesi yeteneğinin azalması ile sonuçlanabilir ve bir kazaya yol açabilir.

⚠ DİKKAT

Orijinalden başka bir geçici stepne kullanmayınız. Başka ebattakileri kullanmak aracınızın aktarma organlarına büyük mekanik hasar verilmesine yol açabilir.

Geçici stepne, klasik lastiklerden daha küçük ve hafiftir ve sadece acil durumlarda kullanılması için tasarlanmıştır. Geçici stepne sadece acil durumlarda kullanılmak üzere tasarlandığından en kısa sürede geçici stepneyi çıkarınız ve sağlam bir normal lastiği tekrar takınız.

Lastiği kullanıma hazır bulundurmak için yedek lastiğin hava basıncını periyodik

olarak kontrol ediniz. Doğru basınç için “Lastikler” ☞F12-12 konusuna bakınız.

Yedek lastiği kullanırken aşağıdakilere dikkat ediniz.
● 80 km/s hızı aşmayınız.
● Geçici stepne üzerine lastik zincir koymayınız. Daha küçük olan lastik boyutundan dolayı lastik zinciri düzgün bir şekilde takılmayacaktır.
● Aynı anda iki veya daha fazla geçici stepne kullanmayınız.
● Aracınızla engellerin üzerinden geçmeyiniz. Bu lastik daha küçük bir boyuta sahiptir, bu nedenle aracın yerden yüksekliği azalmış durumdadır.

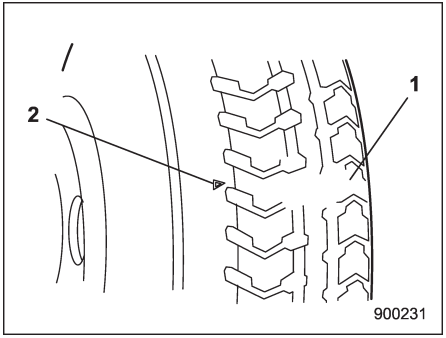

1) Diş aşınma göstergesi çubuğu
2) Gösterge konumu işareti

● Lastik sırtında aşınma göstergesi belirdiğinde lastiği değiştiriniz.
● Geçici stepne arka tekerleklerin sadece birinde kullanılmalıdır. Ön tekerlek lastiğinden biri patlarsa, tekerleği arka tekerleklerden biri ile değiştiriniz ve çıkarılan arka tekerleğin yerine yedek lastiği takınız.

Bakım takımları

Aracınızda aşağıdaki bakım takımları bulunmaktadır:

● Kriko
● Kriko kolu
● Tornavida
● Çekme kancası (delikli cıvata)
● Bijon anahtarı

■ Takım çantası

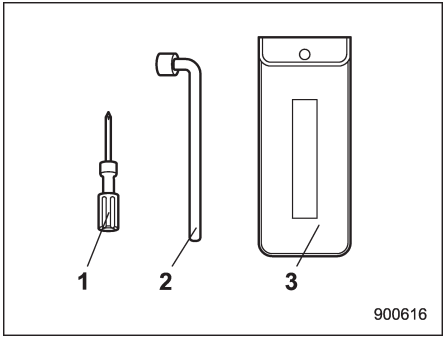

1) Tornavida
2) Bijon anahtarı
3) Takım çantası

Tornavida, bijon anahtarı vb. takım çantasında yer alır.
Lastik onarım seti olmayan modellerde, takımlar alet kutusunda da saklanabilir

■ Arka döşemenin altında

Kriko, kriko kolu ve çekme kancası, aşağıdaki resimlerde gösterildiği gibi saklanır.

▼ Lastik onarım seti bulunmayan modellerde

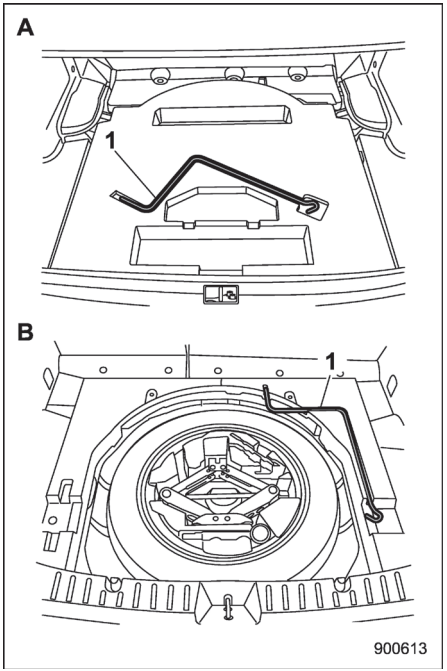

1) Kriko kolu
A) 4 kapılı modeller
B) 5 kapılı modeller

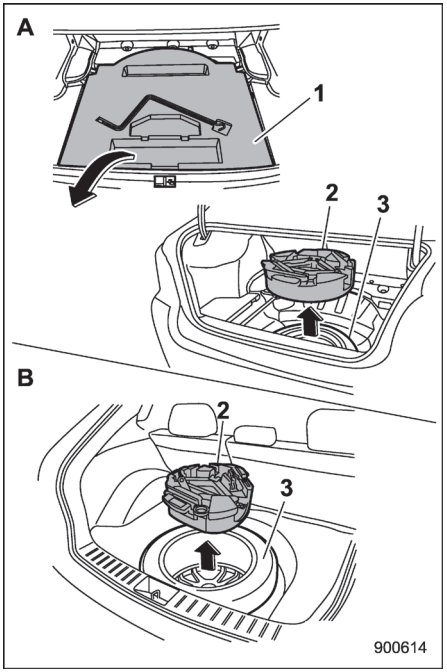

1) Döşeme altı saklama bölmesi (mevcut ise) (“Döşeme altı saklama bölmesi” F6-14 konusuna bakınız.)
2) Alet kutusu
3) Stepne
A) 4 kapılı modeller
B) 5 kapılı modeller

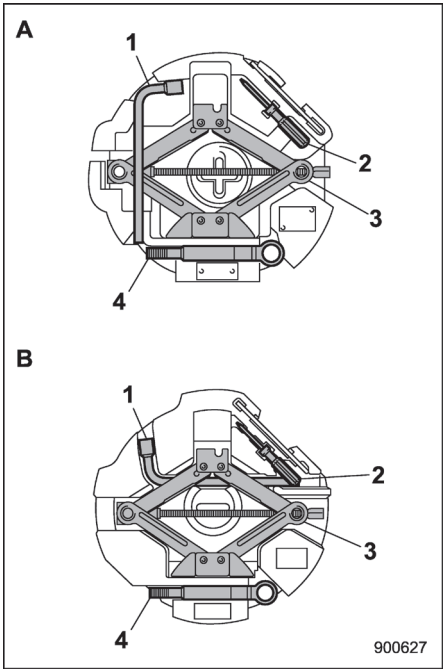

1) Bijon anahtarı
2) Tornavida
3) Kriko
4) Çekme kancası (delikli cıvata)
A) A tipi alet kutusu
B) B tipi alet kutusu

NOT

- **Krikonun nasıl kullanılacağı ile ilgili olarak "Patlak lastikler" F9-5 konusuna bakınız.**
- **Modele bağlı olarak, aşağıda belirtilenlerde farklılıklar olabilir.**
  - **Saklama bölmesinin şekli**
  - **Bazı bakım takımlarının yerleri**

▼ Lastik onarım seti bulunan modellerde

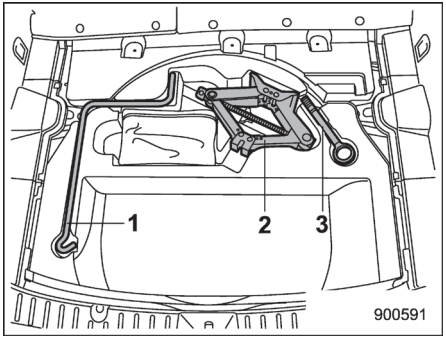

1) Kriko kolu
2) Kriko
3) Çekme kancası

Patlak lastikler

Aracı sürerken lastik patlarsa asla ani fren yapmayınız; hızı kademeli olarak azaltırken direksiyonu sağa sola çevirmeden ileri gidiniz.
Sonra yoldan çıkarak güvenli bir yerde durunuz.

■ Patlak lastiğin değiştirilmesi

▼ Lastik onarım seti bulunan modellerde

Patlak bir lastiğin değiştirilmesi zor olabilir. Fakat, lastiğin onarılması mümkün olabilir. Detaylar için, "Patlak lastiğin onarılması (lastik onarım seti bulunan modeller)" F9-9 konusuna bakınız.

▼ Lastik onarım seti bulunmayan modellerde

⚠ UYARI

- **Aracı eğimli bir yolda veya gevşek zeminli bir yolda krikoyla kaldırmayınız. Kriko yuvasından çıkabilir veya yere gömülebilir ve bu da bir kazaya yol açabilir.**
- **Sadece aracınızla birlikte verilen krikoyu kullanınız. Araçla birlikte verilen kriko sadece bir lastik değiştirirken kullanılmak üzere tasarlanmıştır. Aracı bu kriko ile kaldırmışken asla aracın altına girmeyiniz.**

– DEVAMI–

- **Krikoyu kullanarak patlak lastiği yerden kaldırmadan önce daima motoru durdurunuz. Krikoyla kaldırılmış aracı asla sallamayınız ve itmeyiniz. Kriko sarsıntılardan dolayı yuvasından kurtulabilir ve bu da büyük bir kazaya yol açabilir.**

⚠ UYARI

Avustralya ve Yeni Zelanda için, Avustralya/Yeni Zelanda StandardıTM (AS/NZS 2693:2007) ile aşağıdaki talimatlar belirlenmiştir. Güvenliğiniz için mutlaka aşağıdaki talimatlara uyunuz.

- **Mümkünse kriko sert ve düz bir zeminde kullanılmalıdır.**
- **Tekerleklerin önüne takoz koyulmasını ve kaldırılan aracın altında kimsenin girmemesini tavsiye ediyoruz.**
- **Vücut uzuvlarından herhangi biri, kriko ile tutulan aracın altına koyulmamalıdır.**

1. Olabildiğince sert ve düz bir yere park ediniz, sonra motoru durdurunuz.

2. Park frenini tam olarak uygulayınız ve vites kolunu geri vitese (MT modelleri) veya “P” (Park) konumuna (CVT modeller) getiriniz.

3. Dörtlü flaşörü çalıştırınız ve araçtaki herkesi dışarı çıkarınız.

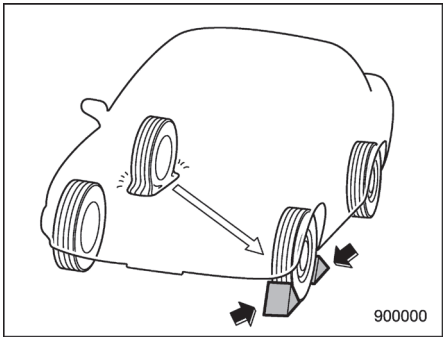

4. Patlak lastiğin çaprazındaki lastiğin önüne ve arkasına takoz koyunuz.

5. Krikoyu, kriko kolunu ve bijon anahtarını dışarı çıkartınız.

“Bakım takımları” ☞F9-3 konusuna bakınız.

NOT

Krikoyu kullanmadan önce iyice yağlandığından emin olunuz.

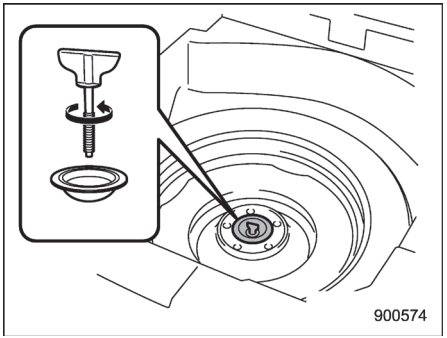

XV hariç

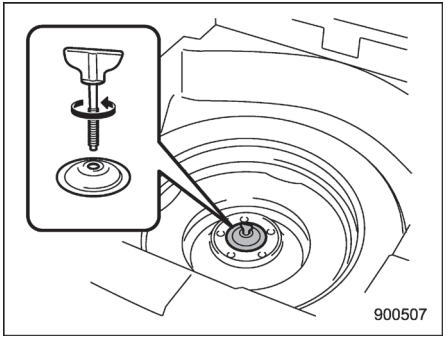

XV

6. Sabitleme cıvatasını saat yönünün tersine çeviriniz; daha sonra stepneyi çıkarınız.

NOT

Aracınızla birlikte verilen stepne geçici bir stepne ise, "Geçici stepne" F9-2 konusunu dikkatli bir şekilde okuyunuz ve talimatlara kesinlikle uyunuz.

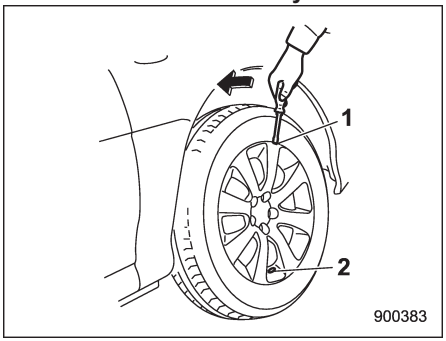

1) Tırnak
2) Supap deliği

7. Aracınızda jant kapağı varsa, jant kapağını sökmek için supap deliğinin ters tarafındaki tırnak kısmına düz uçlu bir tornavida sokunuz.

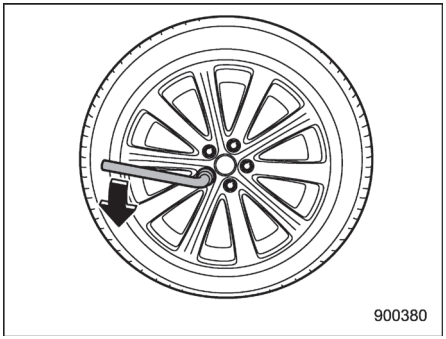

8. Bijon anahtarını kullanarak bijonları gevşetin fakat somunları sökmeyiniz.

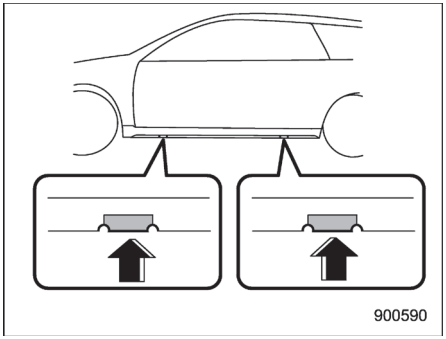

Krikoyla kaldırma noktaları

9. Krikoyu patlak lastiğe yakın olan öndeki yan basamağın altına ya da arka kriko noktasına yerleştiriniz.

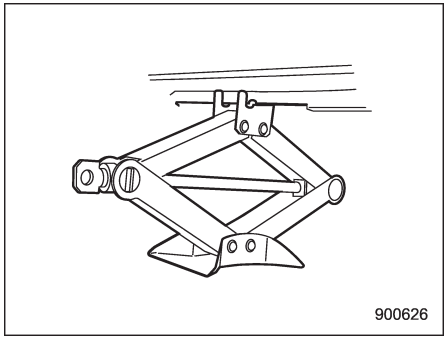

Kriko kafası kriko noktasına sıkıca oturuncaya kadar kriko vidasını elle çeviriniz.

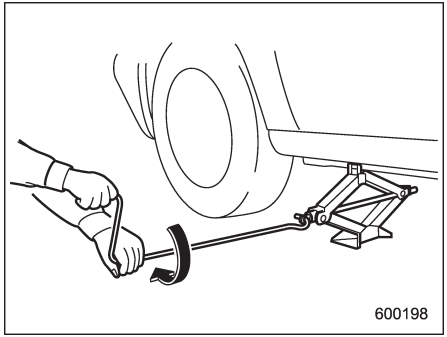

10. Kriko kolunu kriko vidasına takınız ve lastik yerden havalanana kadar kolu çeviriniz. Aracı gerektiğinden daha fazla yükseltmeyiniz.

– DEVAMI–

11. Bijonları ve patlak lastiği çıkarınız.

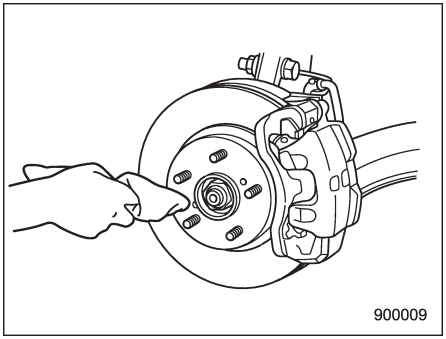

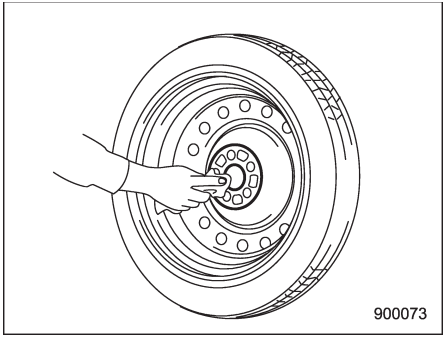

12. Stepneyi takmadan önce tekerlek ve göbeğin montaj yüzeyini bir bezle temizleyiniz.

13. Stepneyi takınız. Bijonları değiştiriniz. Elle sıkınız.

⚠ UYARI

Stepne takıldığında tekerlek bijonlarına veya somunlarına yağ ya da gres sürmeyiniz. Bu somunların gevşemesine neden olabilir ve kazaya yol açabilir.

14. Aracı indirmek için kriko kolunu saat yönünün tersine çeviriniz.

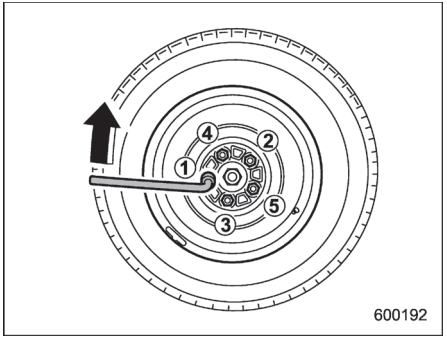

15. Resimdeki sıkma sırasını izleyerek bijonları belirtilen tork değerine iyice sıkmak için bijon anahtarını kullanınız.

Bijon sıkıştırma torku için, “Lastikler” ☞F12-12 konusuna bakınız. Bijon anahtarına veya anahtar üzerindeki boru uzatmasına ayağınızla bastırmayınız, belirlenen torku aşabilirsiniz. Bijon tork değerini en yakın lastik servisine kontrol ettiriniz.

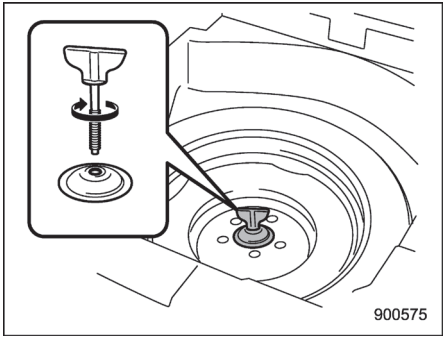

16. Patlak lastiği stepne bölmesinde saklayınız. Ara parçayı koyunuz ve sabitleme cıvatasını iyice sıkınız.
Ayrıca krikoyu, kriko sapını ve bijon anahtarını saklama alanlarında saklayınız.

⚠ UYARI

Patlak bir lastiği değiştirdikten sonra lastiği veya lastik değiştirme takımlarını asla yolcu bölmesine koymayınız. Ani bir duruşta veya çarpışmada serbest halde duran donanım araçta bulunanlara çarpabilir ve yaralanmalarına yol açabilir. Lastiği ve tüm takımları uygun bir yerde saklayınız.

■ Patlak lastiğin onarılması (lastik onarım seti bulunan modellerde)

⚠ UYARI

Bir lastiği onarmadan önce, talimatları ve uyarıları iyice okuyunuz.
Bu talimatlara harfiyen uymanızı güvenliğiniz açısından son derece önemlidir. Bu talimatlara uyamamanız ise lastiğin daha da fazla hasar görmesine ve aracın kontrolünün kaybedilmesine yol açabilir.
Bu da, ciddi yaralanmalar veya ölümle sonuçlanabilir.

Lastik patlayınca, bu onarım setini kullanarak lastiği geçici olarak tamir edebilirsiniz. Kıymık gibi küçük çaplı nesnelerle hasar görmüş lastikleri onarabilirsiniz. Ancak, patlağın çapına ve tipine bağlı olarak bazı lastikler sadece kısmen onarılabilir veya hiç onarılamaz ve bu durumda lastik hava basıncında kayıp meydana gelebilir. Lastik hava basıncının kaybedilmesi ise yol tutuşu bozarak aracın kontrolünü kaybetmenize neden olabilir.

Patlak lastiği geçici olarak onardıktan sonra lastiği en kısa zamanda yenisiyle değiştiriniz. Lastiğin değiştirilmesi için aracınızı hemen en yakın SUBARU servisine götürmenizi tavsiye ederiz. Dolgu malzemesi çıkan bir tekerleği yeniden kullanabilirsiniz, ancak lastik supabının değiştirilmesi gerekir.

Lastik değişimi için “Lastik değişimi” ☞F11-35 konusuna bakınız.

▼ Patlak lastik onarılırken uyulması gereken kurallar

Patlak bir lastiği onarırken şunlara dikkat ediniz.

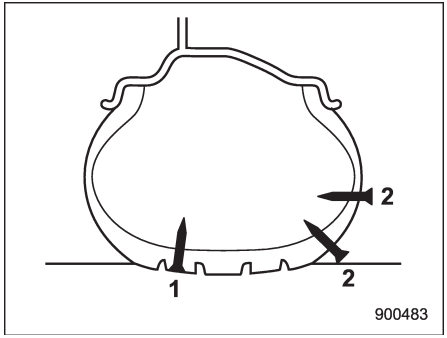

1) Tamir etmek mümkün
2) Tamir etmek mümkün değil

⚠ UYARI

- **Aşağıdaki durumlarda ise, lastik onarım setini kullanmayınız.**
  - **Lastik, yetersiz hava basıncı ile kullanılmasından dolayı patlamışsa.**
  - **Patlayan kısım, lastiğin görünebilir bir yerinde değilse.**

- Patlak, lastiğin yan duvarında meydana gelmişse.
- Lastik, tekerlekten kopmuşsa.
- Patlayan lastiğin jantı da hasar görmüşse.
- İki veya daha fazla lastik patlamışsa.
- Dolgu malzemesinin son kullanma tarihi geçmişse.

- Lastiği şişirirken, lastik şişirme basıncı 10 dakika içinde 180 kPa'ya ulaşmıyorsa lastiğin tamirine devam etmeyiniz. SUBARU bayiniz ile irtibata geçmenizi tavsiye ederiz.
- Aracınızı çok dikkatli sürünüz ve ani manevralardan ve direksiyon hareketlerinden kaçınınız.
- 80 km/s (50 mil/s) hızı aşmayınız.
- En fazla 200 km yol kat ediniz.
- Onarılmış bir lastikte kar zinciri kullanmayınız.
- Römork çekmeyiniz.
- Onarım setinin, lastiğin onarılması dışında bir amaçla kullanılması, basınçlı havanın patlama veya sızma riskinden ciddi bir kazaya neden olabilir.
- Trafiği aksatmayacak şekilde aracınızı güvenli bir yere çekiniz ve lastik onarımına bundan sonra başlayınız.
- Araç düz bir zeminde duruyor olsa bile, park frenini uygulayarak aracın hareket etmesini önleyiniz.
- Lastiği onarmaya başlamadan önce motoru durdurunuz.
- Lastiği onarırken dörtlü flaşörleri yakınız.
- Lastiğin içine giren kıymık, vida vs. gibi cisimleri çıkarmaya çalışmayınız. Oldukları gibi bırakınız.
- Kullanım halindeyken lastik onarım setini bir yerde bırakmayınız.

⚠ DİKKAT

- Lastik onarım setinin sadece geçici bir çözüm olduğunu asla unutmayınız. Lastik onarım setinin kullanımıyla ilgili yasal düzenlemeler ülkeden ülkeye değişebilir. SUBARU servisine veya lastik satıcınıza başvurmanızı tavsiye ederiz.
- Lastik onarım setini, bagaj bölmesinde güvenli bir şekilde saklayınız. Ani bir fren veya çarpışma anında yolcuların yaralanmasına neden olabileceğinden, onarım setinin, yolcu kabini içinde saklanmaması tavsiye edilir.
- Lastik onarım setini sadece orijinal araç lastikleriyle kullanınız.
- Kompresörü 10 dakikadan fazla çalıştırmayınız, aksi takdirde aşırı ısınabilir.

▼ Lastik onarım setinin yeri

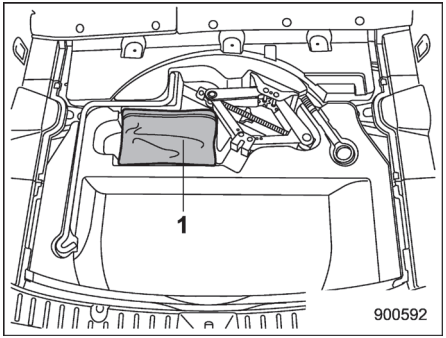

1) Lastik onarım seti

Lastik onarım seti, bagaj bölmesi zemininin altında yer almaktadır.

▼ Lastik onarım setinin içindekiler

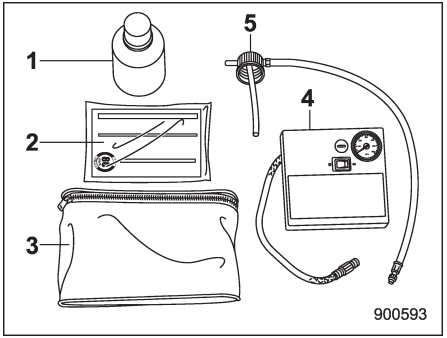

1) Dolgu malzemesi şişesi
2) Hızlı başvuru
3) Çanta
4) Kompresör
5) Dolgu uygulama kapağı

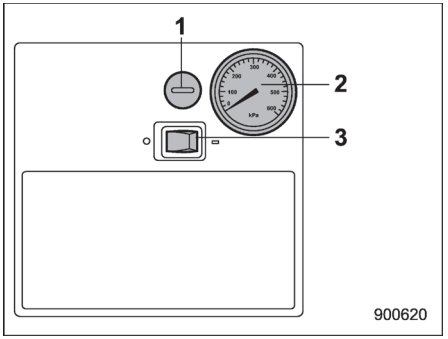

Kompresör (ön taraf)
1) Havalandırma düğmesi
2) Basınç göstergesi
3) Güç düğmesi

– DEVAMI–

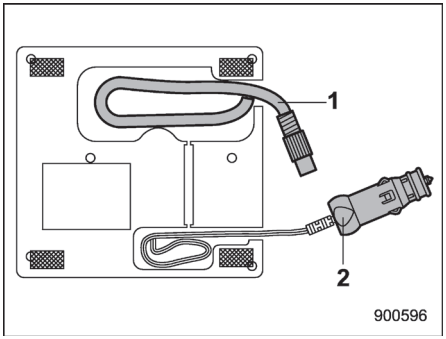

Kompresör (arka taraf)
1) Hortum
2) Güç kablosu

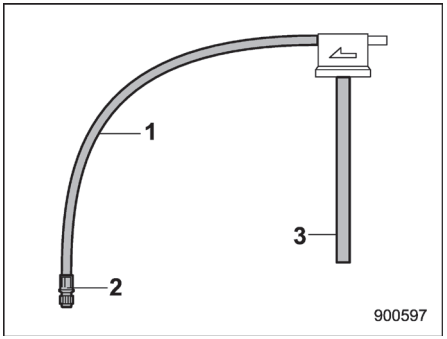

Dolgu uygulama kapağı
1) Kauçuk hortum
2) Supap bağlantı elemanı
3) Yarı şeffaf boru

Hız sınırı etiketi

⚠ UYARI

- **Dolgu malzemesini asla içmeyiniz. Kasayla çiğner veya yutarsanız hemen tıbbi yardım alınız.**
- **Dolgu malzemesi cildinize veya gözlerinize bulaşırsa, derhal bol suyla yıkayınız. Gerekiyorsa hemen tıbbi yardım alınız.**
- **Lastik onarım setini çocukların erişemeyeceği yerlerde saklayınız.**

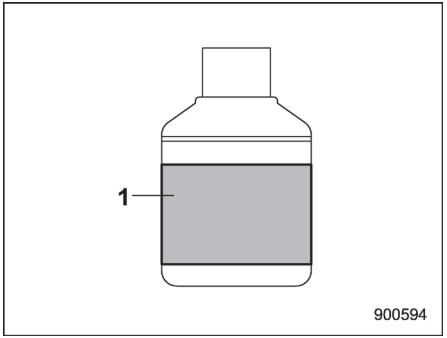

1) Son kullanım tarihi

⚠ DİKKAT

Dolgu malzemesini, son kullanma tarihi geçmeden önce yenisi ile değiştiriniz.

▼ Patlak lastiğin onarılması

Patlak bir lastiği onarmak için şu iki adımı izleyiniz.

Dolgu malzemesini havayla birlikte uygulayınız (adım 1). Dolgu malzemesinin, deliğe iyice kaynaması için aracı yaklaşık 10 dakika veya 5 km boyunca kullanınız. Aracı tekrar durdurunuz, kontrol ediniz ve gerekiyorsa hasarlı lastiğin hava basıncını ayarlayınız (adım 2). Ardından, 80 km/s hızı ve 200 km mesafeyi aşmamak kaydıyla aracınızı dikkatlice kullanmaya devam edebilirsiniz.

Aracı kullanan diğer kişileri, lastiğin, onarım setiyle geçici olarak onarıldığı ve bu nedenle dikkatli kullanmaları yönünde uyarınız.

Adım 1: Dolgu malzemesinin havayla birlikte uygulanması
1. Dolgu malzemesinin şişesini iyice çalkalayınız.
2. Kompresörün güç düğmesinin KAPALI olduğundan emin olunuz.
3. Şişenin kapağını çıkarınız ve şişenin ağzındaki alüminyum kısmı deliniz.

⚠ DİKKAT

Dolgu malzemesini dökmemeye dikkat ediniz.

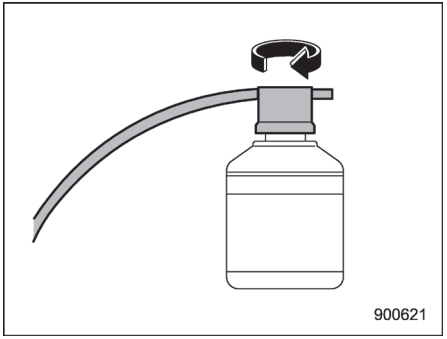

4. Yarı şeffaf boruyu deliğin içine yerleştiriniz sonra, tık sesi gelene kadar dolgu malzemesi uygulama kapağını sıkınız.

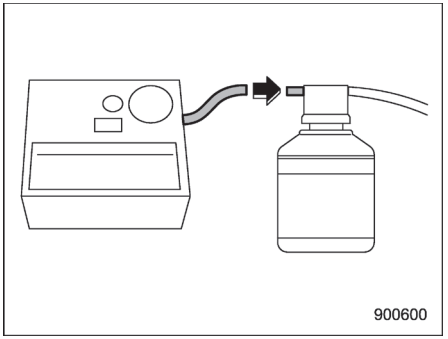

5. Kompresör hortumunu dolgu malzemesi uygulama kapağına takınız.

⚠ DİKKAT

Hortumun kıvrılmamasına dikkat ediniz.

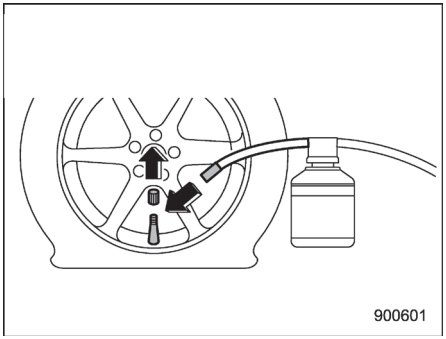

6. Tekerleğin supap kapağını çıkarınız ve supap bağlantı elemanını supaba takınız.

⚠ DİKKAT

Bağlantı elemanı sağlam bir şekilde takılmazsa dolgu malzemesi sızıntı yapabilir.

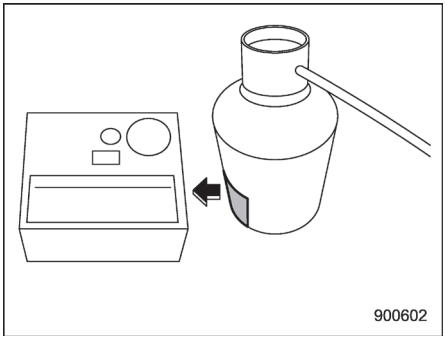

7. Şişeyi dik pozisyonda tutmak için, şişeyi ve kompresörü Velcro ile sabitleyin.

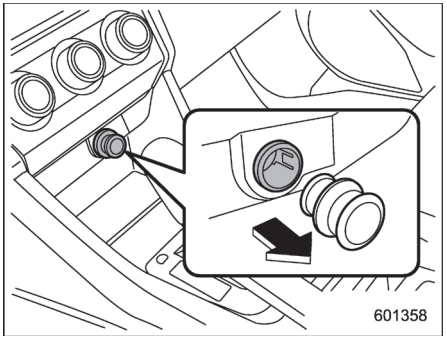

8. Kompresörün güç kablosunu aksesuar elektrik prizine takınız.

9. Park frenini devreye sokunuz ve kontak anahtarını “ON” (AÇIK) konumuna getiriniz.

⚠ UYARI

Motorun, havalandırmasız ve/veya yeterli derecede havalandırılmayan bir alanda (ör: ev) çalıştırılması boğulmaya neden olabilir. Motoru çalıştırmayınız.

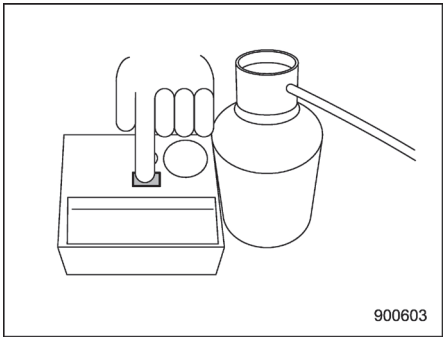

10. Güç düğmesini açık konuma getiriniz ve hava ile birlikte dolguyu enjekte ediniz.

⚠ DİKKAT

- **Kompresör düğmesini açık konuma getirmeden önce, lastiğin yan duvarlarını kontrol ediniz ve ardından hava basınız. Çatlak, delik veya benzeri bir hasar varsa lastiği şişirmeyiniz. SUBARU bayinizle veya yol yardım servisi ile irtibata geçiniz.**

- **Kompresör hava basarken lastiğin yakınında durmayınız.**
- **Hava basma işlemi sırasında lastiğin yan duvarını gözlemleyiniz. Çatlak, darbe veya benzer bir hasar varsa , kompresörü kapatınız. Böyle bir durumda lastiği kullanmayınız. SUBARU bayinizle veya yol yardım servisi ile irtibata geçiniz.**

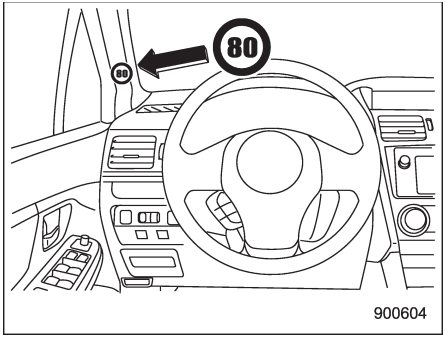

11. Hız sınırı etiketini resimde gösterilen yere yapıştırınız.

⚠ UYARI

Etiketi direksiyon simidine veya ön göğse yapıştırmayınız. SRS ön hava yastığı şişerse bu etiket hava yastığının düzgün çalışmasını engelleyebilir ve aracın içine doğru fırlayabilir ve yaralanmalara yol açabilir. "SRS ön hava yastığı" F1-38 konusuna bakınız.

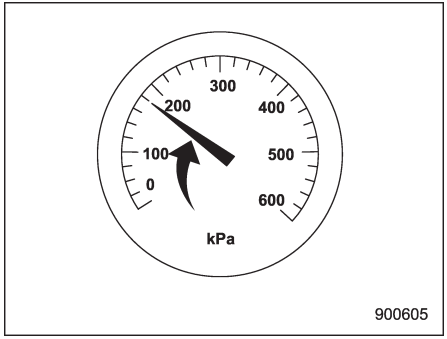

12. Hava basıncı 180 kPa'ya ulaştığı zaman güç düğmesini kapatınız.

⚠ DİKKAT

Basınç 10 dakika içinde 180 kPa'ya ulaşmazsa lastiği, lastik onarım seti ile onaramazsınız. SUBARU bayinizle veya yol yardım servisi ile irtibata geçiniz.

NOT

Dolgu malzemesi lastiğe girdiği zaman basınç, geçici olarak 300 kPa'yı aşacaktır sonra düşecektir.

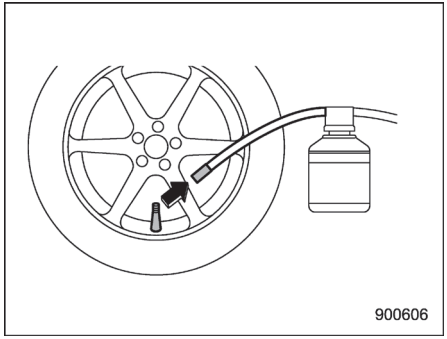

13. Havalandırma düğmesine basarken supap bağlantı elemanını çıkarınız.

⚠ DİKKAT

Bağlantı elemanını hızlı bir şekilde çıkarınız.

– DEVAMI–

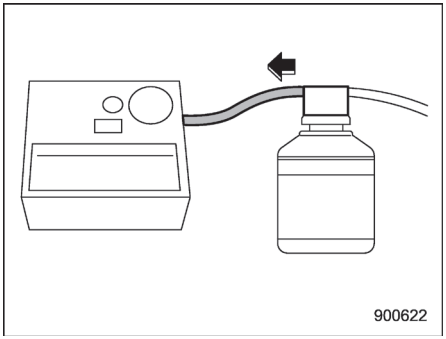

14. Kompresör hortumunu uygulama kapağından ayırınız.

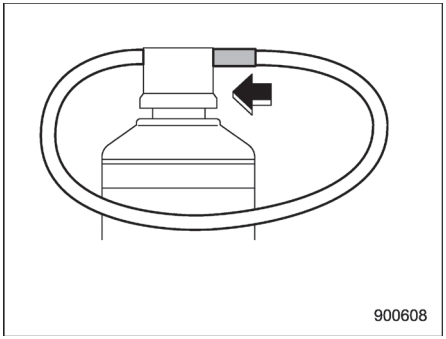

15. Kalan dolgu malzemesinin sızıntı yapmasını önlemek için supap bağlantı elemanını uygulama kapağının diğer tarafına takınız.

⚠ DİKKAT

Dolgu malzemesinin deri veya herhangi bir kumaş üzerine damlamamasına dikkat ediniz.

16. Onarım setini toplayınız ve aracınızı yaklaşık 10 dakika boyunca veya 5 km mesafede sürünüz.

⚠ UYARI

- **Aracınızı 10 dakikadan uzun bir süre ve 80 km/s üzeri bir hızla kullanmayınız (izin verilen azami hız etiketindeki hız limitine uyunuz).**
- **Onarılmış bir lastikte kar zinciri kullanmayınız.**
- **Römork çekmeyiniz.**
- **Sürüş sırasında sert titreşimler, kararsız direksiyon hareketleri veya tuhaf seslerle karşılaşırsanız hızınızı azaltarak aracı güvenli bir yere çekiniz. Lastiği ve lastik hava basıncını tekrar kontrol ediniz. Hava basıncı değeri 130 kPa (1.3 kgf/cm2, 19 psi) altındaysa veya çatlak, delik vs. gibi görünür bir hasar varsa lastiği kullanmaya devam etmeyiniz.**

Adım 2: Lastik basıncının ayarlanması

1. Aracınızı, yaklaşık 5 km yol kat ettikten sonra güvenli bir yerde durdurunuz. Patlak lastiği ve lastiğin havasını kontrol ediniz, gerekiyorsa hava basıncını tekrar düzenleyiniz.

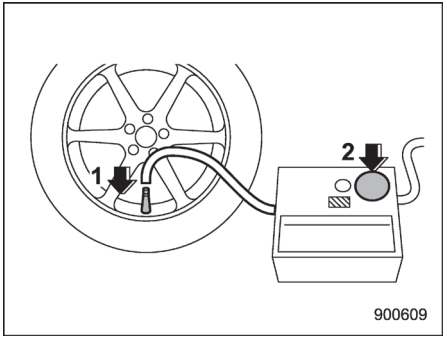

1) Kompresörü takınız.
2) Lastik basıncı değerine bakınız.

2. Supaba yalnızca kompresörü takınız.

3. Güç düğmesini bir kaç dakikalığına açık konuma getirip sonra kapatınız.

4. Basınç göstergesindeki lastik hava basıncı değerini okuyunuz.

⚠ DİKKAT

Hava basıncı değeri 130 kPa (1.3 kgf/cm2, 19 psi) altındaysa veya çatlak, delik vs. gibi görünür bir hasar varsa lastiği kullanmaya devam etmeyiniz. SUBARU bayinizle veya yol yardım servisi ile irtibata geçiniz.

5. Dolgu malzemesiyle onarılmış lastiğin hava basıncı değeri 130 kPa'nın (1.3 kgf/cm2, 19 psi) altındaysa, bu değer mutlaka aracınız için belirtilmiş olan değere getirilmelidir. Sürücü tarafındaki kapı sütununda yer alan lastik hava basıncı etiketine bakınız.

6. Kompresörün güç düğmesinin kapalı olduğundan emin olunuz.

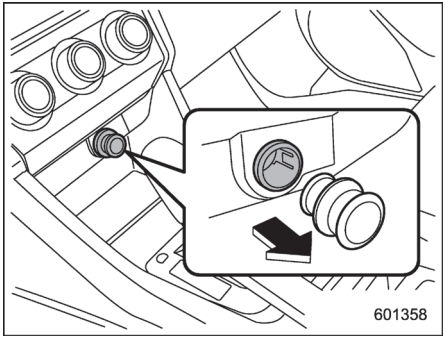

7. Fişi, klima kontrolünün altında bulunan aksesuar elektrik prizine takınız.

8. Kontak anahtarını "ACC" konumuna getiriniz.

⚠ UYARI

Motorun, havalandırmasız ve/veya yeterli derecede havalandırılmayan bir alanda (ör: ev) çalıştırılması boğulmaya neden olabilir. Motoru çalıştırmayınız.

9. Kompresörü açık konuma getiriniz ve belirtilen hava basıncı değerine kadar hava basınız. Sürücü tarafındaki kapı sütununda yer alan lastik hava basıncı etiketine bakınız.

10. Kompresörü kapalı konuma getiriniz ve lastik hava basıncını tekrar kontrol ediniz. Lastik hava basıncı çok yüksekse, havalandırma düğmesine basarak belirtilen değere kadar lastiğin havasını boşaltınız.

11. Lastiği doğru hava basıncına şişirdikten sonra kompresörü kapatınız, güç kablosunu aksesuar prizinden çıkarınız, hortumu sökünüz, supap kapağını sıkınız.

⚠ UYARI

- **Dolgu malzemesini kullandıktan sonra 80 km/s hızın üzerine çıkmayınız. Hasarlı lastik derhal yenisi ile değiştirilmelidir (maksimum 200 km sürüş mesafesi içinde). Sert titreşimler, kararsız direksiyon hareketleri veya tuhaf sesler devam ediyorsa sürüşe devam etmeyiniz.**
- **Onarılmış bir lastikte kar zinciri kullanmayınız.**
- **Römork çekmeyiniz.**

12. Hasarlı lastiğin değiştirilmesi için en yakın SUBARU servisine gidiniz.

⚠ UYARI

Sürüş öncesinde, lastik hava basıncının, lastik plakası üzerinde belirtilen değerde olduğundan emin olunuz. Onarılan lastik yenisiyle değiştirilene kadar lastik hava basıncını sürekli kontrol ediniz.

13. Lastik tekerlekten sökülmeden önce SUBARU yetkilisine lastiğinizin onarım setiyle onarılmış olduğunu belirtiniz.

⚠ DİKKAT

Dolgu malzemesi uygulama kapağının hortumunda kalan sızdırmazlık malzemesi, kompresörün düzgün çalışmasını engelleyebilir.

Dolgu malzemesinin şişesinin, dolgu malzemesi uygulama kapağının ve hız sınırı etiketinin, lastik onarım seti kullanıldıktan sonra değiştirilmesi gerekmektedir.

NOT

Yeni sızdırmazlık malzemesi ve parçalar, yetkili servisten veya SUBARU satıcısından temin edilebilir. BU malzemeler, bir yetkili tarafından sete eklenmelidir. Boş şişeler ve yedek parçalar SUBARU yetkilisine teslim edilmeli veya yasal düzenlemelere uyulmak suretiyle imha edilmelidir.

▼ Kompresörün teknik özellikleri

Hat voltajı	DC 12V
Çalışma voltajı	DC 10 – 15V
Amperaj	Azami 10A

Akü takviyesi ile çalıştırma

■ Aküyle ilgili önlemler!

⚠ UYARI

Bu talimatları dikkatle okuyunuz:

Aküyle doğru ve güvenli bir şekilde çalışmak için aküyü kullanmadan veya kontrol etmeden önce aşağıdaki önlemleri dikkatle okuyunuz.

Koruyucu gözlük veya yüz maskesi takınız:

Aracınızın aküsünün yakınında çalışırken daima koruyucu gözlük /yüz maskesi takınız.
Akü elektroliti sülfürik asit içerir ve dolayısıyla asit gözlerinize sıçrarsa körlüğe sebep olabilir. Aynı zamanda aküler oldukça yanıcı ve patlayıcı olan hidrojen gazı yayar. Bu gazın ateş alması durumunda koruyucu gözlük/yüz maskesi kullanmak hayati önem taşır.

Akü elektroliti sülfürik asit içerir:

Akü elektroliti sülfürik asit içerdiği için akü kontrolü yaparken koruyucu gözlük/yüz maskesi ve koruyucu eldiven kullanınız.

Aküyü devirmekten ve darbelere maruz bırakmaktan sakınınız. Bu, akü elektrolitinin sıçramasına yol açabilir. Körlüğe ve yanıklara sebep olabileceğinden hiçbir durumda akü elektrolitinin derinizle, gözlerinizle veya elbiselerinizle temas etmesine izin vermeyiniz. Akü elektroliti cildinize, gözlerinize ya da giysilerinize bulaşırsa, derhal bol suyla yıkayınız. Akü elektroliti gözlerinize kaçarsa derhal doktora başvurunuz.
Akü elektroliti kazara yutulursa derhal bol miktarda süt veya su içiniz ve hemen doktora başvurunuz.
Akü elektrolitinin çürütücü etkisi vardır. Aracınızın boyalı kısımlarına veya kumaş kaplı kısımlarına sıçrarsa derhal bol suyla yıkayınız.

Çocukları uzak tutunuz:

Akülerle sadece potansiyel tehlikelerden bilgisi olan kişiler uğraşmalıdır. Özellikle çocukları aracınızın aküsünün yanından uzaklaştırınız. Aküyle yanlış uğraşma sonucu körlük veya yanıklar meydana gelebilir.

Açık alevleri uzakta tutunuz:

Aracınızın aküsünün üstünde veya yakınında çalışmaya başlamadan önce tüm sigara, kibrit ve çakmak gibi yanıcı maddeleri söndürünüz.
Ayrıca aküyü yanıcı maddelerden ve elektrik kıvılcımından uzakta tutunuz.
Aküler oldukça yanıcı ve patlayıcı hidrojen gazı yaydıkları için çevrede açık alev veya kıvılcım varsa bunlar bir patlamaya neden olabilir.
Aracınızın aküsünün yanında çalışırken metal takımların, akünün (+) ve (-) kutup başlarını kısa devre yaptırmamasına veya akünün (+) kutbunu aracın şasisine bağlamamaya dikkat ediniz. Bir kısa devre elektrik kıvılcımlarının oluşmasına ve bir patlamaya yol açabilir.
Elektrik kıvılcımlarını önlemek için akü üzerinde veya yanında çalışmaya başlamadan önce tüm yüzük, kol saati gibi metal aksesuarlar çıkartılmalıdır.

Patlamaları önleyiniz;

Şarj edilmekte iken aküler oldukça yanıcı ve patlayıcı hidrojen gazı yayar. Bir patlamayı önlemek için aracınızın aküsünü iyi havalandırılan bir alanda şarj ediniz ve açık alevleri uzakta tutunuz.

■ Takviye ile motoru çalıştırırken alınacak önlemler!

⚠ UYARI

- **Boşalmış akü donmuşsa asla takviye ile motoru çalıştırmayı denemeyiniz. Bu, akünün parçalanmasına veya patlamasına yol açabilir.**
- **Takviye kablosu ve üzerindeki kelepçelerin izolasyonlarının gevşek veya eksik olmadığından emin olunuz. Uygun şartlarda kablolar olmadığı sürece takviye aküsüyle çalıştırmayınız.**
- **Çalışmakta olan bir motor tehlikeli olabilir. Parmaklarınızı, ellerinizi, saçınızı ve takılarınızı soğutma fanından, kayışlardan ve motorun diğer hareketli parçalarından uzak tutunuz. Yüzük, saat ve kravat gibi aksesuarların çıkartılması tavsiye edilir.**
- **Takviye aküyle çalıştırma yanlış yapıldığı takdirde tehlikelidir. Takviye aküyle çalıştırmaya yönelik doğru prosedürden emin değilseniz bilgili bir teknisyene danışınız.**

⚠ DİKKAT

Takviye için kullanılan akü 12 V olmalıdır. Doğru takviye aküyü kullandığınızdan emin olmadan motoru, takviye akü ile çalıştırmayınız.

Aracınız akünün boşalması nedeniyle çalışmazsa akünüz (takviye aküsü diye anılan) bir başka aküyle takviye kabloları aracılığıyla bağlanarak çalıştırılabilir.

■ Takviye akü ile motor nasıl çalıştırılır

1. Takviye aküsünün 12 Volt'luk olmasını ve eksi kutup başının şasiye bağlı olmasını sağlayınız.
2. Takviye aküsü başka bir araca takılı durumda ise iki aracın birbirine değmemesine dikkat ediniz.
3. Gereksiz lambaları ve elektrikli aksesuarları kapatınız.
4. Takviye kablolarını aynen resimdeki sırayla bağlayınız.

– DEVAMI–

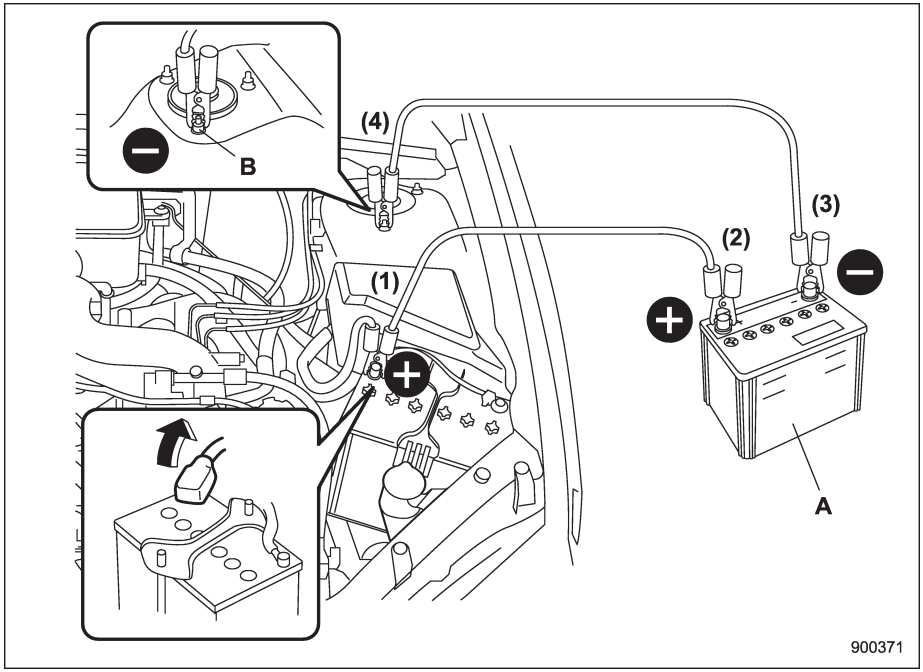

A) Takviye akü
B) Amortisör sabitleme somunu

(1) Takviye kablolarından birisini boşalmış akünün artı (+) kutbuna bağlayınız.
(2) Takviye kablosunun öteki ucunu takviye aküsünün artı (+) kutbuna bağlayınız.
(3) Diğer kablonun bir ucunu takviye aküsünün eksi (-) kutbuna bağlayınız.
(4) Kablonun diğer ucunu amortisör sabitleme somununa bağlayınız.

Kabloların hareketli parçaların yanından geçmemesini ve kablo kelepçelerinin başka bir metale değmemelerini sağlayınız.

5. Takviye aküsünün bulunduğu aracın motorunu çalıştırınız ve motoru orta devirlerde çalıştırınız. Sonra aküsü boşalmış olan aracın motorunu çalıştırınız.

6. İşlem tamamlandığında kabloları tam ters sırayla dikkatle sökünüz.

Motorun hararet yapması

⚠ UYARI

Motor durdurulmadan ve tamamıyla soğumadan radyatör kapağını asla açmaya kalkmayınız.
Soğutma sistemi motor sıcakken basınç altındadır. Motor sıcakken radyatör kapağının açılması kaynar derecedeki motor soğutma suyunun etrafa püskürerek ciddi şekilde yanmanıza yol açabilir.

Motor hararet yaparsa yolun kenarına emniyetli bir yere çekiniz ve aracı emniyetli bir yerde durdurunuz.

■ Motor bölmesinden buhar gelirse

▼ **Motoru durdurunuz ve herkesi motor soğuyuncaya kadar araçtan uzakta tutunuz.**

● Bu konuda hemen yetkili bir SUBARU servisi ile irtibata geçmenizi tavsiye ediyoruz.
● Motor bölmesinden buhar gelmezse

1. Motoru rölantide çalışır durumda tutunuz.

2. Motor bölmesini havalandırmak için motor kaputunu açınız. “Motor kaputu” ☞F11-10 konusuna bakınız.
Soğutma fanının çalıştığını teyit ediniz. Fan çalışmıyorsa motoru derhal durdurunuz ve yetkili servisinizle onarım için temasa geçiniz.

3. **KIRMIZI** renkte yanan veya yanıp sönen soğutma suyu sıcaklığı yüksek uyarı lambası söndükten sonra motoru kapatınız. Uyarı lambası ile ilgili detaylar için, “Soğutma suyu sıcaklığı düşük gösterge lambası/Soğutma suyu sıcaklığı yüksek uyarı lambası” ☞F3-17 konusuna bakınız.

4. Motor tamamen soğuduktan sonra hidrolik haznedeki motor soğutma suyu seviyesini kontrol ediniz. Motor soğutma suyu seviyesi “LOW” (DÜŞÜK) işaretinin altında ise “FULL” (DOLU) işaretine kadar motor soğutma suyu ekleyiniz.

NOT

Soğutma suyu seviyesinin kontrol edilmesi ve soğutma suyu eklenmesi hakkında bilgi almak için “Motor soğutma suyu” ☞F11-19 konusuna bakınız.

5. Hidrolik haznede hiç motor soğutma suyu yoksa hidrolik hazneye soğutma suyu ekleyiniz. Sonra radyatör kapağını çıkartınız ve radyatörü motor soğutma suyu ile doldurunuz.

Sıcak bir radyatörün kapağını açmanız gerekirse, önce radyatör kapağının etrafına kalın bir bez sarınız, sonra kapağı üzerine bastırmadan yavaşça saat ibresinin tersi yönde duruncaya kadar çeviriniz. Radyatördeki basıncı gideriniz. Basınç tamamen giderilince kapağı bastırarak ve çevirerek çıkartınız.

Çekme

Aracın çekilmesi gerekirse bunu en iyi SUBARU yetkili servisiniz veya bir ticari çekme şirketi yapar. Aksi takdirde güvenlik açısından aşağıdaki işlemleri uygulayınız.

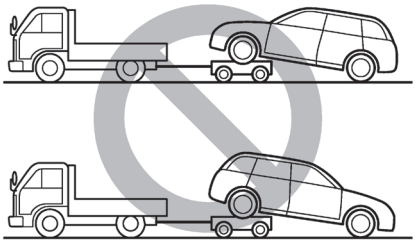

⚠ UYARI

AWD modelleri (hem otomatik şanzımanlı hem de manuel şanzımanlı) ön tekerlekler havada ve arka tekerlekler yerdeyken veya arka tekerlekler havada ve ön tekerlekler yerdeyken asla çekmeyiniz.
Bu, orta diferansiyelin çalışması veya bozulması nedeniyle aracın patinaja girmesine yol açabilir.

▼Aracın çekilmesi ve çekme halkaları

Çekme halkaları sadece acil durumlarda kullanılmalıdır (örneğin çamur, kum veya kara saplanmış bir aracı kurtarmak için).

⚠ DİKKAT

- **Sadece belirtilen çekme ve bağlama halkalarını kullanınız. Çekme ya da bağlama işlemleri için asla süspansiyon ya da gövde parçalarını kullanmayınız.**
- **Ön tampon ve çekme kancasının bozulmasını önlemek için çekme halkalarına aşırı yanal yük uygulamayınız.**

Ön çekme kancası:

1. Çekme kancasını, tornavidayı ve kriko kolunu bagaj bölmesine yerleştiriniz.

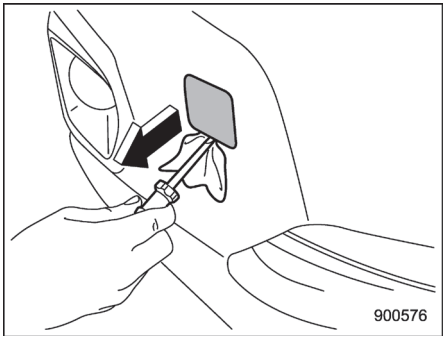

2. Tamponu çizmesini önlemek için düz uçlu tornavidanın ucunu, vinil bant veya bir bez parçası ile kapatınız. Düz uçlu tornavidayı kapağın kenarına sokunuz ve kapağı kaldırarak açınız.

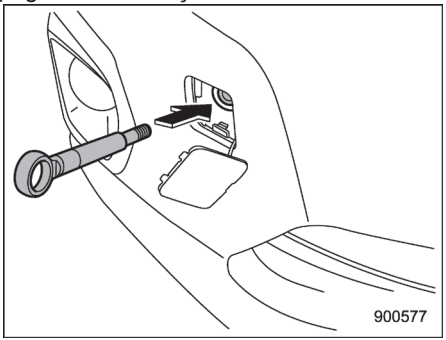

3. Dişleri görülemeyinceye kadar çekme

halkasını yivli deliğe vidalayınız.

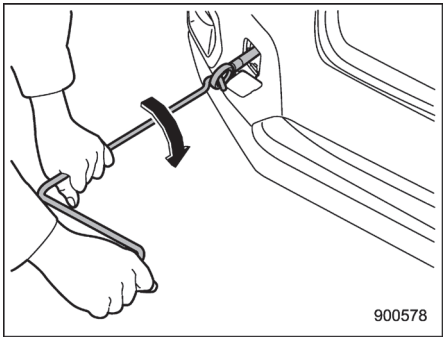

4. Kriko kolunu kullanarak çekme halkasını iyice sıkınız.

Aracı çektikten sonra, çekme kancasını araçtan çıkarınız ve daha önceden sakladığınız yere koyunuz.
Çekme halkasını tampona takınız

⚠ UYARI

- **Çekme halkasını aracınızı çekmek haricinde kullanmayınız.**
- **Çekme işleminden sonra çekme halkasını çıkardığınızdan emin olunuz. Çekme halkası araçta bırakılırsa, önden çarpışma durumunda SRS hava yastığı sistemi doğru çalışmayabilir.**

Arka çekme halkası:

1. Çekme kancasını, tornavidayı ve kriko kolunu bagaj bölmesine yerleştiriniz.

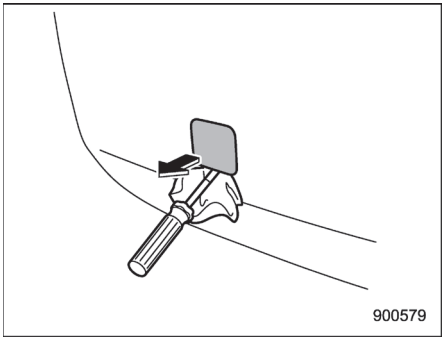

2. Arka tamponda bulunan kapağı bir tornavida kullanarak çıkarınız ve çekme halkasını sabitlemek için dişli bir delik bulacaksınız.

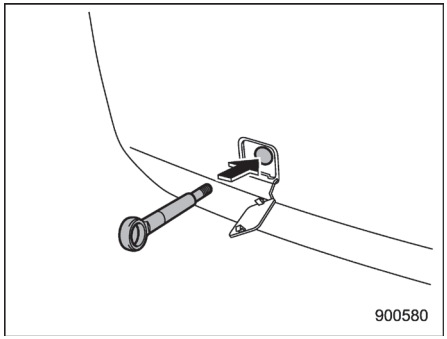

3. Dişleri görülemeyinceye kadar çekme halkasını yivli deliğe vidalayınız.

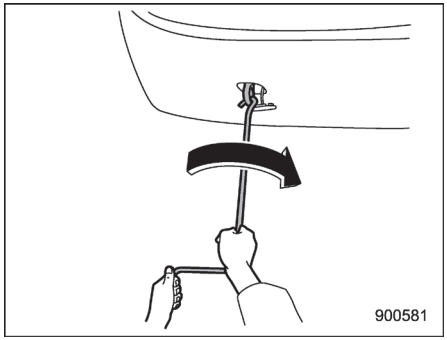

4. Kriko kolunu kullanarak çekme halkasını iyice sıkınız.

Aracı çektikten sonra, çekme kancasını araçtan çıkarınız ve daha önceden sakladığınız yere koyunuz.
Çekme halkasını tampona takınız

⚠ UYARI

Çekme halkasını aracınızı çekmek haricinde kullanmayınız.

Ön bağlama kancaları:

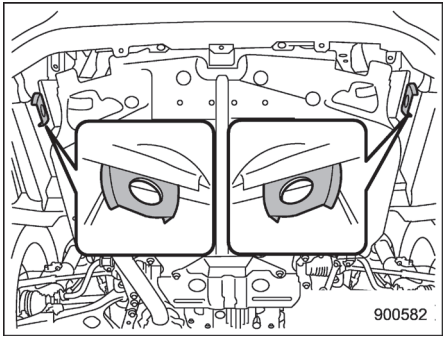

Ön bağlama kancaları, her ön lastik ve ön tampon arasında bulunur.

Arka bağlama delikleri:

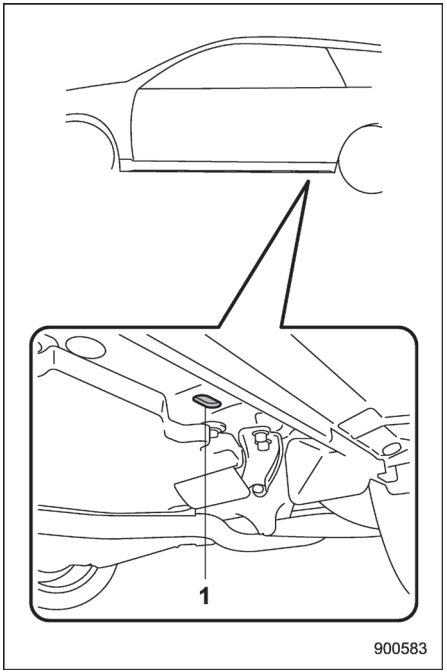

1) Arka bağlama deliği:

Arka bağlama delikleri, her kriko takviyesinin yanında bulunur.

⚠ UYARI

Arka bağlama deliklerini sadece aşağı doğru bağlama olduğunda kullanınız. Aracı herhangi bir yönde tutmak için kullanılırsa, kablolar deliklerden kayabilir ve tehlikeli bir duruma yol açar.

■ Aracın düz kasalı bir kamyon kasası üzerinde taşınması

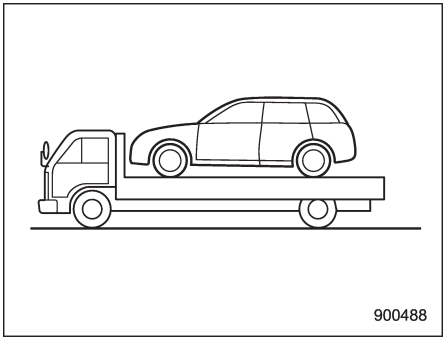

Bu, aracınızın taşınması için en iyi yoldur. Güvenli taşımayı sağlamak için aşağıdaki işlemleri uygulayınız.

1. Vites kolunu, CVT modellerde “P” konumuna; manuel şanzımanlı araçlarda “1.” vitese alınız.
2. Park frenini uygulayınız.
3. Aracı, taşıcıya emniyet zincirleriyle yerinden oynayamaz şekilde bağlayınız.

Güvenlik zincirlerinin her biri eşit miktarda gerdirilmeli ancak süspansiyonu alçaltacak kadar çok çekilmemelidir.

■ Aracın tüm tekerlekleri yerde iken çekilmesi

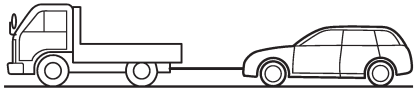

1. Park frenini devreden çıkarınız ve vitesi boşa alınız.
2. Araç çekilirken kontak anahtarı “ACC” konumda olmalıdır.
3. Aracın zarar görmesini engellemek için çekme halatındaki boşluğu alınız.

⚠ UYARI

- **Araç çekilirken kontak anahtarını asla “LOCK”/“OFF” konumuna getirmeyiniz, bu direksiyon simidi ve tekerleklerin kilitlenmesine yol açar.**
- **Motor çalışmadığı zaman fren servosunun ve hidrolik direksiyonun çalışmadığını unutmayınız. Motor durdurulduğu için fren pedalını ve direksiyonu kullanmak daha fazla güç gerektirir.**

⚠ DİKKAT

- **Şanzıman arızası olursa aracınızı düz kasalı bir taşıyıcının üstünde naklediniz.**
- **Bu yöntemle çekilirken motoru çalıştırmayınız. Araç, motoru çalışırken çekilirse şanzıman hasar görebilir.**
- **CVT modellerde, çekme hızı 30 km/s’den, çekme mesafesi ise 50 km’den az olmalıdır. Daha yüksek hız ve mesafelerde aracınızı açık kasalı bir taşıyıcı kamyonun üstünde taşıyınız.**

Giriş anahtarı - giriş anahtarı düzgün bir şekilde çalışmazsa

⚠ DİKKAT

Metal nesneleri, manyetik kaynakları ve sinyal aktarıcıları giriş anahtarı ile marş düğmesi arasında tutmayınız. Aksi takdirde giriş anahtarı ile marş düğmesi arasındaki iletişimi etkileyebilir.

Çevrede bulunan güçlü radyo dalgaları veya gürültüden ya da giriş anahtarının bitmek üzere olan pilinden ötürü kilitleme/kilit açma prosedürleri, güç düğmesini açma/kapama prosedürleri veya motorun çalıştırılması prosedürleri gerçekleştirilemezse, aşağıdaki prosedürleri uygulayınız. Giriş anahtarının pili bittiğinde, yenisiyle değiştiriniz. “Giriş anahtarının pilinin değiştirilmesi” ☞F11-58 konusuna bakınız.

■ Kapıların kilitlenmesi ve kilidin açılması

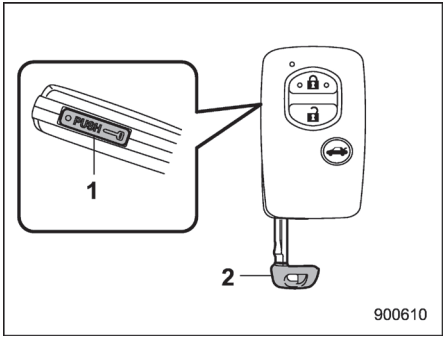

1) Açma düğmesi
2) Mekanik anahtar

Giriş anahtarının açma düğmesine basarak, mekanik anahtarı çıkarınız.
Sürücü kapısının kilidini mekanik anahtarla açınız veya kilitleyiniz.

NOT

Kilitleme veya kilit açmadan sonra, mekanik anahtarı giriş anahtarına tekrar taktığınıza emin olunuz.

■ Devreye sokma

1. Park frenini uygulayınız.
2. Vites kolunu boşa (MT modeller) veya "P" konumuna (CVT modeller) getiriniz.
3. Debriyaj pedalına (MT modeller) veya fren pedalına (CVT modeller) basınız.

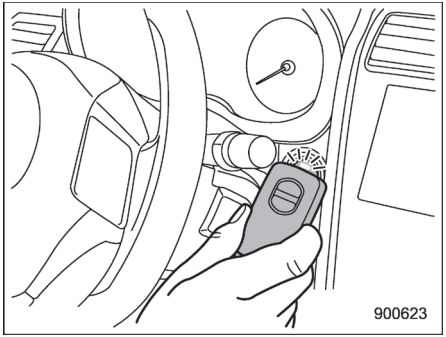

4. Giriş anahtarını düğmeleri size bakacak şekilde tutunuz ve marş düğmesine onunla dokununuz.
Giriş anahtarı ile araç arasındaki iletişim tamamlandığında, bir sesli uyarı (ding) duyulacaktır ve marş düğmesi üzerindeki çalışma göstergesi yeşil renkte yanacaktır. Aynı zamanda, marş düğmesinin durumu aşağıdakilerden birine geçer.

- Marş düğmeli anahtarsız giriş sistemi devre dışı bırakıldığında: "ACC"
- Diğer durumlarda: "ON"

5. Marş düğmeli anahtarsız giriş sistemi devre dışı bırakıldığında, ayağınızı debriyaj pedalından (MT modeller) veya fren pedalından (CVT modeller) çekerek marş düğmesine basınız. Marş düğmesi "ON" konumuna geçer.

NOT

Yukarıdaki prosedür tam olarak gerçekleştirildikten sonra da motor çalışmazsa, SUBARU bayinizle irtibata geçmenizi tavsiye ederiz.

■ @ Motorun çalıştırılması

1. Park frenini uygulayınız.
2. Vites kolunu boşa (MT modeller) veya "P" konumuna (CVT modeller) getiriniz.
3. Fren pedalına basınız.
4. Debriyaj pedalına basınız (MT modeller).

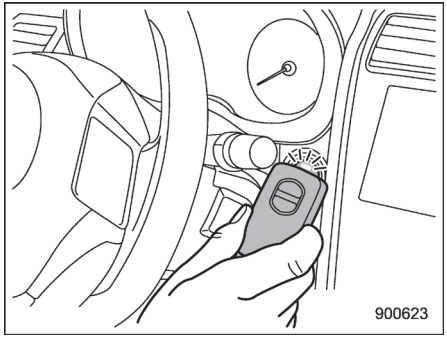

5. Giriş anahtarını düğmeleri size bakacak şekilde tutunuz ve marş düğmesine onunla dokununuz.
Giriş anahtarı ile araç arasındaki iletişim tamamlandığında, bir sesli uyarı (ding) duyulacaktır ve marş düğmesi üzerindeki çalışma göstergesi yeşil renkte yanacaktır. Aynı zamanda, marş düğmesi “ACC” veya “ON” konumuna geçer.

6. Çalışma göstergesi yeşil renkte yandıktan sonra 5 saniye içerisinde, fren pedalına (tüm modeller) ve debriyaj pedalına (MT modeller) basarken, marş düğmesine basınız.

NOT

Yukarıdaki prosedür tam olarak gerçekleştirildikten sonra da motor çalışmazsa, SUBARU bayinizle irtibata geçmenizi tavsiye ederiz.

Bagaj kapağı - bagaj kapağının kilidi açılamazsa

Bagaj kapağı açma düğmesini kullanarak bagaj kapağını açamamamız durumunda, bagaj bölmesinin içinden kapağı açmayı deneyebilirsiniz.

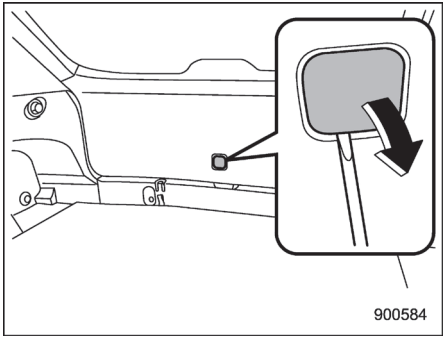

1. Bagaj kapağı kaplamasının alt ortasında bulunan erişim kapağını çıkartınız.

NOT

Çift kilitleme sistemli modellerde, bagaj kapağı açma kolu hırsızlık önleyici kapak ile korunmuştur. Bu nedenle, hırsızlık önleyici muhafazayı bagaj kapağı açma koluna ulaşmak için yıldız tornavida kullanarak sökün.

2. Bagaj kapağı kaplamasının arkasındaki bagaj kapağı açma kolunu bulunuz.

⚠ DİKKAT

Bagaj kapağı açma kolunu elinizle işletmeyiniz, yaralanmalara neden olabilir. Her zaman düz uçlu bir tornavida veya benzer bir alet kullanınız.

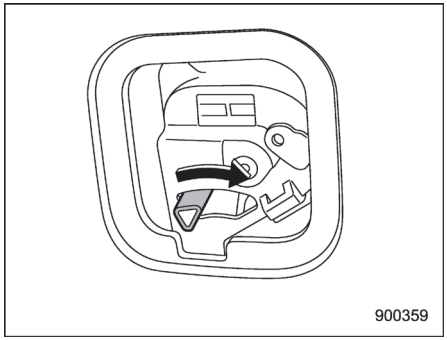

3. Bagaj kapağını açmak için, düz uçlu tornavida veya benzeri bir alet kullanarak kolu sağa doğru çevirin.

Yakıtın bitmesi (dizel motorlu modeller)

⚠ DİKKAT

- **Yakıt ikmali yapmadan ve hava alma pompasını çalıştırmadan motoru çalıştırmayı denemeyiniz. Aksine bir uygulama motora ve yakıt sistemine zarar verebilir.**
- **30 saniyeden uzun süre marşa basmayınız. Böyle yapılması marş motorunu aşırı ısıtacak ve araç aküsünü boşaltacaktır.**

Motoru tekrar çalıştırmak için aşağıdaki işlemleri uygulayınız.

1. Aracın yakıt ikmalini yapınız.

Yakıt gereklilikleri ve yakıt ikmali işlemleri için “Yakıt” ☞F7-3 konusuna bakınız.

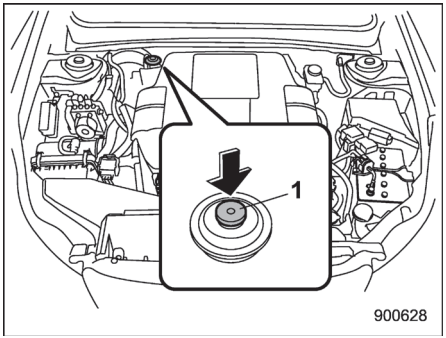

1) Hava alma pompası

2. Yakıt sistemi içerisinde sıkışmış havayı boşaltmak üzere güçlü bir direnç hissedene kadar, pompalama düğmesine basarak, motor bölmesinin ön yolcu tarafında bulunan hava alma pompasını çalıştırınız.
3. Marş motorunun çalışmasından itibaren motoru 15 saniye içerisinde çalıştırmayı deneyiniz. Motor çalışmazsa, adım 2’yi tekrar uygulayınız ve marş motorunun çalışmasından itibaren 15 saniye içerisinde motoru çalıştırınız. Motor ikinci kez de çalışmazsa, yardım için en yakın SUBARU yetkili servisi ile irtibata geçmenizi tavsiye ederiz.
4. Motoru çalıştırdıktan sonra, motor yumuşak biçimde çalışır hale gelinceye kadar gaz pedalına hafifçe basınız. Ayrıca, tüm uyarı ve gösterge lambalarının sönmüş olduğundan emin olunuz. Motor ısındıkça yakıt enjeksiyon sistemi rölanti devrini otomatik olarak düşürür.

Dış bakım 10-2
Yıkama 10-2
Cilalama ve parlatma 10-3
Alüminyum jantların temizlenmesi 10-4
Korozyon önleme 10-4
Paslanmanın başlıca nedenleri 10-4
Paslanmayı önleme 10-4
Kabinin temizlenmesi 10-5
Koltuk kumaş döşemeleri 10-5
Deri koltuklar 10-5
Sentetik deri iç döşeme 10-6
Klima kontrol paneli, müzik sistemi paneli, gösterge paneli, konsol paneli, düğmeler, gösterge tablosu ve diğer plastik yüzeyler 10-6
Monitör (mevcutsa) 10-6

Dış bakım

■ Yıkama

⚠ DİKKAT

- **Aracı yıkarken frenler ıslanabilir. Bunun sonucunda frenleme mesafesi uzar. Frenleri kurutmak için aracınızı güvenli bir hızda sürünüz ve bir yandan da frenlerin ısınması için fren pedalına hafifçe basınız.**
- **Motor bölmesini ve civarındaki bölgeleri yıkamayınız. Motor hava emiş kanalına, elektrikli parçalara veya hidrolik direksiyon yağ haznesine (mevcutsa) su girerse bu, sırasıyla, motor sorunlarına veya hidrolik direksiyonun arızalanmasına yol açar.**
- **Ampul grubu kapağının yüzeyini yıkarken organik çözücüler kullanmayınız. Ancak, yüzeyi yıkamak için organik çözücü içeren bir deterjan kullanılırsa, deterjanı su ile iyice durulayınız. Aksi takdirde yüzey hasar görebilir.**
- **Otomatik yağmur sensörlü ön cam silecekleri bulunan modeller: Aracı yıkarken silecekleri kapatınız. Anahtar "AUTO" konumunda kalırsa, aracın yıkanması sırasında silecekler beklenmedik bir şekilde çalışıp yaralanmanıza neden olabilir.**
- **(Sadece 5 kapılı modeller) Otomatik araç yıkama sistemlerinin fırçaları aracınızın arka sileceğine dolaşabilir, silecek koluna ve diğer parçalara zarar verebilir. Yıkama fırçalarının silecek kolunun üzerine gelmesini engelleyiniz ya da silecek kolunu cama bir bantla yapıştırınız.**

NOT

Aracınızı otomatik araç yıkama sistemlerinde yıkatırken:
• Kullanılan sistemin aracınız için uygun olduğundan emin olunuz.
• Aracınızda otomatik yağmur sensörlü cam silecekleri varsa, silecek düğmesinin kapalı konumda olduğundan emin olunuz. Anahtar "AUTO" konumunda kalırsa, aracın yıkanması sırasında silecekler beklenmedik bir şekilde çalışıp silecek lastiklerinin hasar görmesine neden olabilir.

Aracınızın çekiciliğini korumanın en iyi yolu sık yıkamadır. Yol kirinin birikmesini önlemek için aracınızı en az ayda bir kere yıkayınız.

Pisliği ıslak bir süngerle ve bol miktarda ılık veya soğuk suyla yıkayınız. Aracınız sıcak suyla veya doğrudan güneş ışığı altında yıkamayınız.

Tuz, kimyasal madde, böcek, katran, kurum ve kuş pisliği gerektiği kadar hafif bir deterjan kullanarak temizlenmelidir. Hafif bir deterjan kullanıyorsanız bu, mutlaka bir nötr deterjan olmalıdır. Güçlü bir sabun veya kimyasal deterjanlar kullanmayınız. Araç yüzeyinde kalan tüm temizlik maddeleri bekletmeden temizlenmeli ve orada kurumalarına izin verilmemelidir. Aracı bol ılık suyla iyice durulayınız. Kalan suyu da bir güderi veya yumuşak bir bezle siliniz.

▼ Gövde altının yıkanması

Kimyasal maddeler, tuzlar ve yol yüzeyinin buzunu eritmek için kullanılan tuz oldukça aşındırıcı olup egzoz sistemi, yakıt ve fren boruları, fren telleri, taban sacı ve çamurluklar ve süspansiyon gibi aracın alt kısmındaki parçaların paslanmasını hızlandırır. Aracın alt kısmını ve çamurlukların iç kısmını sık aralıklarla ılık veya soğuk suyla yıkayarak aracınızı bu maddelerin zararlı etkilerden koruyunuz.

Aracın alt kısmına yapışan çamur ve kum buralardaki paslanmayı hızlandırabilir.

Aracı arazi koşullarında veya çamurlu ya da kumlu yollarda sürdükten sonra aracın alt kısmından çamuru ve kumu yıkayarak temizleyiniz.
Süspansiyona ve dingilin parçalarına dikkatle su tutunuz çünkü bunlar çamur ve kum birikmesine özellikle yatkındır. Kalıplaşmış çamuru kazımak için sivri kenarlı alet kullanmayınız.

⚠ DİKKAT

- **Süspansiyonun parçalarını yıkarken fren hortumlarına, sensör kablo demetlerine ve diğer parçalara hasar vermemeye dikkat ediniz.**
- **Motorun alt kısmına uzun bir süre su sıçramamasına dikkat ediniz. Aksi takdirde bazı elektronik parçalar hasar görebilir.**

▼ Ilık suyla yıkama

● Yıkayıcının memesiyle araç arasında 30 cm veya daha fazla mesafe bırakınız.
● Sürekli aynı bölgeyi yıkamayınız.
● Leke kolayca çıkmazsa elle yıkayınız.
Bazı yıkama servisleri sıcak sulu, yüksek basınçlı yıkama yapıyor olabilir, bu ise çıtalar gibi reçine hammaddeli parçalara hasar verebilir veya şekillerini bozabilir veya suyun aracın içine sızmasına sebep olabilir.

■ Cilalama ve parlatma

Cilalamadan ve parlatmadan önce daima aracı yıkayınız ve kurulayınız.
İyi kalitede bir parlatıcı ve cila kullanınız ve bunları üreticilerinin talimatlarına göre uygulayınız. Cila ve parlatma işlemlerini boyalı yüzey soğukken yapınız.

Boyalı yüzeylerin yanı sıra krom kaplamalı parçalara da mutlaka parlatıcı ve cila uygulayınız. Boyalı yüzeydeki parlatıcının azalması, aracın ilk günkü parlaklığını kaybetmesine neden olur ve aynı zamanda yüzeyin bozulmasını hızlandırır. Bir kat parlatıcının en az ayda bir veya yüzey su damlacıklarını tutmaya başladığında çekilmesi tavsiye edilir.

Boyanın görünüşü parlaklığı ve tonu yıkamayla eski haline getirilemeyecek durumdaysa ince tanecikli parlatma tozuyla yüzeye hafifçe parlatma işlemi uygulayınız. Bu işlemi sadece hasarlı bölgeye değil çevresindeki alana da uygulayınız. Parlatma işlemini her zaman sadece tek bir yönde yapınız. 2000 numara parlatma tozunu kullanmanızı tavsiye ederiz. Asla iri tanecikli parlatma tozu kullanmayınız. Kalın tanecikli parlatma tozlarının numaraları küçük olur ve boyaya hasar verebilir. Parlatma tozuyla cilalama bittikten sonra cilalayarak orijinal parlaklığını sağlayabilirsiniz. Parlatma tozuyla sık cilalama yapmak veya yanlış cilalama tekniği kullanmak boyanın kalkmasına ve astarın ortaya çıkmasına sebep olabilir. Şüpheye düştüğünüzde daima SUBARU servisiniz veya bir oto boya uzmanı ile temasa geçmenizi tavsiye ederiz.

⚠ DİKKAT

Ampul grubu kapağının yüzeyinde, içinde organik çözücüler bulunan herhangi bir madde kullanmayınız. Ancak, kapak yüzeyine, içinde organik çözücüler bulunan cila veya parlatıcı uygulanırsa, cilayı veya parlatıcıyı iyice siliniz. Aksi takdirde kapak yüzeyi hasar görebilir.

NOT

Aracı cilalarken ön cam yıkayıcı memelerini cila ile tıkamamaya dikkat ediniz.

■ Alüminyum jantların temizlenmesi

● Alüminyum jantlar herhangi bir şekilde kirlendikleri zaman hemen siliniz. Jantlar uzun süre kirli bırakılırsa temizlemesi zor olabilir.
● Jantları temizlemek için taneli sabun kullanmayınız. Mutlaka nötr bir temizlik sıvısı kullanınız ve sonra suyla tamamen durulayınız. Jantları sert bir fırçayla temizlemeyiniz veya yüksek devirli bir temizlik aleti kullanmayınız.
● Araca deniz suyu sıçradığında ya da denizden esen rüzgarlara maruz kaldığında veya tuz ve temizlik maddeleri dökülen yollarda aracı kullandığınızda aracı (alüminyum alaşımlı jantları da dahil olarak) mümkün olan en kısa sürede temizleyiniz.

Paslanmaya karşı koruma

SUBARU'nuz paslanmaya karşı koyacak şekilde tasarlanmış ve üretilmiştir. Aracığınızın birçok parçası üzerinde güzel görünümü, mukavemeti ve güvenilir çalışmayı muhafaza etmeye yardımcı olmak için özel malzemeler ve koruyucu son katlar kullanılmıştır.

■ Paslanmanın başlıca nedenleri

Paslanmanın başlıca nedenleri şunlardır:

1. Rutubet tutan kirlerin ve kalıntıların gövde panelleri bölmelerinde, girintilerde ve diğer bölgelerde birikmesi.
2. Boyaya veya diğer koruyucu tabakalara mıcır, taş parçacıkları veya ufak kazalar sonucu meydana gelen hasarlar.

Araçtaki paslanma şu durumlarda hızlanır:
1. Buzlanmayı önlemede kullanılan yol tuzu veya yola toz kalkmasını önlemek amacıyla dökülen kimyasal maddelerle karşı karşıya kalınması durumunda, veya havadaki tuz oranının arttığı sahil bölgelerinde veya yoğun endüstriyel kirliliğinin olduğu yerlerde.

2. Nem oranının yüksek ve özellikle sıcaklığın donma noktasının biraz üzerinde olduğu bölgelerde kullanılması durumunda.

3. Aracın diğer bölümleri kurumuş olsa bile aracın bazı bölümlerinin kurumamış olması.

4. Yüksek sıcaklıklar yeterince havalandırma olmamasından dolayı çabuk kuruyamayan araç parçalarında paslanmaya yol açar.

■ Paslanmayı önleme

Gövdeyi ve süspansiyon parçalarını paslanmadan korumak için aracınızı sık sık yıkayınız. Ayrıca aracınızı aşağıdaki özelliklerdeki bir yolda kullandıktan hemen sonra aracınızı yıkayınız:
● kışın üzerine tuz serpilmiş yollarda
● çamurlu, kumlu ve çakıllı yollarda
● sahil bölgesindeki yollarda

Kış mevsimi bitince aracınızın alt kısmını iyice yıkatmanızı tavsiye ediyoruz.

Kış mevsimi öncesinde ise aracınızın alt kısmındaki egzoz sistemi, yakıt ve fren boruları, fren telleri, süspansiyon, direksiyon sistemi, taban sacı ve çamurluklar gibi parçaların durumunu kontrol ediniz. İçlerinden biri paslanmışsa pas önleme işlemi yapınız veya bu parçayı değiştiriniz. Bu tür bakım ve işlemi tek başınıza yapamayacağınızı düşünüyorsanız SUBARU servisinizle temasa geçmenizi tavsiye ederiz.

Boyadaki çatlak ve çizikleri farkına varır varmaz onarınız.

Aracın içinde bulunan paspasların altlarında pas oluşmasına neden olabilecek su ve kir birikintileri olup olmadığını kontrol ediniz. Bu bölgelerin kuru kalmalarını sağlamak için arada sırada kontrol ediniz.
Garajınızı kuru tutunuz. Aracınız rutubetli ve iyi havalandırılmayan yerlerde park etmeyiniz. Böyle bir garajda rutubet paslanmaya yol açabilir. Aracınızı garajın içinde yıkarsanız ya da aracınızı ıslakken veya karla kaplıyken garaja koyarsanız bu, garajın içinde rutubet oluşmasına sebep olur.

Aracınızı soğuk havalarda ve/veya yollara yol tuzu ve diğer çürütücü kimyasal maddelerin serpildiği bölgelerde kullanırsanız kapı menteşelerini ve kilitlerini ve kaput mandalını periyodik olarak kontrol edip yağlayınız.

Kabinin temizlenmesi

Klima kontrol panelini, müzik sistemini, ön göğsü, orta konsolu ve kumandaları yumuşak temiz nemli bir bezle siliniz. (Organik çözücü kullanmayınız.)

■ Koltuk kumaş döşemeleri

Kir, toz ve kırıntıları bir elektrikli süpürge ile alınız. Leke döşemenin üzerine yapışmışsa ve elektrik süpürgesi ile çıkmıyorsa önce yumuşak bir fırçayla fırçalayınız ve sonra elektrikli süpürge kullanınız.
Döşeme yüzeyini iyice sıkılmış olan ıslak bir bezle siliniz sonra da tamamen kurumasını bekleyiniz. Döşeme hala kirliyse yumuşak bir sabun ve ılık su kullanarak siliniz ve sonra da iyice kurulayınız.

Leke hala çıkmadıysa piyasada bulunan bir kumaş döşeme temizleyicisini deneyiniz. Temizleyiciyi görünmeyen bir yerde deneyiniz ve kumaşı olumsuz yönde etkilemediğinden emin olunuz. Temizleyici maddeyi kullanım talimatlarına göre kullanınız.

⚠ DİKKAT

Koltukları benzin, tiner ya da benzer bir maddeyle temizlemeyiniz. Bunu yapmanız, yüzeye zarar verebilir ve rengin bozulmasına neden olabilir.

■ Deri koltuklar

SUBARU'nun kullandığı deri, gereken bakımı yapıldığında yıllarca etkileyici görünümünü koruyan, yüksek kaliteli doğal bir üründür.
Toz veya yol kirinin yüzeyde birikmesine izin verilmesi malzemenin matlaşmasına ve zamanından önce aşınmasına yol açabilir. Her ay düzenli bir şekilde yumuşak, nemli, doğal elyaflı bir bezle deriyi su altında bırakmadan ve dikişlerin arasına su sızmamasına dikkat ederek temizleyiniz.
Yünlü kumaşları temizlemeye uygun bir yumuşak deterjan zor kir ve lekeleri çıkarmak için kullanılabilir ve bu işlemin ardından parlaklığını muhafaza etmesi için deriyi yumuşak ve kuru bir bezle silmek gerekir. SUBARU'nuzu uzun bir süre güneşin altında park etmeniz gerekiyorsa solma ve çekmeyi önlemek için koltukların ve kafalıkların örtülmesi veya camlara siperlik takılması tavsiye edilir.

Küçük yüzeysel kusurlara veya kuruyup yama gibi sırıtan bölgeler piyasada bulunan sprey deri verniği ile işleme tabi tutulabilir. Her bir deri koltuk bölümünün hakiki derinin bir karakteristiği olan yumuşak kıvrımlar meydana getirdiğini fark edersiniz.

■ Sentetik deri iç döşeme

SUBARU'da kullanılan sentetik deri malzeme, önce elektrik süpürgesiyle süpürülüp veya fırçayla kirler giderildikten sonra yumuşak sabun veya deterjan kullanılarak temizlenebilir. Sabunun nüfuz etmesi için birkaç dakika bekleyiniz ve sonra temiz, yumuşak bir bezle siliniz. Sentetik derilerin temizlenmesi için piyasada bulunan köpüklü temizlik maddeleri gerekli durumlarda kullanılabilir.

⚠ DİKKAT

Solvent, boya tineri, cam temizleme sıvıları veya benzin gibi güçlü temizleme maddeleri asla deri veya içeride kullanılan sentetik malzemelerin üstünde kullanılmamalıdır. Bunu yapmanız, yüzeye zarar verebilir ve rengin bozulmasına neden olabilir.

■ Otomatik klima kontrol paneli, müzik paneli, göstergeler paneli, konsol paneli, düğmeler, göstergeler grubu ve diğer plastik yüzeyler

Klima kontrol panelini, müzik sistemini, ön göğsü, orta konsolu ve kumandaları yumuşak temiz nemli bir bezle siliniz.

⚠ DİKKAT

- **Boya tineri veya benzin gibi organik solventler veya içinde bunlar bulunan güçlü temizleme maddelerini kullanmayınız. Bunu yapmanız, yüzeye zarar verebilir ve rengin bozulmasına neden olabilir.**
- **Aracın müzik sistemini, klimanın elektrikli aksamlarını veya düğmeleri temizlerken, içinde silikon bulunan kimyasal solventler kullanmayınız. Silikonun bu parçalara temas etmesi elektrikli aksamlara zarar verebilir.**

■ Monitör (mevcut ise)

Müzik sistemi/navigasyon/çok fonksiyonlu ekran monitörünü temizlemek için bir silikonlu bezle veya yumuşak bir bezle siliniz. Monitör aşırı derecede kirliyse nötr deterjanla ıslatılmış yumuşak bir bezle siliniz, sonra da deterjan kalırsa dikkatle silerek kurulayınız.

⚠ DİKKAT

- **Nötr deterjanı monitöre direkt olarak püskürtmeyiniz. Aksi takdirde ekranın parçaları hasar görebilir.**
- **Monitörü sert bir bezle silmeyiniz. Aksi takdirde monitör çizilebilir.**
- **Tiner, benzin veya uçucu başka bir madde içeren temizlik sıvılarını kullanmayınız. Bu tür temizlik sıvıları monitörün altındaki düğmelerin üzerindeki yazıları silebilir.**

Bakım programı 11-3
Bakım önlemleri.....11-7
Motor bölmesinde kontrol veya servis işlemi yapmadan önce..... 11-7
Motor bölmesinde kontrol veya servis işlemi sırasında (Çin modelleri hariç benzin motorlu modeller) 11-8
Motor bölmesinde kontrol veya servis işlemi sırasında (motor çalışır durumdayken) 11-8
Bakım ile ilgili ipuçları.....11-9
Klipslerin sökülmesi ve geri takılması..... 11-9
Motor kaputu..... 11-10
Motor bölmesi genel görünümü..... 11-12
Turbo olmayan benzin motorlu modeller..... 11-12
Turbo dizel motorlu modeller..... 11-12
Motor yağı 11-14
Yağ seviyesinin kontrol edilmesi..... 11-14
Yağın ve yağ filtresinin değiştirilmesi..... 11-16
Tavsiye edilen cins ve viskozite 11-17
Sentetik yağlar 11-18
Soğutma sistemi 11-18
Soğutma fanı, hortum ve bağlantılar..... 11-18
Motor soğutma suyu..... 11-19
Hava filtresi elemanı..... 11-20
Hava filtresi elemanının değiştirilmesi..... 11-21
Bujiler (benzin motorlu modeller) 11-23
Tahrik kayışları..... 11-23
Manuel şanzıman yağı..... 11-24
Tavsiye edilen cins ve viskozite 11-24
Sürekli değişken şanzıman yağı 11-24
Ön diferansiyel dişli yağı (CVT modeller)..... 11-24
Tavsiye edilen cins ve viskozite 11-24
Arka diferansiyel dişli yağı (AWD modeller) 11-25
Tavsiye edilen cins ve viskozite 11-25
Hidrolik direksiyon yağı (hidrolik direksiyon sistemi olan modeller)..... 11-25
Yağ seviyesinin kontrolü..... 11-25
Tavsiye edilen yağ 11-26
Fren hidroliği..... 11-26
Hidrolik seviyesinin kontrolü..... 11-26
Tavsiye edilen fren hidroliği..... 11-27
Debriyaj hidroliği (MT modeller)..... 11-27
Hidrolik seviyesinin kontrolü..... 11-27
Fren servosu 11-28
Fren pedalı 11-28
Fren pedalı boşluğunun kontrolü..... 11-28
Fren pedalı hareket mesafesinin kontrolü..... 11-29
Debriyaj pedalı (MT modeller) 11-29
Debriyaj fonksiyonunun kontrolü..... 11-29
Debriyaj pedalı boşluğunun kontrolü 11-29
Yokuşta kalkış yardımı sistemi (mevcut ise)..... 11-30
Fren pabucu ve balatasının değiştirilmesi..... 11-30
Yeni fren pabucu ve balatalarının rodajı..... 11-30
Park freni stroku 11-31
Lastikler ve tekerlekler..... 11-31
Lastik tipleri..... 11-31
Lastik kontrolü 11-32
Lastik hava basınçları ve aşınması 11-32

Tekerlek balansı 11-34
Aşınma göstergeleri 11-34
Lastik dönüş yönü işareti..... 11-35
Lastik rotasyonu 11-35
Lastik değişimi 11-35
Jantların değiştirilmesi..... 11-36
Jant kapakları (mevcutsa)..... 11-37
Alüminyum jantlar (mevcutsa) 11-37
Ön cam yıkama suyu..... 11-38
Silecek lastiklerinin değiştirilmesi 11-39
Ön cam silecek grubu..... 11-40
Ön cam silecek lastiği 11-40
Arka cam silecek grubu (5 kapı)..... 11-41
Arka cam silecek lastiği (5 kapı)..... 11-42
Akü..... 11-43
Aküyle ilgili önlemler!..... 11-43
Sigortalar..... 11-45
Aksesuarların takılması..... 11-46
Ampullerin değiştirilmesi..... 11-46
Farlar (HID farlı modeller)..... 11-47
Farlar (HID farı olmayan modeller) 11-47
Ön sinyal lambası ve park lambası 11-48
Ön sis lambası ve gündüz seyir lambası (mevcutsa)..... 11-49
Yan sinyal lambası (mevcutsa)..... 11-51
Arka lamba grubu 11-51
Arka sis lambası (mevcutsa)..... 11-53
Plaka lambası 11-54
Harita lambası 11-55
Tavan lambası ve bagaj bölmesi lambası 11-55
Bagaj lambası..... 11-56
Üçüncü fren lambası (4 kapı)..... 11-56
Diğer lambalar 11-57
Pil değişimi..... 11-57
Giriş anahtarının pilinin değiştirilmesi..... 11-58
Kumandanın pilinin değiştirilmesi 11-59

Bakım programı

Aracınızın uygun çalışma koşullarını ve üstün performansını her zaman korumak için aracınızın bakımını bakım programına uygun olarak gerçekleştiriniz.

NOT

● Programlanmış kontrol ve bakım uygulamaları için belirtilen aralıklar asgaridir. Ancak yol, hava ve atmosfer koşullarına ve aracın kullanımına bağlı olarak kontrol ve bakımların daha sık gerçekleştirilmesi gerekebilir. Bu koşullar ülkeden ülkeye farklılık gösterir. Dolayısıyla ülkeniz için özel gereklilikler söz konusu olabilir. Aracınıza uygun olan bakım programı için yetkili SUBARU servisinizle temas kurmanızı tavsiye ederiz.
● Çok fonksiyonlu ekranı olan modellerde, programlanan bir bakım yaklaştığında görüntülenecek bir hatırlatma ayarlayabilirsiniz. Detaylar için "Bakım ayarları" F3- 63 konusuna bakınız.

120.000 km veya 96 aydan sonra periyodik bakım, bakım programının üçüncü kolonuna giderek ve kolon başlığına 120.000 km veya 96 ay ekleyerek yapılır.

Kullanılan semboller:
D: Değiştiriniz
K: Kontrol ediniz ve ayarlayınız ya da gerekiyorsa değiştiriniz.
U: Uygulayınız
(A): Aracın güvenli bir şekilde çalışması için tavsiye edilen bakım

BAKIM KONUSU		BAKIM ARALIĞI (Ay veya mesafe (km), ilk hangisi gelirse)									AÇIKLAMALAR
		Aylar	12	24	36	48	60	72	84	96	
		X 1000 km	15	30	45	60	75	90	105	120	
		X1000 mil	9	19	28	38	47	56	66	75	
1	Motor yağı		D	D	D	D	D	D	D	D	NOT 1''e bakınız
2	Motor yağı filtresi		D	D	D	D	D	D	D	D	NOT 1'e bakınız

– DEVAMI–

BAKIM KONUSU				BAKIM ARALIĞI (Ay veya mesafe (km), ilk hangisi gelirse)								AÇIKLAMALAR
			Aylar	12	24	36	48	60	72	84	96	
			X 1000 km	15	30	45	60	75	90	105	120	
			X1000 mil	9	19	28	38	47	56	66	75	
3	Tahrik kayış(ları) (Kam mili hariç)	Benzin motorlu modeller		K	K	K	K	K	K	K	K	Her 160,000 km'de bir değiştiriniz
		Dizel motorlu modeller		K	K	K	K	K	K	K	K	Her 160,000 km'de bir değiştiriniz
4	Soğutma sistemi, hortumlar ve bağlantılar				K		K		K		K	
5	Motor soğutma suyunu değiştirin (SUBARU Super Coolant veya eşdeğeri)			1. değişim: **132 ay (11 yıl)/220.000 km (137.500 mil)** 2. değişimden sonra: **72 ay (6 yıl)/120.000 km (75.000 mil)**								
6	Yakıt sistemi, hatlar ve bağlantılar				K		K		K		K	NOT 2'ye bakınız
7	Yakıt filtresi	Benzin motorlu modeller	Avrupa için*								D	Her 120.000 km'de bir değiştiriniz
			Genel modeller için						D			Her 90.000 km'de bir değiştiriniz
		Dizel motorlu modeller					D				D	
8	Hava filtresi elemanı			K	K	D	K	K	D	K	K	Her 45.000 km'de bir değiştiriniz
9	Bujiler	Benzin motorlu modeller								D		Her 105,000 km'de bir değiştiriniz
10	Şanzıman/diferansiyel (Ön ve Arka) yağları (dişli yağı)				K		D		K		D	NOT 3'e bakınız

*: Rusya modelleri veya İsrail modelleri

	BAKIM KONUSU	BAKIM ARALIĞI (Ay veya mesafe (km), ilk hangisi gelirse)									AÇIKLAMALAR
		Aylar	12	24	36	48	60	72	84	96	
		x 1,000 km	15	30	45	60	75	90	105	120	
		x 1,000 mil	9	19	28	38	47	56	66	75	
11	Sürekli değişken şanzıman yağı			K		K		K		K	NOT 4'e bakınız
12	Fren hidroliği			D		D		D		D	NOT 5'e bakınız
13	Disk fren balataları ve diskleri/Ön ve arka aks körükleri ve aks mili bağlantı parçaları		K	K	K	K	K	K	K	K	NOT 2'ye bakınız
14	Fren kampanaları ve balataları (park freni kampanaları ve balataları dahil)			K		K		K		K	NOT 2'ye bakınız
15	Fren hatlarını inceleyiniz ve el ile ayak freni sisteminin çalışmasını kontrol ediniz			U		U		U		U	NOT 2'ye bakınız
16	Debriyaj sistemi			K		K		K		K	Pedal boşluğunu 1600 km'ye ayarlayınız
17	Direksiyon ve süspansiyon sistemi			K		K		K		K	NOT 2'ye bakınız
18	Ön ve arka tekerlek rulmanı									(A)	
19	Klima kontrol sistemi hava filtresi elemanı (CIS ve İsrail hariç)		K	D	K	D	K	D	K	D	NOT 6'ya bakınız
20	Klima kontrol sistemi hava filtresi elemanı (CIS ve İsrail için)		Değiştiriniz - 12 ay veya 12.000 kilometreden hangisi daha önce gelirse								NOT 6'ya bakınız

– DEVAMI–

NOT

1) Araç aşağıdaki örneklerde belirtilen zorlu sürüş koşullarına maruz kaldığında*, motor yağı ve yağ filtresi daha sık değiştirilmelidir.
2) Araç aşağıdaki örneklerde belirtilen zorlu sürüş koşullarına maruz kaldığında*, her 15,000 km'de veya 12 ayda bir (hangisi önce gelirse) kontrol yapılmalıdır.
3) Araç; örn. römork çekme veya kum üzerinde sürüş gibi, sık sık zorlu sürüş koşullarına maruz kaldığında, diferansiyel dişli yağının (ön ve arka) ve manuel şanzıman dişli yağının daha sık değiştirilmesi gerekir.
4) Araç, aşağıdaki örneklerde bahsedilen zorlu koşullarda sürüldüğünde, sürekli değişken şanzıman yağı, 45.000 km'de bir değiştirilmelidir.
5) Araç aşağıdaki alanlarda kullanıldığında, her 15.000 km'de veya 12 ayda bir (hangisi önce gelirse) yağını değiştiriniz.
(1) Yüksek nem oranına sahip alanlar
(2) Dağlık alanlar
6) Araç aşağıdaki örneklerde belirtilen zorlu sürüş koşullarına maruz kaldığında*, hava filtresi elemanı ve hava filtresi daha sık değiştirilmelidir.

*Zorlu sürüş koşullarına örnekler:
(1) Aşırı derecede soğuk havada kullanma (Yalnızca madde 1, 2, 17, 19 ve 20)
(2) Römork çekme (Yalnızca madde 1, 2, 10, 11, 13 ve 15)
(3) Tekrarlanmış kısa yolculuklar (Sadece madde 1, 2, 13 ve 14)
(4) Tozlu yollarda sürüş (Yalnızca madde 8, 13, 14, 17, 19 ve 20)
(5) Engebeli ve/veya çamurlu yollarda sürüş (Sadece madde 13, 14, 17, 19 ve 20)
(6) Yol tuzu ve diğer aşındırıcı malzemeler kullanılan yollarda sürüş (Sadece madde 6, 13, 14, 15, 17, 19 ve 20)
(7) Sahil bölgelerinde sürüş (Sadece madde 6, 13, 14, 15 ve 17)

Bakım önlemleri

Bakım ve servis gerektiğinde bütün işlemlerin yetkili SUBARU servisi tarafından yapılması tavsiye edilir.

SUBARU'nuzun bakım ve servisini kendiniz yapmak istiyorsanız bu kısımdaki genel servis ve bakım bölümünde açıklanan bilgileri okuyup anlamalısınız. Yanlış veya eksik bakım yapmak, aracın düzgün ve emniyetli çalışmasını engelleyebilir.

Tarafınızdan uygulanan yanlış bakım ve servisten dolayı oluşabilecek arızalar garanti kapsamına girmez.

⚠ UYARI

- **Aracınıza bakım uygularken daima emniyetli bir bölge seçiniz.**
- **Aracınız üzerinde çalışırken yaralanmalara karşı daima dikkatli olunuz. Araç içinde bulunan bazı maddelerin mesela akü asidinin yanlış kullanıldığında veya taşındığında tehlikeli olabileceğini hatırınızda tutunuz.**
- **Araç bakımı, bu konuda yeterli bilgiye sahip olan kişiler tarafından yapılmalıdır. Araç bakımı konusunda deneyimli olmayanlar ciddi yaralar alabilir.**

⚠ UYARI

- **Daima doğru takımları kullanınız ve bunların bakımlarının iyi yapılmış olmalarını sağlayınız.**
- **Sadece krikonun kaldırdığı aracın altına girmeyiniz. Aracı desteklemek için daima emniyet sehpaları kullanınız.**
- **Garaj veya başka kapalı alanlar gibi havalandırması iyi olmayan yerlerde motoru asla çalışır durumda bırakmayınız.**
- **Benzin veya akü yanında sigara içmeyiniz ve açık alev bulundurmayınız. Bu durum yangın çıkmasına sebep olabilir.**
- **Yakıt sistemi basınç altında olduğu için yakıt filtresinin değiştirilmesinin SUBARU servisiniz tarafından yapılmasını tavsiye ederiz.**
- **Yağ veya hidroliğin gözünüze sıçramasını önlemek için yeterli derecede göz koruması uygulayınız. Gözünüze yabancı madde sıçrarsa temiz suyla iyice yıkayarak gözlerinizi temizleyiniz.**
- **Hava yastığı sistemi veya emniyet kemeri ön gergi sistemi kablo tesisatı ile oynamayınız, veya soketlerini sökmeye kalkmayınız. Bu sistemlerin istenmeden çalışmasına veya çalışmaları gerektiği zaman çalışmamalarına yol açabilir. Bu kablolarda ASLA bir devre test cihazı kullanmayınız. Hava yastığınız veya emniyet kemerinizin ön gergi tertibatının servise ihtiyacı olursa en yakın SUBARU servisinize danışınız.**

■ Motor bölmesinde kontrol veya servis işlemi yapmadan önce

⚠ UYARI

- **Aracın hareket etmesini önlemek için daima motoru durdurunuz ve park frenini sıkıca çekiniz.**
- **Daima motorun soğumasını bekleyiniz. Motor çalışmakta iken motorun parçaları çok ısınır ve motor durdurulduktan sonra da bir süre sıcak olarak kalır.**
- **Sıcak motor parçalarının üstüne motor yağı, motor soğutma suyu, fren hidroliği veya başka bir hidrolik yağı dökmeyiniz. Bu, bir yangına yol açabilir.**
- **Kontak anahtarını daima kontaktan çıkartınız. Kontak anahtarı "ON" (AÇIK) konumunda iken, motor durdurulmuş olsa bile soğutma fanı aniden çalışabilir.**

■ Motor bölmesinde kontrol veya bakım yaparken (Çin modelleri hariç benzin motorlu modeller)

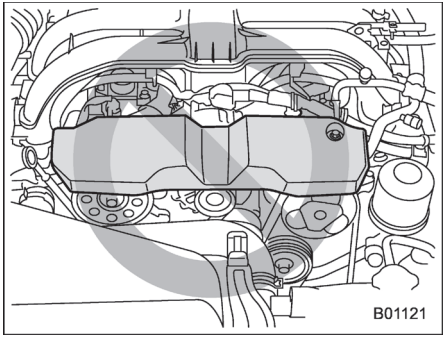

⚠ DİKKAT

Motor bölmesindeki parçaları kontrol ederken tahrik kayışı kapağına temas etmeyiniz. Aksi takdirde, eliniz aniden kapağın üzerinden kayarak yaralanmanıza neden olabilir.

■ Motor çalışmakta iken motor bölmesinde kontrol veya servis işlemleri yaparken

⚠ UYARI

Çalışmakta olan bir motor tehlikeli olabilir. Parmaklarınızı, ellerinizi, saçınızı ve takılarınızı soğutma fanından, kayışlardan ve motorun diğer hareketli parçalarından uzak tutunuz. Yüzük, saat ve kravat gibi aksesuarların çıkartılması tavsiye edilir.

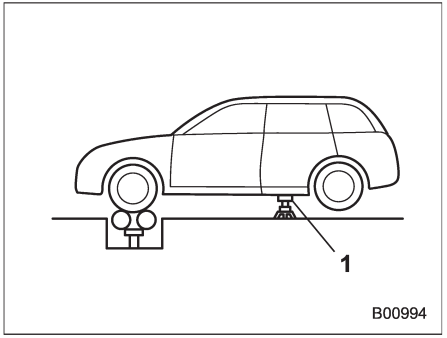

1) Emniyet sehpası

AWD'li modellerde motorun çalışır durumda olmasını ve tekerleklerin serbestçe dönebilmesini gerektiren herhangi bir bakım veya kontrol yapmak için aracın hareket etmesini önlemek üzere dört tekerleği de kriko ile kaldırınız veya serbest dönen silindir kullanınız. Motora veya frenlere aniden fazla yüklenmeyiniz.

Bakım ipuçları

Hava temizleme elemanlarının ve bazı ampullerin değiştirilmesinden önce bazı klipsler ve çamurluk kaplamalarının sökülmesi gerekir.

■ Klipslerin sökülmesi ve geri takılması

▼ Klipslerin sökülmesi

Aracınızda çeşitli tiplerde klipsler mevcuttur.

▽ **A tipi klipsler**

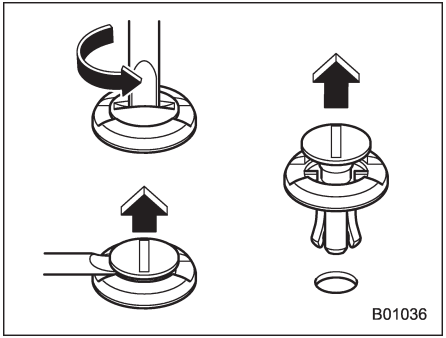

1. Klipsin orta kısmı kalkana kadar klipsi düz uçlu bir tornavidayla saat yönünde çeviriniz.

2. Levye kullanarak, düz uçlu bir tornavida ile klipsleri sökünüz.

3. Klipsi çekerek tamamen çıkarınız.

▽ **B tipi klipsler**

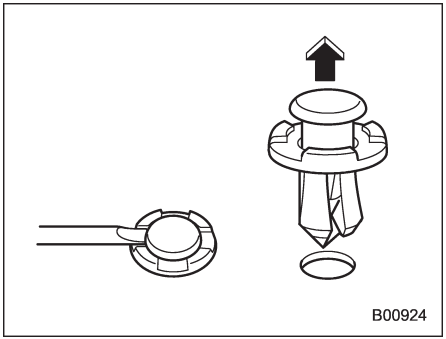

1. Düz uçlu bir tornavida kullanarak, klipsin orta kısmından dışarıya doğru çekiniz.

2. Klipsin tamamını çıkartmak için çıkıntılı orta kısmını çekiniz.

▽ **C tipi klipsler**

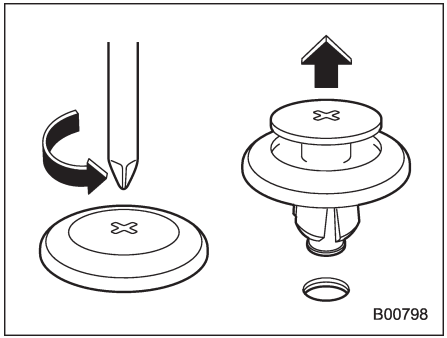

1. Klipsin orta kısmı kalkana kadar Phillips marka bir tornavidayla saatin aksi yönünde çeviriniz.

2. Klipsi çekerek tamamen çıkarınız.

▼ **Klipslerin yeniden takılması**

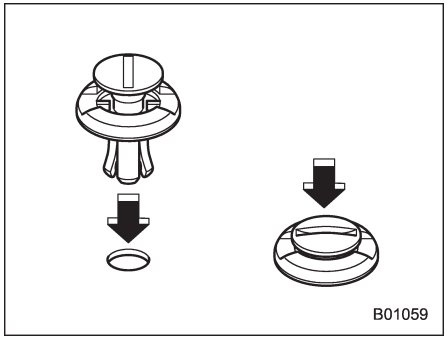

A tipi klipsler

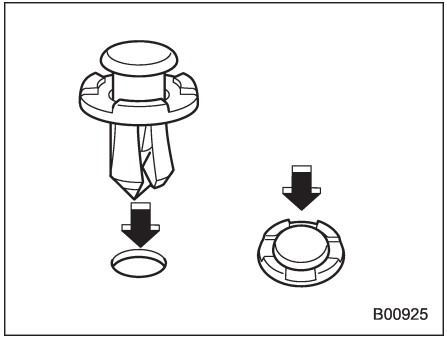

B tipi klipsler

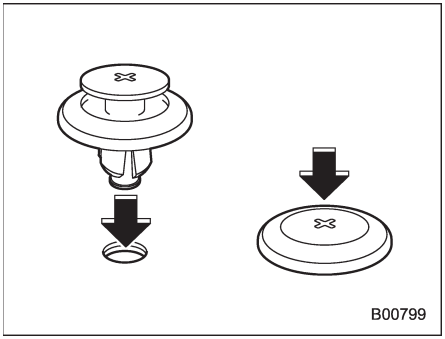

C tipi klipsler

Klipsleri ilk önce orta kısmı olmadan sokunuz, ardından klipsin orta kısmını da deliğe sokunuz.

Motor kaputu

Kaputu açmak için:

1. Cam silecek lastikleri ön camdan yukarı kaldırılmış ise bunları eski konumlarına geri getiriniz.

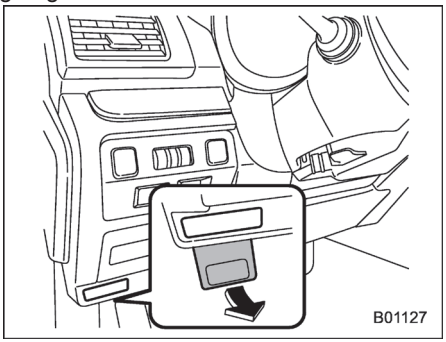

2. Ön göğsün altındaki kaput kilidi açma kolunu çekiniz.

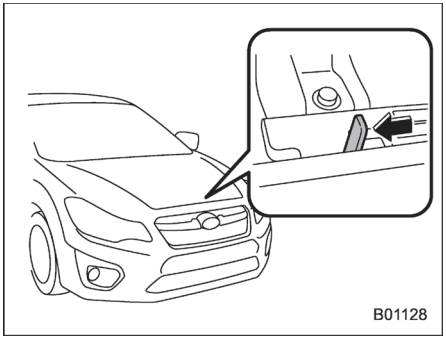

3. Ön ızgaranın altında yer alan kaput açma kolunu sola doğru çekerek kaputu açınız.

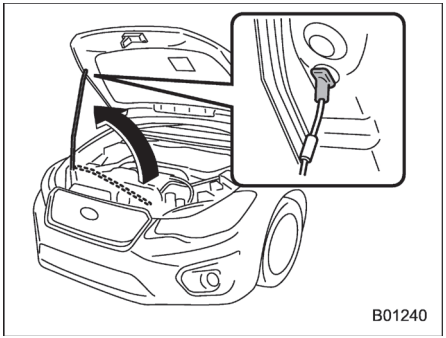

4. Kaputu kaldırınız ve kaput çubuğunu tutucusundan çıkartınız ve kaput çubuğu ucunu kaputtaki yuvasına yerleştiriniz.

Kaputu kapatmak için:

1. Kaputu hafifçe kaldırınız ve kaput çubuğunu yuvasından çıkartıp, tekrar tutucusuna yerleştiriniz.

2. Kaputu yaklaşık kapalı konumundan 15 cm yüksekliğe alçaltınız ve daha sonra bırakarak kapanmasını sağlayınız.

3. Kaputu kapattıktan sonra kaputun düzgün kapandığından emin olunuz.

Kaput bu şekilde kapanmazsa kaputu biraz daha yüksekten bırakınız. Kaputu kapatmak için zorlayarak bastırmayınız. Böyle yapılması metalin şeklini bozabilir.

⚠ UYARI

Aracı sürmeye başlamadan önce daima kaputun düzgünce kilitlenip kilitlenmediğini kontrol ediniz. Kilitlenmezse araç hareket ederken yerinden kurtularak açılabilir ve bir kazaya ve ciddi yaralanmalara yol açabilecek şekilde görüşünüzü engelleyebilir.

Motor bölmesine genel bakış

■ Turbo olmayan benzin motorlu modeller

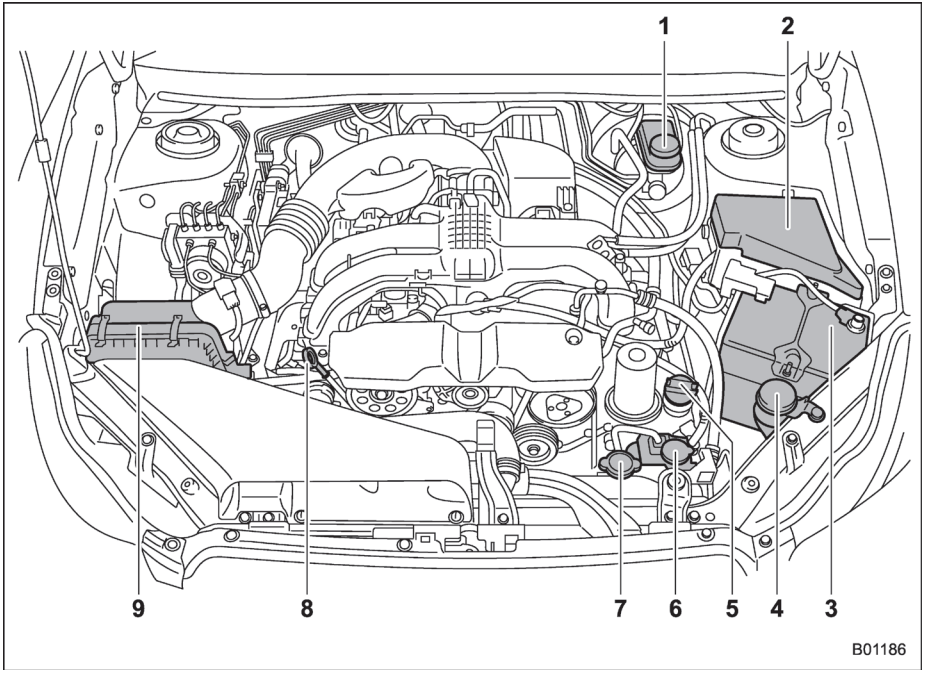

Yukarıdaki çizim, soldan direksiyonlu bir araç içindir. Sağdan direksiyonlu modellerde No.1 konumu (Fren ve debriyaj hidroliği haznesi) burada gösterilenin tam tersinde yer alır.

1) Fren hidroliği haznesi/Debriyaj hidroliği haznesi
(MT) (sayfa 11-26)
2) Sigorta kutusu (sayfa 11-45)
3) Akü (sayfa 11-43)
4) Ön cam yıkayıcı su haznesi (sayfa 11-38)
5) Motor yağı doldurma kapağı (sayfa 11–14)
6) Motor soğutma suyu haznesi (sayfa 11–19)
7) Radyatör kapağı (sayfa 11–19)
8) Motor yağı seviye çubuğu (sayfa 11–14)
9) Hava filtresi muhafazası (sayfa 11–20)

■ Turbo dizel motorlu modeller

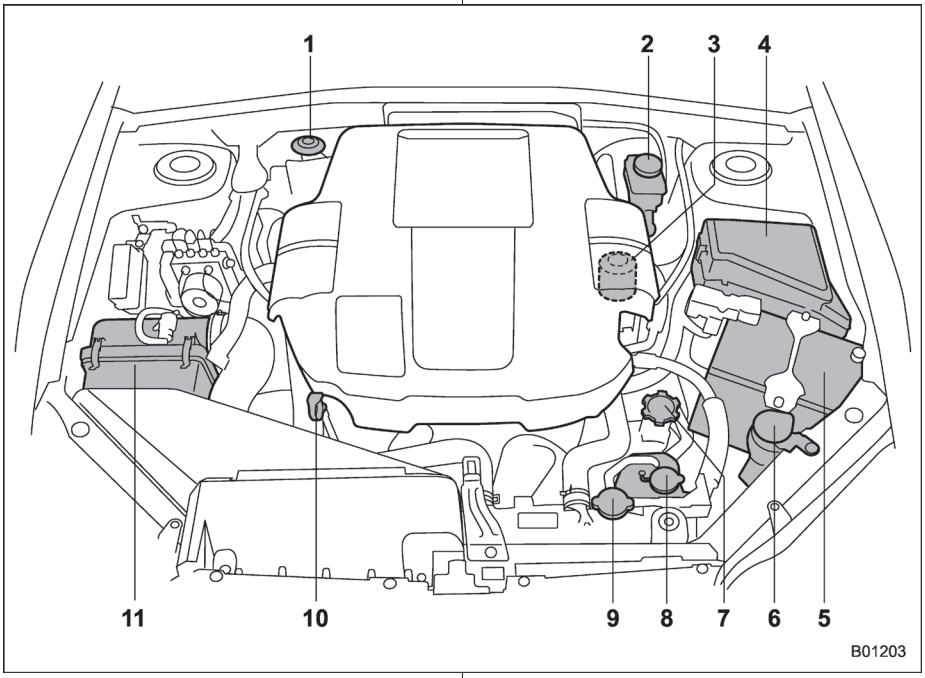

Yukarıdaki çizim, soldan direksiyonlu bir araç içindir. Sağdan direksiyonlu modellerde No.1 konumu (hava alma pompası) ve No. 2 (fren ve debriyaj hidroliği haznesi) burada gösterilenin tam tersinde yer alır.

1) Hava alma pompası (sayfa 9-28)
2) Fren hidroliği haznesi/Debriyaj hidroliği haznesi (sayfa 11-26)
3) Motor yağ filtresi (sayfa 11–16)
4) Sigorta kutusu (sayfa 11-45)
5) Akü (sayfa 11-43)
6) Ön cam yıkayıcı su haznesi (sayfa 11-38)
7) Motor yağı doldurma kapağı (sayfa 11–14)
8) Motor soğutma suyu haznesi (sayfa 11–19)
9) Radyatör kapağı (sayfa 11–18)
10) Motor yağı seviye çubuğu (sayfa 11–14)
11) Hava filtresi muhafazası (sayfa 11–20)

Motor yağı

⚠ DİKKAT

- **Seviye çubuğu kolaylıkla çıkarılamıyorsa, seviye çubuğunu sağa ve sola kıvırıp çıkarınız. Aksi takdirde, kazara bileğinizi burkup yaralanabilirsiniz.**
- **Sadece tavsiye edilen sınıfta ve viskozitedeki yağı kullanınız.**
- **Motor yağını tamamlarken yağı sıçratmamaya dikkat ediniz. Yağ, egzoz borusuna temas ederse kötü bir koku, duman ve/ veya bir yangın çıkarabilir. Motor yağı egzoz borusuna temas ederse, mutlaka temizleyiniz.**

NOT

- **Motor yağ tüketim oranı sabit değildir, dolayısıyla araç birkaç bin kilometre yol kat etmeden önce tahmin edilemez. Araç, bu konunun başında ifade edilen zor sürüş koşulları altında kullanılmışsa, aracın motor yağının, normal sürüş koşullarında kullanılan bir aracınkine kıyasla daha kısa sürede tüketilmesi veya bozulması mümkündür. Lütfen bu durumda normalde olduğundan daha sık kontrol ediniz ve değiştiriniz.**
- **Benzin motorlu modellerde, motor yağı tüketim oranı, sabitleştirildikten sonra, çok fazla ise örneğin 2000 km'de 1 litreden fazla tüketim söz konusu ise, SUBARU bayinizle irtibata geçmenizi tavsiye ederiz**.

■ Yağ seviyesinin kontrolü

Yağ seviyesini her benzin alışınızda kontrol ediniz.

▼ Benzin motorlu modeller

1. Aracı düz bir zemin üzerinde park ediniz ve motoru durdurunuz. Motoru durdurduktan hemen sonra yağ seviyesini kontrol ediyorsanız yağın tekrar karter tabanına süzülmesi için bir kaç dakika bekleyiniz.

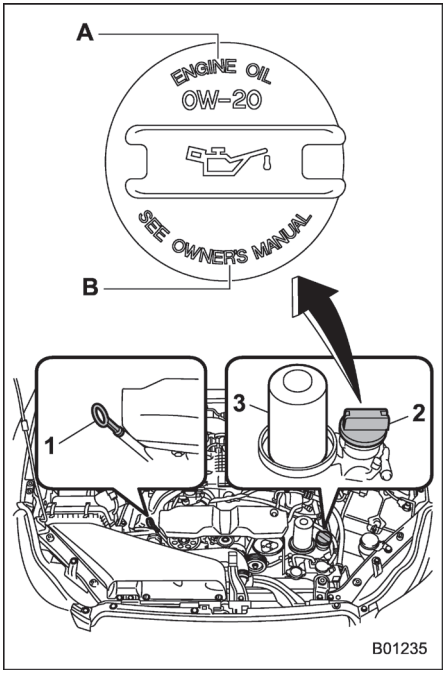

1) Yağ seviyesi çubuğu
2) Yağ doldurma kapağı
3) Yağ filtresi
A) MOTOR YAĞI
B) KULLANIM KILAVUZUNA BAKINIZ

2. Seviye çubuğunu çekiniz, silip temizle-

yiniz ve tekrar yerine sokunuz.
3. Seviye çubuğunun yerine tam olarak yerleştiğinden emin olunuz.

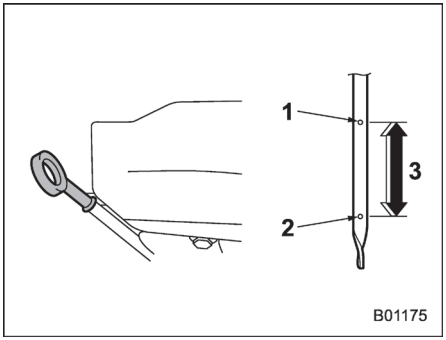

1) Üst seviye
2) Alt seviye
3) Alt seviyeden üst seviyeye yaklaşık 1.0 litre

4. Yağ seviye çubuğunu tekrar çıkarınız.
5. Seviye çubuğunun her iki tarafındaki yağ seviyelerini kontrol ediniz. Motor yağı seviyesi, iki seviyeden en düşük olana göre belirlenir. Yağ seviyesi, alt seviye işaretinin altında ise, üst seviyeye ulaşılana kadar yağ koyunuz.

⚠ DİKKAT

Yağ dolum kapağını çıkarırken motor yağı filtresine dokunmamaya dikkat ediniz. Bunu yapmanız, parmağınızın yanmasına, sıkışmasına veya başka yaralanmalara neden olabilir.

Yağ eklemek için, yağ dolum kapağını çıkarınız ve dolum deliğinden yavaşça yağ doldurunuz. Motora yağı doldurduktan sonra, seviyenin doğru olduğunu teyit etmek için seviye çubuğunu kullanmalısınız.

NOT

Motor yağının taşmasını önlemek için motor soğukken üst seviyeyi geçecek şekilde yağ ilave etmeyiniz.

▼ Dizel motorlu modeller

NOT

Dizel motorlu modellerde, motor durdurulduktan 5 dakika sonra motor yağı seviyesini kontrol ediniz. Daha uzun süre beklenmesi doğru yağ seviyesi ölçümünü engelleyecektir.

1. Aracı düz bir yüzeye park ediniz.
2. Rölanti devri dengelenene kadar motoru rölantide tutunuz. Motoru tamamen soğuk durumda çalıştırdığınızda, gösterge panelinde mavi renkte yanan düşük soğutma suyu sıcaklığı uyarı lambasının sönmesiyle gösterilen normal çalışma sıcaklık aralığına ulaşana kadar ısıtmaya devam ediniz. Daha sonra motoru durdurunuz ve 5 dakika bekleyiniz.

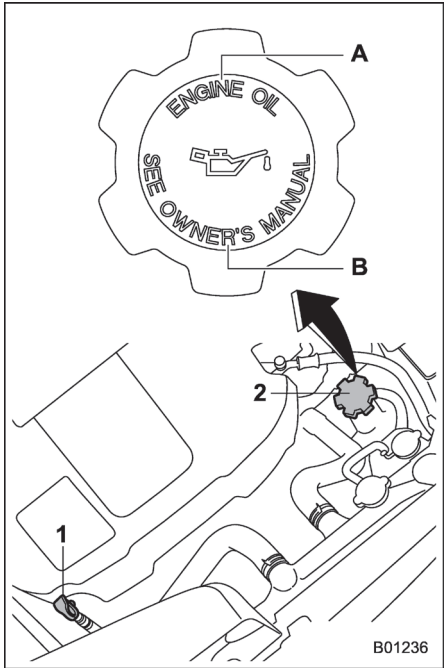

1) Motor yağı seviye çubuğu
2) Motor yağı doldurma kapağı
A) MOTOR YAĞI
B) KULLANIM KILAVUZUNA BAKINIZ

– DEVAMI–

3. Seviye çubuğunu çekiniz, silip temizleyiniz ve tekrar yerine sokunuz.
4. Seviye çubuğunun resimde görüldüğü gibi "" grafik sembolü üstünde gözükecek şekilde duruncaya kadar yerine girmesini sağlayınız.

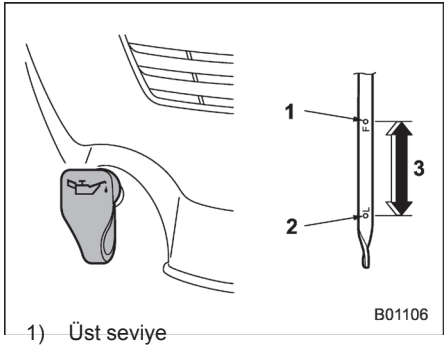

1) Üst seviye
2) Alt seviye
3) Alt seviyeden üst seviyeye yaklaşık 1.0 litre

5. Seviye çubuğunu tekrar çekiniz ve yağ seviyesini çubuğun üzerinde kontrol ediniz. Seviye alt seviye işaretinin altında ise üst seviye işaretine kadar yağ ekleyiniz.
6. Yağ eklemek için, yağ dolum kapağını çıkarınız ve dolum deliğinden yavaşça yağ doldurunuz.

NOT

Motor yağının taşmasını önlemek için motor soğukken üst seviyeyi geçecek şekilde yağ ilave etmeyiniz.

7. Motoru çalıştırınız ve rölanti hızı stabilize olana kadar rölantide çalıştırmaya devam ediniz.

8. Motoru durdurunuz. 5 dakika sonra yağ seviyesini tekrar kontrol ediniz.

■ Yağ ve yağ filtresinin değiştirilmesi

Yağ ve yağ filtresini periyodik bakım programına göre değiştiriniz.
Sık sık kısa mesafeli yolculuklar yapılıyorsa, römork çekiliyorsa veya çok soğuk havada sürüş yapılıyorsa yağ ve yağ filtresi değişimi periyodik bakım programında gösterilenden daha sık olarak yapılmalıdır.

NOT

● Motor yağı ve filtresi uzman personel tarafından değiştirilmelidir. Motor yağı ile filtresini değiştirmeden SUBARU yetkili servisinize başvurmanızı tavsiye ediyoruz. Bu işlemi gerçekleştirmek ve yağın doğru şekilde imha edilmesini sağlamak için gerekli eğitime sahip teknisyenler, özel aletler ve yedek parçalar ile SUBARU yetkili servislerinde hizmetinizdedir.
● Dizel modellerde, yol bilgisayarında görüntülenen motor yağı değişim bilgileri, her yağ ve yağ filtresi değiştirildiğinde özel bir aletle sıfırlanmalıdır. Bilgiler sıfırlanmazsa, dizel partikül filtresi uyarı lambası düzgün çalışmayabilir. Yol bilgisayarındaki bilgileri özel alet kullanmadan sıfırlamak için şunları yapınız.

▼ Yağ değişim verilerinin sıfırlanması (dizel motorlu modeller)

NOT

Sıfırlama işlemi başarısız olursa, aşağıdakileri yaptıktan sonra 1-5 arası adımları tekrarlayınız.
– Motor rölantideyken yaklaşık 30 saniye bekleyiniz.
– Motoru kapatınız ve yaklaşık 15 saniye bekledikten sonra yeniden çalıştırınız.
Motor yağı ve motor yağı filtresi değiştirildikten sonra, yağ değişim bilgilerinin sıfırlanması gerekir. Bu bilgileri özel alet kullanmadan sıfırlamak için şu adımları takip ediniz.

1. Fren pedalına basınız.
2. Motoru çalıştırınız ve rölantide çalıştırmaya devam ediniz.
3. Debriyaj pedalından ayağınızı çekiniz.
4. Fren pedalına basarken şunları yapınız:

(1) Arka cam rezistansını ON konumuna getiriniz.

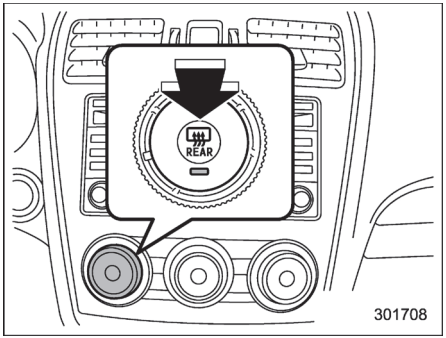

B tipi klima kontrol sistemi

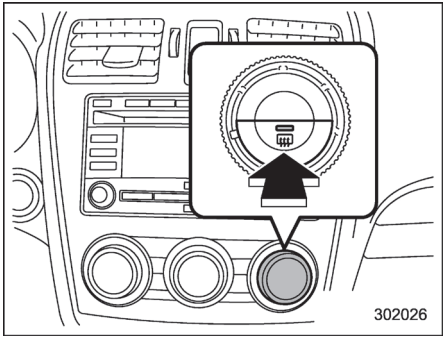

Tip C ve tip D klima kontrol sistemi

(2) Far anahtarını "" konumuna getiriniz.

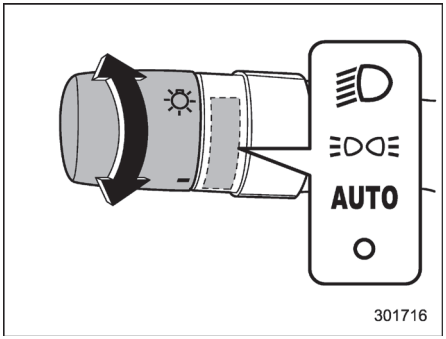

(3) Arka cam rezistansını OFF konumuna getiriniz.
(4) Far anahtarını "O" konumuna getiriniz.
(5) 1-4 arası adımları bir kez daha tekrarlayınız ve bir sonraki adıma geçiniz.
(6) Fren pedalını bırakınız.

NOT

1-6 arasındaki tüm adımlar 4 saniye içinde yapılmalıdır.

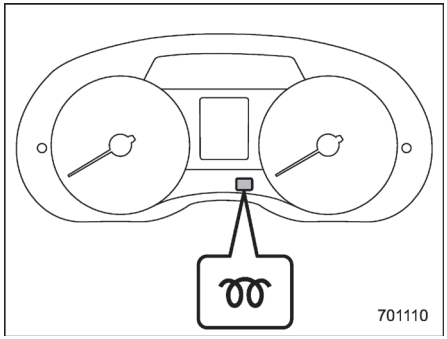

5. Veriler başarıyla sıfırlandıktan sonra ön ısıtma gösterge lambası yaklaşık 5 saniye süreyle yanıp söner.

■ Tavsiye edilen cins ve viskozite

⚠ DİKKAT

Sadece tavsiye edilen sınıfta ve viskozitedeki yağı kullanınız.

"Motor yağı (Çin modelleri)" ☞F12-4 veya "Motor yağı (Çin modelleri hariç)" ☞F12-6 konusuna bakınız.

NOT

Motor yağı viskozitesi (kalınlığı) yakıt ekonomisini etkiler. Düşük viskoziteli yağlar daha iyi yakıt ekonomisi sağlar.

– DEVAMI–

Sıcak havalarda ise motoru uygun bir şekilde yağlamak için daha yüksek viskozitedeki yağlar gerekir.

■ Sentetik yağ

Klasik motor yağı için belirlenen bazı gereksinimleri karşılayan sentetik motor yağı kullanabilirsiniz. Sentetik yağ kullanırken, Kullanım Kılavuzu'nda gösterilen aynı sınıf, viskozite ve cins yağdan kullanmalısınız. "Motor yağı (Çin modelleri)" ☞12-4 veya "Motor yağı (Çin modelleri hariç)" ☞12-6 konusuna bakınız. Ayrıca, bakım programında gösterilen yağ ve filtre değişim aralıklarını da dikkate alınız. "Bakım programı" ☞F11-3 konusuna bakınız.

NOT

Bölüm 12'de belirtilen cins ve viskozitedeki sentetik yağ, optimum motor performansı için tavsiye edilen motor yağıdır. Klasik yağ, motorun dayanıklılığında veya sürüş veriminde bir düşme olmadan kullanılabilir.

Soğutma sistemi

⚠ UYARI

Motor durdurulup tamamen soğumadan asla radyatör kapağını açmaya kalkmayınız. Soğutma suyu basınç altında olduğu için kapak açıldığında kaynar soğutma suyu fışkırarak ciddi yanıklara sebep olabilir.

⚠ DİKKAT

- **Soğutma sistemi fabrika çıkışında yüksek kaliteli, pas önleyici, dört mevsim kullanılabilen ve -36 ºC altında donmaya karşı dayanıklı bir soğutma suyu ile doldurulmuştur. Her zaman orijinal SUBARU Super soğutma suyu veya eşdeğerini (amine olmayan tip soğutma suyu) kullandığınıza emin olunuz.**
- **Soğutma suyuna su ilave etmek gerekirse, yumuşak su (az kireçli, içilebilir su) kullanınız ve gerekli sulandırma oranına uyunuz.**
- **Farklı bir soğutma suyu ve/veya sert bir su kullanılması, motor aksamları ömrünün kısalmasına, soğutma sisteminin tıkanmasına, soğutma suyu kaçaklarına ve aşırı hararetten ötürü motor hasarına yol açabilir. Bu nedenle, dondurucu sıcaklıklar beklenmiyorsa bile, farklı türde soğutma suyu ve/veya sert su asla karıştırmayınız.**
- **Soğutma suyunu boyalı bölgeler üzerine sıçratmayınız. Soğutma suyu içerisindeki alkol boyalı yüzeylere zarar verebilir.**

■ Soğutma fanı, hortum ve bağlantılar

Aracınızda motor soğutma suyu belirli bir dereceye çıktığında termostat tarafından kontrol edilen bir elektrikli soğutma fanı devreye girer.
Yüksek soğutma suyu sıcaklığı uyarı lambası KIRMIZI renkte yandığı veya yanıp söndüğü halde soğutma fanı devreye girmiyorsa soğutma fanı devresi arızalı olabilir.
"Soğutma suyu sıcaklığı düşük gösterge lambası/Soğutma suyu sıcaklığı yüksek uyarı lambası" ☞ 3-17 konusuna bakınız.

Sigortayı kontrol ediniz ve gerekiyorsa değiştiriniz.
"Sigortalar" ☞11-45 ve "Motor bölmesi si-

gorta paneli” ☞12- 15 konularına bakınız. Sigorta atmamış ise soğutma sistemini SUBARU servisinize kontrol ettirmenizi tavsiye ederiz.

Sigorta atmamış ise soğutma sistemini SUBARU servisinize kontrol ettirmenizi tavsiye ederiz.

■ Motor soğutma suyu

▼ Soğutma suyu seviyesinin kontrol edilmesi

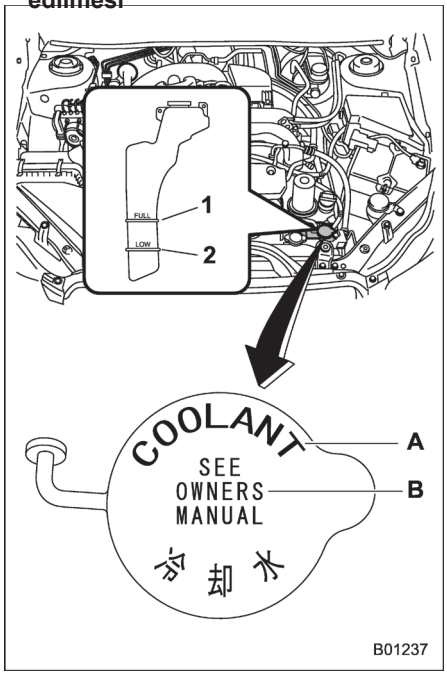

1) ÜST seviye işareti
2) ALT seviye işareti
A) SOĞUTMA SUYU
B) KULLANIM KILAVUZUNA BAKINIZ

Motor soğutma suyu seviyesini her yakıt aldığınızda kontrol ediniz.

1. Soğutma suyu seviyesini motor soğukken soğutma suyu deposunun dışına bakarak kontrol ediniz.
2. Seviye “LOW” (DÜŞÜK) işaretine yakın veya altında ise “FULL” (DOLU) seviyesi işaretine kadar soğutma suyu ilave ediniz. Yedek depo boşsa, radyatör kapağını çıkarınız, aşağıdaki resimde gösterildiği gibi, dolum boğazının hemen altına kadar soğutma suyunu doldurunuz.

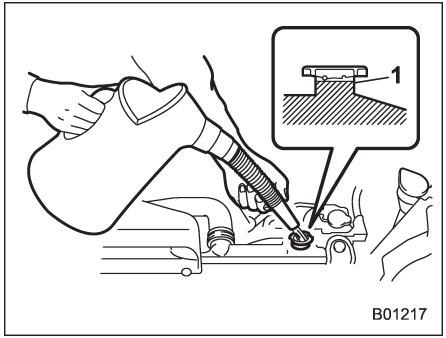

1) Bu seviyeye kadar doldurunuz

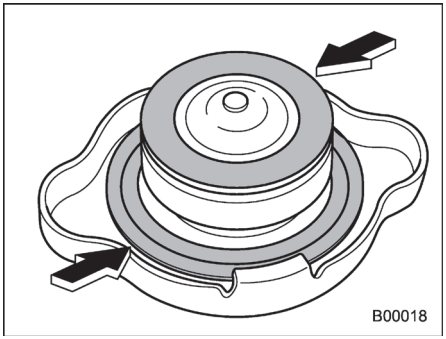

3. Yedek depoyu ve radyatörü doldurduktan sonra kapağı kapatınız ve radyatör kapağının içerisindeki kauçuk contaların doğru konumda olup olmadıklarını kontrol ediniz.

⚠ DİKKAT

- **Motor soğutma suyunu tamamlarken suyu sıçratmamaya dikkat ediniz. Soğutma suyu, egzoz borusuna temas ederse kötü bir koku, duman ve/ veya bir yangın çıkarabilir. Motor soğutma suyu egzoz borusuna temas ederse, mutlaka temizleyiniz.**
- **Soğutma suyunu boyalı bölgeler üzerine sıçratmayınız. Soğutma suyu içerisindeki alkol boyalı yüzeylere zarar verebilir.**

▼ Soğutma suyunun değiştirilmesi

Soğutma suyunu değiştirmek zor olabilir. Gerekirse, soğutma suyunu SUBARU servisinize değiştirtiniz.
Soğutma suyu, “Bakım programı” ☞11-3 konusunda geçen bakım programına göre değiştirilmelidir.

Hava filtresi elemanı

Hava filtresi elemanı filtre süzgeci gibi çalışır. Eleman delindiği veya çıkartıldığı zaman motor aşınması aşırı yüksek olur ve motorun ömrü kısalır.

Hava filtresi elemanını temizlemek veya yıkamak gerekli değildir.

⚠ UYARI

Hava filtresi elemanı çıkartılmış durumda iken motoru çalıştırmayınız. Hava filtresi giriş havasını filtre etmenin yanı sıra motordaki zamansız ateşlemeyi de durdurur. Motorda zamansız ateşleme olduğu anda hava filtresi takılı değilse yanabilirsiniz.

⚠ DİKKAT

Hava filtresi elemanını değiştirmeniz durumunda orijinal bir SUBARU hava filtresi elemanı kullanmanızı tavsiye ederiz. Orijinal bir SUBARU hava filtresi elemanı kullanılmaması motoru olumsuz etkileyebilir.

■ Hava filtresi elemanının değiştirilmesi

▼ Benzin motorlu modeller

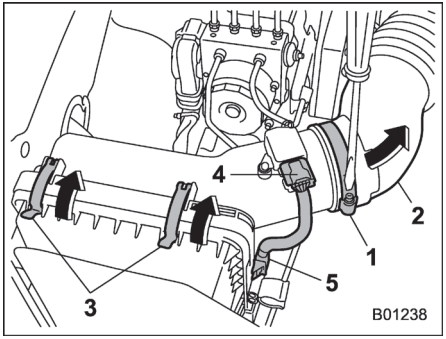

1) Kelepçe
2) Hava giriş körüğü
3) Klips
4) Konnektör
5) Klips

1. Hava filtresi muhafazasının üstüne tutturulmuş konektörü çıkarınız.
2. Konnektör kablosunu, hava filtresi muhafazasının sağ tarafındaki klipsten ayırınız.
3. Kelepçenin vidasını gevşetiniz ve hava giriş körüğünü hava filtresi muhafazasından çekip çıkartınız.
4. Hava filtresi muhafazası kapağını tutan iki klipsi gevşetiniz.

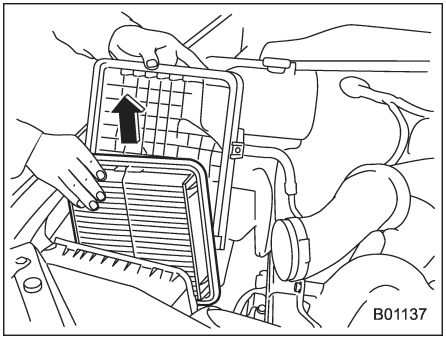

5. Hava filtresi muhafazası açınız ve hava filtresi elemanını çıkarınız.
6. Hava filtresi kapağının ve muhafazasının içini nemli bir bezle siliniz ve yeni bir hava filtresi elemanı takınız.

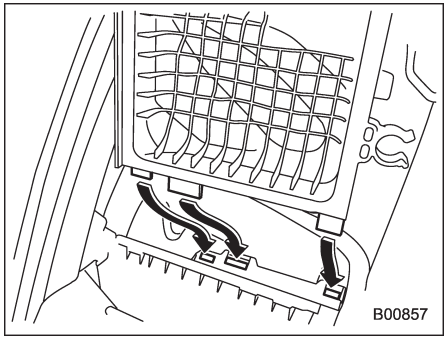

7. Hava filtresi muhafazasını yerleştirmek için, hava filtresi muhafazasının üzerindeki üç adet çıkıntıyı hava filtresi muhafazası kapağında bulunan deliklere oturtunuz.
8. Parçaları sökme esnasında izlediğinizi sıranın tersini takip ederek takınız.

▼ **Dizel motorlu modeller**

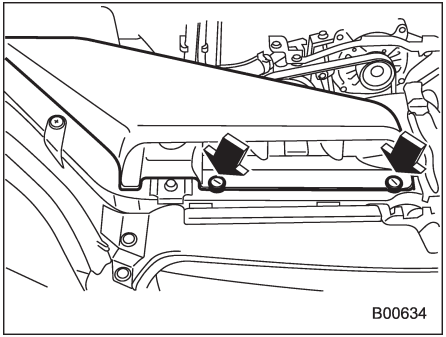

1. Hava emme kanalındaki klipsleri sökmek için bir tornavida kullanınız, sonra hava emme kanalını çıkarınız.

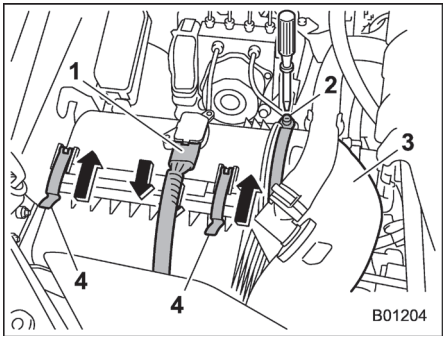

1) Konnektör
2) Kelepçe
3) Hava giriş körüğü
4) Klips

2. Hava filtresi muhafazasının üstüne tutturulmuş konektörü çıkarınız.
3. Kelepçenin vidasını gevşetiniz ve hava giriş körüğünü hava filtresi muhafazasından çekip çıkartınız.
4. Hava filtresi muhafazası kapağını tutan iki klipsi gevşetiniz.

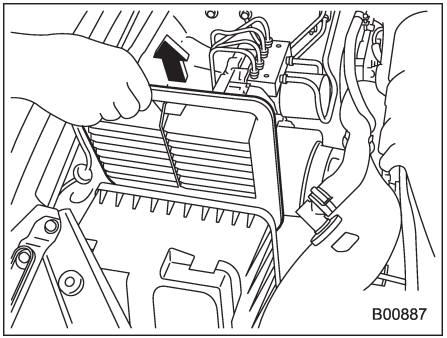

5. Hava filtresi muhafazası açınız ve hava filtresi elemanını çıkarınız.
6. Hava filtresi kapağının ve muhafazasının içini nemli bir bezle siliniz ve yeni bir hava filtresi elemanı takınız.

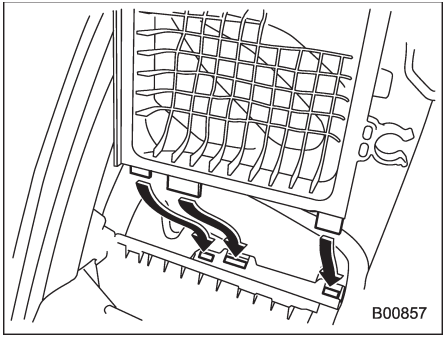

7. Hava filtresi muhafazasının kapağı çıkarılmışsa, hava filtresi muhafazasının üzerindeki üç adet çıkıntıyı hava filtresi muhafazası kapağında bulunan deliklere oturtunuz.

8. Parçaları sökme esnasında izlediğinizi sıranın tersini takip ederek takınız.

Bujiler (benzin motorlu modeller)

Bujileri değiştirmek zor olabilir. Bujileri SUBARU servisinizde değiştirtmenizi öneririz. Bujiler, “Garanti ve Bakım Kitapçığı” içinde geçen bakım programına göre değiştirilmelidir.

NOT

Tavsiye edilen bujiler için, “Elektrik sistemi” ☞F12-11 konusuna bakınız.

Tahrik kayışları

Kayış gerginliğini periyodik olarak kontrol etmek gereksizdir, aracınızın motorunda otomatik bir kayış gerginliği ayarlama mekanizması mevcuttur. Ancak, kayışlar “Bakım programı” F11-3 konusunda geçen bakım programına göre değiştirilmelidir. Değişim ile ilgili olarak SUBARU bayinize danışmanızı tavsiye ederiz. Tahrik kayışı gevşemiş, çatlamış veya aşınmış ise SUBARU servisinizle irtibata geçiniz.

Manuel şanzıman yağı

Şanzıman yağı seviyesinin kontrol edilmesi gerekmez. Çatlak, hasar veya sızıntı olup olmadığını kontrol ediniz. Ancak, yağ kontrolü “Bakım programı” ☞11-3 konusunda geçen bakım programına göre yapılmalıdır. Detaylar için SUBARU bayinize danışmanızı tavsiye ederiz.

■ Tavsiye edilen cins ve viskozite

Her bir yağ üreticisinin farklı baz yağı ve katkı maddeleri vardır. Asla değişik markaları bir arada kullanmayınız. Detaylar için, “Manuel şanzıman, ön diferansiyel veya arka diferansiyel dişli yağı” ☞12-9 konusuna bakınız.

Sürekli değişken şanzıman yağı

Yağ seviyesi çubuğu yoktur. Çünkü sürekli değişken şanzıman yağını seviyesini kontrol etmek gerekli değildir. Ancak, herhangi bir nedenle kontrol edilmesi gerekiyorsa SUBARU yetkili servisine danışınız.

Ön diferansiyel dişli yağı (CVT modeller)

Yağ seviyesi çubuğu yoktur. Ön diferansiyel dişli yağı seviyesinin kontrolü için, SUBARU bayinize danışmanızı tavsiye ederiz.

■ Tavsiye edilen cins ve viskozite

Her bir yağ üreticisinin farklı baz yağı ve katkı maddeleri vardır. Asla değişik markaları bir arada kullanmayınız. Detaylar için, “Manuel şanzıman, ön diferansiyel veya arka diferansiyel dişli yağı” ☞12-9 konusuna bakınız.

Arka diferansiyel dişli yağı (AWD modeller)

Arka diferansiyel yağ seviyesi çubuğu yoktur. Arka diferansiyel dişli yağı seviyesinin kontrolü için, SUBARU bayinize danışmanızı tavsiye ederiz.

■ Tavsiye edilen cins ve viskozite

Her bir yağ üreticisinin farklı baz yağı ve katkı maddeleri vardır. Asla değişik markaları bir arada kullanmayınız. Detaylar için, “Manuel şanzıman, ön diferansiyel veya arka diferansiyel dişli yağı” @12-9 konusuna bakınız.

Hidrolik direksiyon yağı (hidrolik direksiyon sistemi olan modeller)

■ Yağ seviyesinin kontrolü

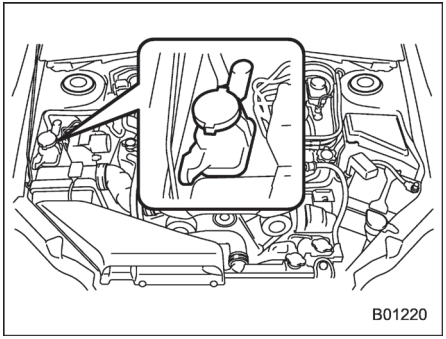

Hidrolik direksiyon yağı sıcaklığı arttıkça büyük ölçüde genleşir; yağ seviyesi yağ sıcaklığına bağlı olarak değişir. Dolayısıyla hidrolik haznesinde sıcak ve soğuk hidrolik için iki ayrı kontrol aralığı vardır.

Hidrolik direksiyon yağı seviyesini ayda bir kez kontrol ediniz.

1. Aracı düz bir zemin üzerinde park ediniz ve motoru durdurunuz.

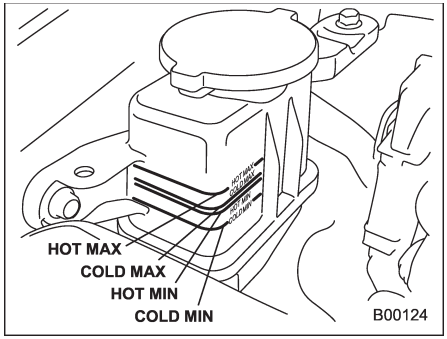

2. Hidrolik haznesindeki yağ seviyesini kontrol ediniz.

Araç çalıştırıldıktan sonra yağ sıcakken: Yağ seviyesinin, hidrolik haznesinin yüzeyindeki “HOT MIN” (Min Sıcak) ve “HOT MAX” (Maks. Sıcak) seviyesi arasında olup olmadığını kontrol ediniz.

Araç çalıştırıldıktan sonra yağ soğukken: Yağ seviyesinin, hidrolik haznesinin yüzeyindeki “COLD MIN” (Min Soğuk) ve “COLD MAX” (Maks. Soğuk) seviyesi arasında olup olmadığını kontrol ediniz.

3. Yağ seviyesi “MIN” çizgisinin altındaysa, seviyeyi “MIN” ile “MAX” arasına getirmek üzere tavsiye edilen yağdan ekleyiniz.

Yağ seviyesi çok düşük ise bu, sızıntı olduğu anlamına gelebilir. Kontrol için SUBARU servisinize danışmanızı tavsiye ederiz.

⚠ UYARI

Yağ sıcak olabilir, kendinizi yakmamaya dikkat ediniz.

⚠ DİKKAT

- **Hidrolik direksiyon yağı ilave ederken sadece temiz hidrolik yağı kullanınız ve haznenin içine pislik girmemesine dikkat ediniz. Asla değişik markaları bir arada kullanmayınız.**
- **Hidrolik direksiyon yağını tamamlarken suyu sıçratmamaya dikkat ediniz. Hidrolik direksiyon yağı, egzoz borusuna temas ederse kötü bir koku, duman ve/veya bir yangın çıkarabilir. Hidrolik direksiyon yağı egzoz borusuna temas ederse, mutlaka temizleyiniz.**

■ Tavsiye edilen yağ

“Hidrolikler” ☞12-10 konusuna bakınız.

Fren hidroliği

■ Hidrolik seviyesinin kontrolü

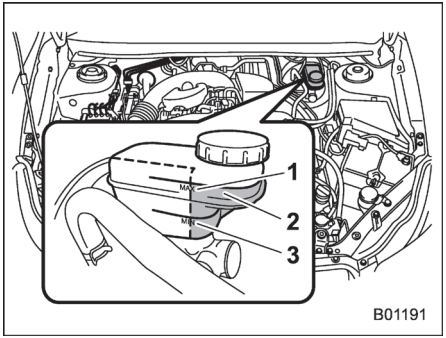

1) “MAX” seviye çizgisi
2) Bu alanda, hidrolik seviyesi kontrol edilmelidir.
3) “MIN” seviye çizgisi

Hidrolik seviyesini ayda bir kez kontrol ediniz. Haznenin dış tarafındaki fren hidroliği seviyesini kontrol ediniz. Bu hazne hem fren hem de debriyaj sistemleri için kullanıldığı ve her bir sistem için odacıkları olduğu için, haznenin ön kısmında (resimdeki koyu renkli alan) fren sistemine ait hidrolik seviyesini kontrol ediniz. Fren hidroliği seviyesi “MIN” seviyesinin altındaysa, “MAX” seviyesine gelene kadar tavsiye edilen hidrolikten ekleyiniz. Sadece kapalı kutularda muhafaza edilmiş fren hidroliği kullanınız.

⚠ UYARI

- **Fren hidroliğinin gözlerinize zarar verebileceğinden, gözlerinizle temas etmesine engel olunuz. Gözünüze fren hidroliği kaçarsa hemen temiz suyla yıkayınız. Güvenliğiniz için koruyucu gözlük takmanızı tavsiye ederiz.**
- **Fren hidroliği havadaki nemi emer. Nem emilmiş ise bu, frenleme performansında tehlikeli bir kayba yol açabilir. Manuel şanzımanı olan araçlarda, hidrolik haznesindeki fren hidroliği debriyaj sistemi için debriyaj hidroliği olarak da kullanılır. Bu nedenle, nemi alınmış fren hidroliği debriyaj sisteminin doğru çalışmasına engel olabilir.**
- **Araç sık sık fren hidroliği ilavesine ihtiyaç duyuyorsa bir kaçak olabilir. Bir sorundan kuşkulanıyorsanız aracı SUBARU servisinizde kontrol ettirmenizi tavsiye ederiz.**

⚠ DİKKAT

- **Fren hidroliğini ilave ederken hazneye pislik girmemesine dikkat ediniz.**
- **Fren hidroliğini asla boyalı yüzeylere veya kauçuk parçalara sıçratmayınız. Hidroliğin içinde bulunan alkol bunlara hasar verebilir.**
- **Fren hidroliği eklerken sıçratmamaya dikkat ediniz. Fren hidroliği, egzoz borusuna temas ederse kötü bir koku, duman ve/ veya bir yangın çıkarabilir. Fren hidroliği egzoz borusuna temas ederse, mutlaka temizleyiniz.**

■ Tavsiye edilen fren hidroliği

“Hidrolikler” ☞12-10 konusuna bakınız.

⚠ DİKKAT

Asla değişik marka fren hidroliklerini birlikte kullanmayınız. Aynı marka olsalar dahi DOT 3 ve DOT 4 fren hidroliğini karıştırmayınız.

Debriyaj hidroliği (Manuel şanzımanlı modeller)

■ Yağ seviyesinin kontrolü

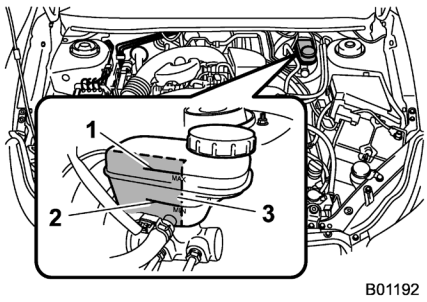

1) “MAX” seviye çizgisi
2) “MIN” seviye çizgisi
3) Bu alanda, hidrolik seviyesi kontrol edilmelidir.

Hidrolik seviyesini ayda bir kez kontrol ediniz. Haznenin dış tarafındaki fren hidroliği seviyesini kontrol ediniz. Bu hazne hem fren hem de debriyaj sistemleri için kullanıldığı ve her bir sistem için odacıkları olduğu için, haznenin iç kısmında (resimdeki koyu renkli alan) debriyaj sistemine ait hidrolik seviyesini kontrol ediniz. Fren hidroliği seviyesi “MIN” seviyesinin altındaysa, “MAX” seviyesine gelene kadar tavsiye edilen fren hidroliğinden (debriyaj hidroliği) ekleyiniz. Sadece kapalı kutularda muhafaza edilmiş fren hidroliği (debriyaj hidroliği) kullanınız.

NOT

Debriyaj sistemine ait hidrolik seviyesi, haznenin iç kısmında kontrol edilmelidir. Haznenin dış kısmında kontrol edilemez.

Fren servosu

Fren servosu aşağıda tarif edilen şekilde çalışmıyorsa SUBARU servisinize kontrol ettirmenizi tavsiye ederiz.

1. Motor durmuş iken fren pedalına her seferinde aynı kuvvetle bir çok defa basınız. Pedalın indiği mesafe değişmemelidir.
2. Fren pedalını basılı tutuyorken motoru çalıştırınız. Pedalın hafifçe aşağı inmesi gerekir.
3. Fren pedalını basılı tutuyorken motoru durdurunuz ve pedalı 30 saniye kadar basılı tutunuz. Pedal yüksekliğinin değişmemesi gerekir.
4. Motoru tekrar çalıştırınız, yaklaşık bir dakika boyunca çalıştır durumda bırakınız ardından da durdurunuz. Fren servosunu kontrol etmek için fren pedalına bir çok kez basınız. Pedala her basışta pedal basış mesafesi azalıyorsa fren servosu doğru çalışıyor demektir.

NOT

Aracınızda fren destek sistemi olduğu için, fren pedalına güçlü veya ani bir şekilde bastığınızda, aşağıdakiler meydana gelir. Ancak bunlar meydana gelse bile, herhangi bir arıza olduğunu göstermez ve fren destek sistemi düzgün bir şekilde çalışır.

- **Fren pedalının daha az bir güçle, daha fazla bir frenleme gücü meydana getirdiğini hissedebilirsiniz.**
- **Motor bölmesinde ABS sisteminin çalıştığını duyabilirsiniz.**

Fren destek sistemi araca sahip olduğunun üzerinde bir frenleme kapasitesi sağlayan bir sistem değildir.

Fren pedalı

Fren pedalı boşluğunu ve kursunu bakım programına göre kontrol ediniz.

■ Fren pedalı boşluğunun kontrolü

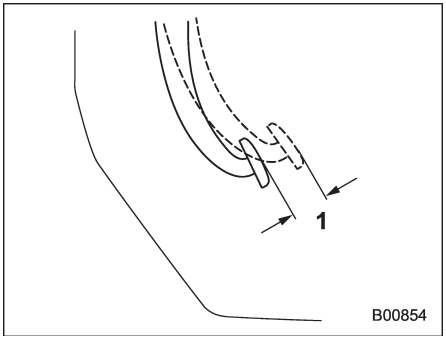

1) 0.5 – 2.0 mm

Motoru durdurunuz ve fren pedalına birkaç kez sıkıca basınız. Daha sonra fren pedalını 10 N'den (1 kg, 1 lbs) daha az bir güçle çekerek boşluk miktarını kontrol ediniz.
Pedal boşluğu belirtilen değerler aralığında değilse SUBARU servisinizle temasa geçmenizi tavsiye ederiz.

■ Fren pedalı hareket mesafesinin kontrolü

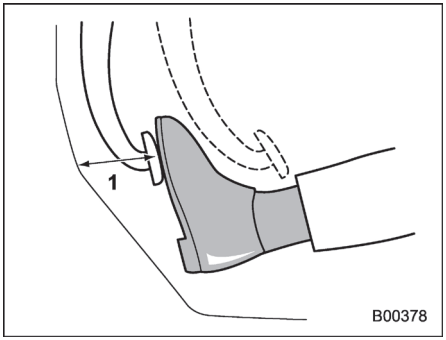

1) Soldan direksiyonlu modeller: 65 mm'den fazla Sağdan direksiyonlu modeller: 85 mm'den fazla

Pedala yaklaşık 30 kiloluk bir kuvvetle basınız ve pedal lastiğinin üstü ile zemin arasındaki mesafeyi ölçünüz.
Ölçülen mesafe yukarıda belirtilenden daha küçük ise veya pedal sarsıntısız çalışmıyorsa SUBARU servisinizle temasa geçmenizi tavsiye ederiz.

Debriyaj pedalı (Manuel şanzımanlı modeller)

Debriyaj pedalı boşluğunu ve hareket mesafesini bakım programına göre kontrol ediniz.

■ Debriyaj işlevinin kontrolü

Debriyajın devreye girmesini ve devreden çıkmasını kontrol ediniz.

1. Motor rölantideyken, debriyaj pedalına basıldığında, herhangi bir anormal ses olup olmadığını ve 1. veya geri vitese geçişte sorun yaşanıp yaşanmadığını kontrol ediniz.
2. Motorun ve şanzımanın herhangi bir sıyırma belirtisi olmadan düzgün bir şekilde kavraştığını kontrol etmek için ayağınızı pedaldan yavaşça çekerek aracı çalıştırınız.

■ Debriyaj pedalı boşluğunun kontrolü

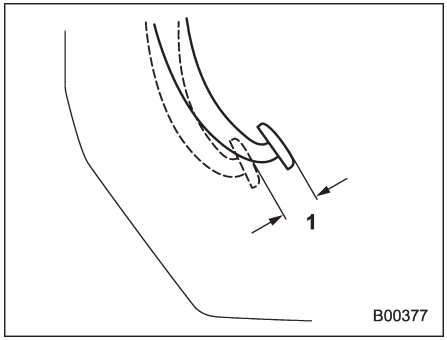

1) 4.0 – 11.0 mm

Direnç hissedene kadar debriyaj pedalına parmağınızla hafifçe bastırınız ve boşluğu kontrol ediniz.
Pedal boşluğu belirtilen değerler aralığında değilse SUBARU servisinizle temasa geçmenizi tavsiye ederiz.

Yokuşta kalkış yardımı sistemi (mevcut ise)

Yokuşta kalkış yardımı sisteminin aşağıdaki durumlarda düzgün çalıştığından emin olunuz.

1. Aracı, eğimli bir yolda, motor çalışır vaziyetteyken, fren pedalına (tüm modellerde) veya debriyaj pedalına (yalnızca MT modellerde) basılarak durdurunuz.
2. Fren pedalına basıldıktan bir kaç saniye sonra aracın geri doğru kaymadığından emin olunuz.
3. Sonra, aracın aşağıdaki normal çalıştırma prosedürü uygulanarak yokuş yukarı sürülebildiğinden emin olunuz.

Yokuşta kalkış yardımı sistemi yukarıda açıklandığı gibi çalışmıyorsa, SUBARU bayiniz ile irtibata geçmenizi tavsiye ederiz.

Fren pabucu ve balatasının değiştirilmesi

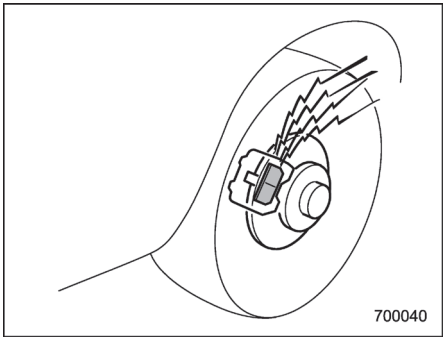

Disk fren balataları aşındığında ses duyulur. Fren balataları servis sınırına yakınken aşınırsa, aşınma göstergesi, fren pedalına basıldığı zaman oldukça yüksek bir sürtünme sesi çıkarır.

Fren pedalına her basışınızda bu sürtünme sesini duyarsanız fren balatalarının mümkün olan en kısa zaman içerisinde SUBARU servisiniz tarafından servise alınmasını tavsiye ederiz.

⚠ DİKKAT

Fren balatası aşınması sesli göstergesinin sürtünme gürültüsüne rağmen aracı sürmeye devam ederseniz pahalı olan fren rotoru tamiri veya değişimi gerekebilir.

■ Yeni fren pabucu ve balatalarının rodajı

Fren pabuçlarını veya balatalarını değiştirirken orijinal SUBARU parçalarını kullanmanızı tavsiye ederiz. Değiştirdikten sonra yeni parçalar aşağıda belirtildiği şekilde rodaja tabi tutulmalıdır:

▼ Fren pabucu ve balatası

Sabit 50-65 km/s hızla giderken fren pedalına hafifçe basınız. Bunu beş kez veya daha fazla tekrarlayınız.

▼ Park freni balatası

1. Aracı yaklaşık 35 km/s hızla sürünüz.
2. El freni serbest bırakma düğmesi basılıyken, park freni kolunu YAVAŞÇA ve NAZİKÇE çekiniz. [Yaklaşık 150 N değerinde bir kuvvet uygulayarak basınız.]
3. Aracı bu durumda yaklaşık 200 metre sürünüz.
4. Park freninin soğuması için 5 ile 10 dakika arasında bekleyiniz. Bu işlemi tekrarlayınız.
5. Park freni hareket mesafesini kontrol ediniz. El freni hareket mesafesi belirtilen aralığın dışında ise el freni kolunda bulunan ayar somununu çevirerek ayarlayınız.

Park freni hareket mesafesi:
7 - 8 tırnak / 200 N (20.4 kgf, 45 lbf)

⚠ UYARI

Rodaj sürüşü için emniyetli bir yer ve durum seçilmelidir.

⚠ DİKKAT

El freni kolunu çok sert çekmek arka tekerleklerin kilitlenmesine yol açabilir. Bunu önlemek için kolu mutlaka yavaşça ve nazikçe çekiniz.

Park freni hareket mesafesi

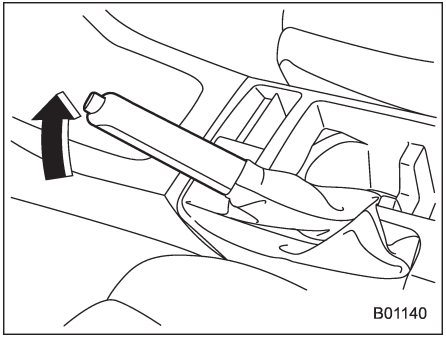

Park freni hareket mesafesini bakım programına göre kontrol ediniz. El freni doğru ayarlanmış ise, kol (yaklaşık 196 N, 20 kg, 20 lbs) nazikçe fakat sıkıca 7 veya 8 tırnak çekilirse frenleme kuvveti tam olarak uygulanır. El freni sertliği bu belirtilen aralık içerisinde değilse fren sistemini SUBARU servisinize kontrol ve ayarlatmanızı tavsiye ederiz.

Lastikler ve tekerlekler

■ Lastik tipleri

Aracınızda bulunan lastik tiplerini tanımalısınız.

▼ Dört mevsim lastikleri

Dört mevsim lastikleri, karlı ve buzlu yol koşulları da dahil olmak üzere aracı yıl boyunca sürerken yeterli ölçüde çekiş, yol tutuş ve fren tutması sağlamak üzere tasarlanır. Ancak dört mevsim lastikleri yoğun veya gevşek karda veya buzlu yollarda kış (kar) lastikleri kadar çekiş sağlamaz.
Dört mevsim lastiklerinin yanaklarında “ALL SEASON” (Dört Mevsim) ve/veya “M+S” (Çamur ve Kar) tanıtım işareti bulunur.

▼ Yaz lastikleri

Yaz lastikleri kuru koşullarda otobanda yüksek hızla kullanıma en uygun yüksek hız yeteneğindeki lastiklerdir.
Yaz lastikleri, karla kaplı veya buzlu yollar gibi kaygan yollarda sürüş için yeterli değildir. Aracınızı karla kaplı veya buzlu yollarda sürüyorsanız kış (kar) lastiklerini kullanmanızı kuvvetle tavsiye ederiz.
Kış lastiklerini takarken mutlaka dört lastiğe birden takınız.

▼ Kış (kar) lastikleri

Kış lastikleri karla kaplı ve buzlu yollarda sürmeye en uygun lastiklerdir. Ancak kış lastikleri, kar kaplı ve buzlu yollar dışındaki yollarda yaz lastikleri kadar iyi fren tutması sağlamaz.

■ Lastik kontrolü

Her gün lastiklerde ciddi hasar, batmış çivi ve taş olup olmadığını kontrol ediniz. Aynı zamanda lastiklerde anormal aşınma olup olmadığını da kontrol ediniz.
Herhangi bir sorun olduğunda SUBARU yetkili servisine başvurmanızı tavsiye ederiz.

NOT

● Tekerlekler ve lastikler kaldırım taşına çarptıkları zaman veya aracın bozuk yolda sürülmesi gibi kaba muameleye maruz kalırlarsa çıplak gözle fark edilmeyecek hasar görebilir. Bu tür hasar zaman geçmedikçe kendini belli etmez. Kaldırım taşları, yoldaki çukurlar veya başka bozuk yüzeylerden geçmemeye gayret ediniz. Bunu yapmanız mümkün olamıyorsa, aracın hızını yürüme hızına düşürünüz ve kasislere olabildiğince dik yaklaşınız. Aynı zamanda aracınızı park ettiğiniz zaman lastiklerin kaldırım taşına bastırmamasını sağlayınız.

● Sürüş sırasında olağan dışı titreşim hissederseniz veya direksiyonu aracı düz bir çizgi doğrultusunda sürmekte zorlanırsanız lastiklerin ve/veya tekerleklerin bir tanesi hasar görmüş olabilir. En yakın SUBARU servisine kadar yavaşça sürünüz ve aracı kontrol ettiriniz.

■ Lastik hava basınçları ve aşınması

Lastik hava basınçlarını doğru değerde tutmak, lastiklerin kullanım ömürlerinin uzatılmasına yardım eder ve iyi bir yol tutuşu için şarttır. En az ayda bir (örneğin benzin alırken) ve uzun bir yolculuğa çıkmadan önce (stepne de dahil olmak üzere - mevcutsa) her bir lastiğin basıncını kontrol ediniz ve gerekiyorsa ayarlayınız.

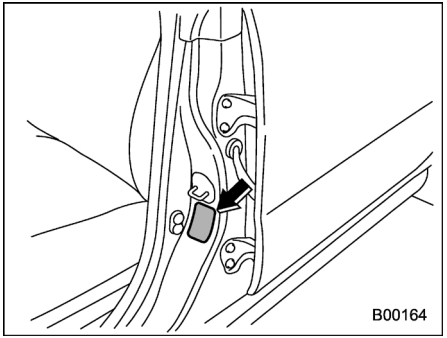

Lastik hava basınçlarını lastikler soğukken kontrol ediniz. Lastik basınçlarını lastik etiketinde gösterilen değerlere göre ayarlamak için bir basınç göstergesi kullanınız. Lastik etiketi, sürücü tarafındaki kapı sütununda yer almaktadır.

Kısa bir mesafe sürmek bile lastikleri ısıtır ve lastik basınçlarını artırır. Ayrıca lastik basınçlarına ortam sıcaklığı da etki eder. Lastik basınçları en doğru şekilde aracı sürmeye başlamadan önce kontrol edilir.

Bir lastik ısındığı zaman içindeki hava genleşerek lastik hava basıncının artmasına yol açar. Lastik hava basıncını düşürmek için yanlışlıkla sıcak bir lastiğin havasını indirmeyiniz.

NOT

● Lastik ısındığı zaman lastikteki hava basıncı yaklaşık 4.3 psi artar.
● Araç en az üç saat süreyle park halinde ise veya 1.6 kilometreden daha kısa bir mesafede sürülmüş ise lastikler soğuk olarak kabul edilir.

⚠ UYARI

Basıncı ayarlamak için sıcak lastiklerin havasını indirmeyiniz. Böyle yaparsanız lastik hava basıncı normalin altına düşer.

Yanlış lastik hava basınçları, aracın hakimiyetini ve sürüş konforunu azaltır ve lastiklerin anormal bir şekilde aşınmalarına yol açar.

- **Doğru lastik hava basıncı** (dişler her tarafta eşit aşınmış)

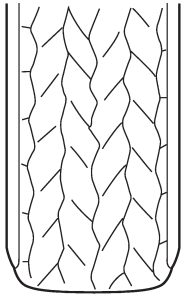

Yol tutuşu ve direksiyon hakimiyeti iyidir. Yuvarlanma direnci düşüktür ve bundan dolayı yakıt tüketimi de düşüktür.

- **Anormal düşük lastik hava basıncı** (dişler omuzlarda aşınmış)

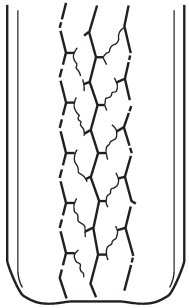

Yuvarlanma direnci yüksektir ve bundan dolayı yakıt tüketimi de fazladır.

- **Anormal yüksek lastik hava basıncı** (dişler ortada aşınmış)

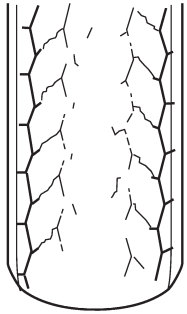

Seyahat etme konforu kötüdür. Ayrıca lastik yoldaki kasisler ve çukurların etkilerini büyütür ve aracın hasar görmesine yol açabilir. Lastik etiketinde aracın tamamen yüklü ve römork çekme durumlarındaki lastik hava basınçları gösterilmiş ise lastik hava basınçlarını o anki yük durumuna uyan değerlere göre ayarlayınız.

⚠ UYARI

Aşırı derecede havası az lastiklerle yüksek hızda araç kullanmak lastiklerin şiddetli bir biçimde şekil bozukluğuna uğramalarına ve hızla ısınmalarına yol açabilir. Sıcaklıktaki keskin bir artış, lastik dişlerinin ayrılmalarına ve lastiğin harap olmasına neden olabilir.

Bunun sonucunda aracın kontrolünün kaybolması bir kazaya yol açabilir.

■ Tekerlek balansı

Aracınız yeni iken her bir tekerlek doğru olarak balanslıdır fakat kullanım sırasında lastikler aşındıkça tekerlekler de balanslarını kaybeder. Tekerleklerin balanssız oluşu, direksiyon simidinin aracın belirli hızlarında hafifçe titremesine yol açar ve aracın sağa sola kaçmadan düz bir çizgi boyunca gidebilme yeteneğini azaltır. Direksiyon ve süspansiyon sistemi ile ilgili sorunlara ve anormal lastik aşınmasına neden olabilir. Tekerleklerin balansının doğru olduğundan kuşku duyuyorsanız SUBARU servisinize kontrol ettirmenizi tavsiye ederiz. Ayrıca bu işlemleri lastik tamiri ve lastik rotasyonundan sonra yaptırınız.

⚠ DİKKAT

Ön düzen ayarının* bozulması, lastiklerin bir tarafta aşınmasına ve aracın sağa sola kaçmadan düz gidebilme yeteneğinin azalmasına yol açar. Anormal lastik aşınması fark ederseniz SUBARU servisinizle temasa geçmenizi tavsiye ederiz.

NOT

Süspansiyon sistemi, optimum sağa sola kaçmadan düz gidebilme yeteneği ve viraj almada çekiş için her bir tekerleği (öteki tekerleklere ve yola göre) belirli bir düzende hizalamak suretiyle tutmak üzere tasarlanmıştır.

■ Aşınma göstergeleri

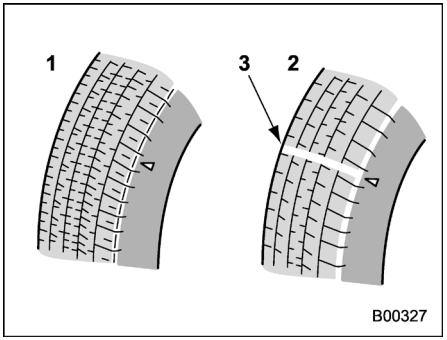

1) Yeni diş
2) Aşınmış diş
3) Diş aşınma göstergesi

Her bir lastikte diş payı 1.8 milimetreye düştüğü zaman ortaya çıkan bir diş aşınma göstergesi bulunur. Lastik tabanında çaprazlamasına bir şerit şeklinde olan diş aşınma göstergesi ortaya çıktığında lastiğin değiştirilmesi gerekir.

⚠ UYARI

Bir lastiğin diş aşınma göstergesi görünür hale gelirse lastik kabul edilebilir sınırın ötesinde aşınmış demektir ve derhal değiştirilmesi gerekir. Bu durumdaki bir lastikle yağışlı havalarda yüksek hızla sürmek aracın kızaklama yapmasına yol açar. Bunun sonucunda ortaya çıkan araç hakimiyetinin kaybı kazaya neden olabilir.

NOT

Emniyet açısından lastik dişlerini düzenli aralıklarla kontrol ediniz ve diş aşınma göstergeleri görünür hale gelmeden önce lastikleri değiştiriniz.

■ Lastik dönüş yönü işareti

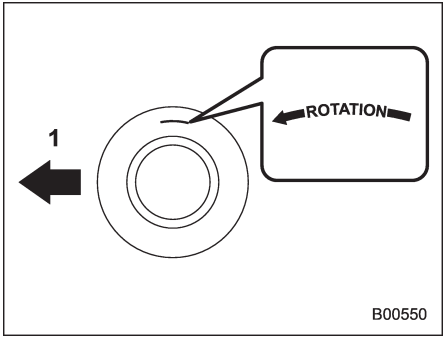

Lastik dönüş yönü işareti örneği
1) Ön

Lastiğin özel bir dönüş yönü varsa, dönüş yönü işareti lastiğin yanak kısmına yerleştirilir.

Lastik dönüş yönü işareti olan bir lastiği takarken, lastiği yön işareti yukarı doğru bakacak şekilde takınız.

■ Lastik rotasyonu

NOT

Lastik onarım seti bulunan modellerde lastik rotasyonu güç olabilir. Lastik rotasyonunu SUBARU servisinizde yaptırmanızı öneririz.

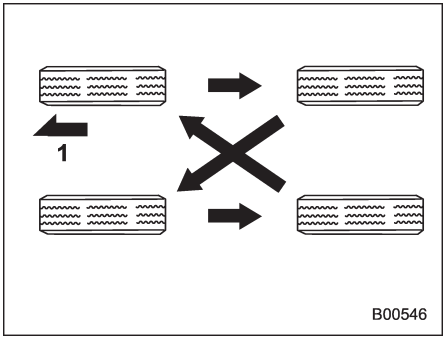

Lastikleri yönlü olmayan modeller
1) Ön

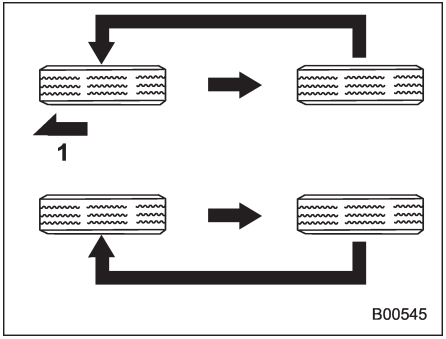

Tek yönlü lastik takılı olan modeller
1) Ön

Lastik aşınması bir lastikten ötekine değişir. Her bir lastiğin ömrünü azamiye çıkartmak ve lastiklerin eşit olarak aşınmalarını sağlamak için her 10.000 kilometrede bir lastiklerin yerlerini değiştirmek en iyisidir. Her rotasyonda lastikleri şekilde gösterilen konumlara doğru hareket ettiriniz.

Rotasyon sırasında hasarlı veya eşit olmayan aşınmaya uğramış lastik varsa bunları değiştiriniz. Lastik rotasyonundan sonra lastik hava basınçlarını ayarlayınız ve bijonları mutlaka doğru sıkınız.

Yaklaşık 1.000 km yol kat ettikten sonra bijonları tekrar kontrol ediniz ve gevşemiş bijon varsa değiştiriniz.

■ Lastiklerin değiştirilmesi

Tekerlekler ve lastikler çok önemli olup, aracınızın tasarımının bölünmez bir parçasıdır; gelişi güzel değiştirilemez. Aracınızın standart donanımı olarak takılmış olan lastikler, aracın özelliklerine optimal uyumu gösterir ve çekiş, yolculuk konforu ve faydalı ömür üçlüsünden elde edilebilecek en iyi kombinasyonu verecek şekilde seçilmiştir. Her bir lastiğin lastik etiketinde yazan ebat ve yapıda ve ayrıca hız sembolü ve yük sınıfında olması şarttır. Belirlenen boyutların dışında lastik kullanımı aracın hakimiyetini, sürüş konforunu,

frenleme performansını olumsuz etkiler, hız göstergesinin ve mesafe ölçerin doğruluk derecesini azaltır. Ayrıca kaporta-lastik arasındaki mesafenin hatalı olmasına ve aracın yerden yüksekliğinin uygun olmayan bir düzeye gelmesine neden olur.

Dört lastiğin her biri de üretici, marka (diş deseni), yapı ve ebat açısından birbirleriyle aynı olmalıdır. Lastik değiştirirken aracınıza standart donanım olarak takılmış olan lastiklerin aynılarıyla değiştirmenizi tavsiye ederiz. Aracın emniyetle kullanılması için SUBARU dört lastiğin aynı anda değiştirilmesini tavsiye eder.

⚠ UYARI

- **Lastik değiştirirken mutlaka lastik etiketinde belirtilen orijinal lastikle aynı ebat, jant ölçüsü, yapı, marka (diş deseni), hız sembolü ve yük indeksinde lastikleri kullanınız. Başka ebat, jant ölçüsü, veya yapıda lastik kullanılması aracınızın aktarma organlarında büyük hasara yol açabilir ve sürüşü, yol tutuşu, frenlemeyi, kilometre saati/mesafe ölçer ayarını ve kaporta ile lastikler arasındaki mesafeyi etkileyebilir. Aynı zamanda tehlikeli de olabilir ve aracın kontrolünün kaybedilmesine de yol açabilir.**
- **Dört lastikte de aynı ebat, jant ölçüsü, yapı, üretici, marka (dişli deseni), aşınma derecesi, hız sembolü ve yük endeksi olmasını dikkat edilmelidir. Farklı tip, ebat veya aşınma derecesindeki lastikleri karıştırmak, aracın aktarma organlarına hasar verebilir. Değişik tiplerde ve ebatlarda lastik kullanmak aynı zamanda aracın hakimiyetini ve frenin tutmasını tehlikeli bir şekilde azaltır ve bir kazaya yol açabilir.**
- **Sadece radyal lastik kullanınız. Radyal lastikleri çapraz katlı ve/ veya çapraz lastiklerle birlikte kullanmayınız. Böyle yapmanız aracın hakimiyetini tehlikeli bir şekilde azaltabilir ve bir kazaya yol açabilir.**

■ Jantların değiştirilmesi

Jantları, örneğin hasarlı olmalarından dolayı değiştirirken, takılan jantların araca standart donanım olarak takılmış olan jantların teknik verilerini karşılamalarını sağlayınız. Orijinal jantlar SUBARU servislerinde bulunmaktadır.

⚠ UYARI

Sadece aracınız için belirtilmiş olan jantları kullanınız. Teknik verileri karşılamayan jantlar fren kaliperinin çalışmasını engelleyebilir ve viraj alırken lastiğin jant çamur sacına sürtmesine neden olabilir. Bunun sonucunda aracın kontrolünün kaybolması bir kazaya yol açabilir.

NOT

Tekerleklerden herhangi birisi rotasyon için veya patlak lastiği değiştirmek için sökülüp takılmışsa yaklaşık 1,000 km (660 mil) yol aldıktan sonra daima bijonların sıkılığını kontrol ediniz. Gevşeyen bijon varsa belirtilen tork değerine sıkınız.

■ Jant kapakları (mevcut ise)

▼ Jant kapağının sökülmesi

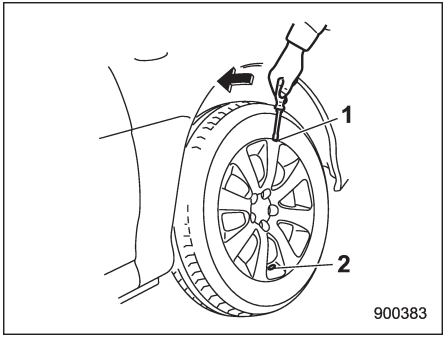

1) Tırnak
2) Supap deliği

Jant kapağını sökmek için supap deliğinin ters tarafındaki çentik kısmına düz uçlu bir tornavida sokunuz.

▼ Jant kapağının takılması

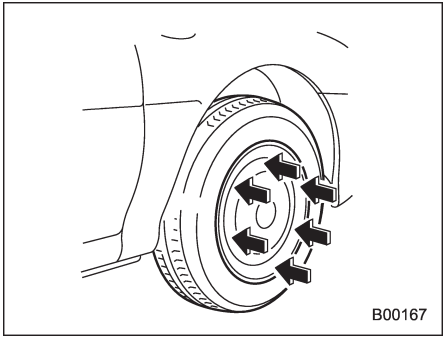

Supabı, kapaktaki supap deliği ile hizalayınız, daha sonra jant üzerindeki kapağı, kapağın çevresi boyunca elinizle hafifçe vurarak yerine oturtunuz.

Alüminyum jantlar (mevcut ise)

Alüminyum jantlar kolayca çizilebilir ve hasar görebilir. Görünüşünü, performansını ve güvenliğini olumsuz etkilememek amacıyla jantlarla ilgili işlemlerde dikkatli olunuz.

● Tekerleklerden herhangi birisi rotasyon için veya patlak lastiği değiştirmek için sökülüp takılmışsa yaklaşık 1,000 km (660 mil) yol aldıktan sonra daima bijonların sıkılığını kontrol ediniz. Gevşeyen bijon varsa belirtilen tork değerine sıkınız.
● Dişli parçalara, bijonlara veya jantın konik yüzeyine asla yağ sürmeyiniz.
● Jantı asla keskin çıkıntılara veya kaldırım taşına sürtmeyiniz.
● Lastik zincirlerini lastiğe mutlaka düzgün olarak takınız; aksi takdirde zincirler jantı çizebilir.
● Bijonlar, balans kurşunları veya jant kapağı değiştirilirken bunları alüminyum jant için tasarlanmış orijinal SUBARU parçalarıyla değiştirmenizi tavsiye ederiz.

Ön cam yıkama suyu

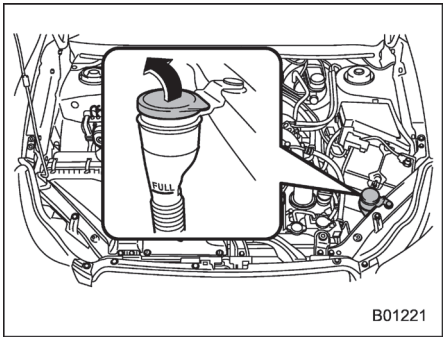

Ön cama yıkama suyunu püskürtür ancak yıkama suyunda bir azalma meydana geldiğini görürseniz, depodaki yıkama suyu seviyesini kontrol ediniz.

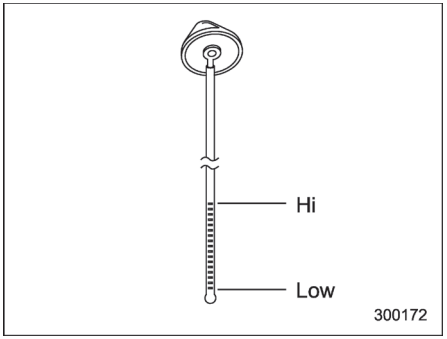

Cam yıkama suyu seviye göstergesi

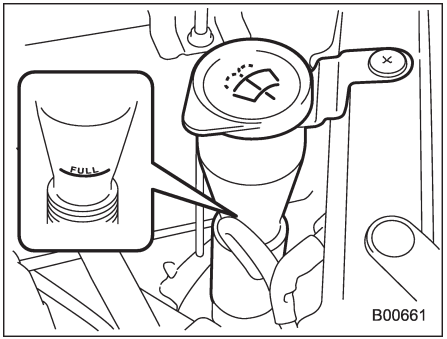

Yıkayıcı deposu doldurma kapağını çıkarınız, sonra seviye göstergesi ile belirtilen su seviyesini kontrol ediniz (kapağın içinde yer alır). Seviye “Low” (Düşük) işaretinin yakınında ise seviye, seviye göstergesindeki “Hi” (Yüksek) işaretine veya depodaki “FULL” işaretine gelinceye kadar cam yıkama suyu ilave ediniz.

Ön cam yıkama suyu kullanınız. Ön cam yıkama suyu bulunmuyorsa, temiz su kullanınız.

Kışın suyun donduğu bölgelerde antifrizli cam suyu kullanınız. SUBARU cam yıkama suyu %58.5 metil alkol ve %41.5 yüzey aktif maddesi içerir. Donma sıcaklığı aşağıdaki tabloda belirtildiği gibi nasıl seyreltildiğine bağlıdır.

Cam Yıkama Suyu Konsantrasyon	Donma Sıcaklık
30%	−12C
50%	−20C
100%	−45C

Sıvının konsantrasyonunu hava sıcaklığına göre ayarlarken sıvının donmaması için yukarıdaki tabloya bakınız. Daha önce konmuş solüsyondan farklı bir konsantrasyon koyacaksanız depodaki cam suyunu yıkayıcıları bir süre çalıştırarak bitiriniz. Aksi halde kalan cam suyu donarak yıkayıcı memeleri tıkayabilir.

⚠ DİKKAT

- **Cam yıkama suyu konsantrasyonunu hava sıcaklığına göre ayarlayınız. Konsantrasyon uygun değilse püskürtülen cam suyu camda donarak görüşünüzü engelleyebilir ve cam suyu depoda donabilir.**
- **Boyaya zarar verebileceğinden dolayı asla motor soğutma suyunu yıkama suyu olarak kullanmayınız.**

Cam silecek lastiklerinin değiştirilmesi

Ön camda veya cam silecek lastiklerindeki yağ, egzoz bulaşığı, böcek veya başka maddeler, camda leke kalmasına neden olabilir. Cam sileceğini çalıştırdıktan sonra lekeleri gideremiyorsanız veya silme işlemi duraksamalı ise ön camın veya arka camın dış yüzeyini ve silecek lastiklerini asitli olmayan bir deterjan veya hafif aşındırıcı bir temizlik sıvısı ile sünger veya yumuşak bez kullanarak temizleyiniz. Temizledikten sonra ön camı ve silecek lastiklerini temiz suyla durulayınız. Ön cam temiz su ile durulandıktan sonra damlacıklar oluşmuyorsa temiz demektir.

⚠ DİKKAT

- **Silecek lastiklerini benzin veya boya tineri ya da benzol gibi bir solventle temizlemeyiniz. Bunlar silecek lastiklerinin bozulmasına yol açar.**
- **Silecek lastiklerini çıkartırken silecek silecek kollarını orijinal konumlarına getirmeyiniz. Aksi takdirde ön cam yüzeyi çizilebilir.**
- **Silecek kollarını orijinal konumlarına getirirken elinizle dikkatlice ve yavaşça getiriniz. Sadece geri dönüş yaylarını kullanarak orijinal konumlarına gitmelerine izin vermeyiniz. Aksi takdirde, silecek kolları deforme olabilir ve/veya ön cam yüzeyi çizilebilir.**

Bu yöntemi izledikten sonra bile lekelenmeyi gideremiyorsanız aşağıdaki prosedürleri uygulayarak silecek lastiklerini değiştiriniz.

■ Ön cam silecek grubu

NOT

Silecek lastiği grubu çıkarıldığı zaman silecek kolunu indirmeyiniz.

1. Cam sileceği kolunu ön camın yukarısına kaldırınız.

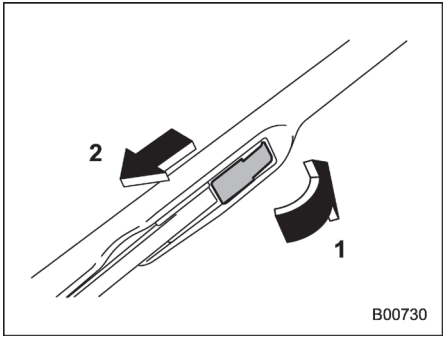

1) Kapağı açınız
2) Silecek lastiğini aşağıya çekiniz

2. Kapağı açarak ve çizimde gösterilen yöne doğru aşağıya çekerek silecek lastiği grubunu sökünüz.
3. Cam sileceği lastiği grubunu silecek koluna takınız. Mutlaka yerine kilitleyiniz.
4. Silecek kolunu elle tutunuz ve yerinde yavaşça alçaltınız.

■ Ön cam sileceği kauçuğu

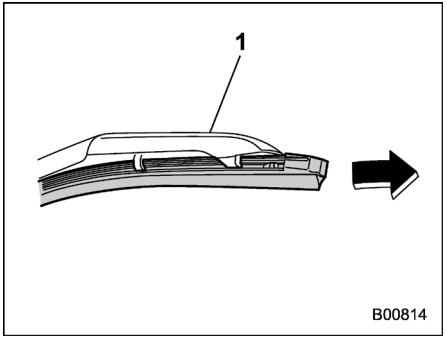

1) Destek

1. Silecek lastiği grubunun kilitli ucunu tutunuz ve lastiklerdeki takozlar destekten kurtuluncaya kadar çekiniz.

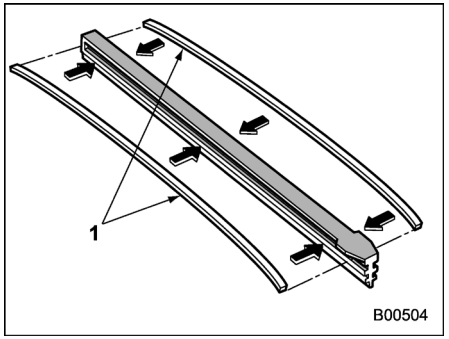

1) Metal sırtlar

2. Yeni silecek lastiğinde iki adet metal sırt yoksa eski silecek lastiğinin metal sırtlarını çıkarınız ve yeni silecek lastiklerine takınız.

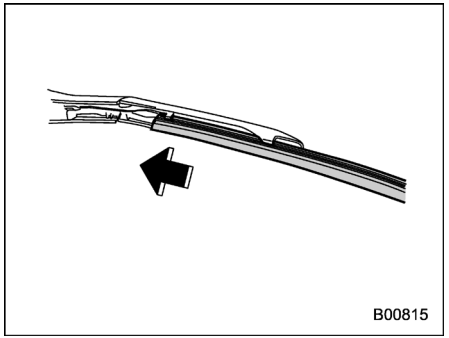

3. Desteğin tırnaklarını lastikteki kanallara

geçiriniz ve silecek lastiği grubunu kilitleninceye kadar desteğe doğru itiniz.

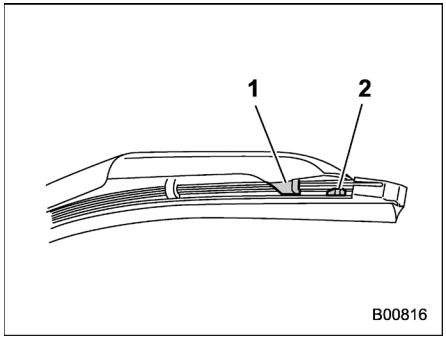

1) Tırnak
2) Stoper

4. Desteğin ucundaki tırnakları mutlaka resimde görüldüğü gibi lastikteki takozların arasına geçiriniz. Lastik doğru olarak sabitlenmezse silecek lastiği ön camı çizebilir.

■ Arka cam silecek grubu (5 kapı)

1. Cam sileceği kolunu arka camdan yukarı kaldırınız.

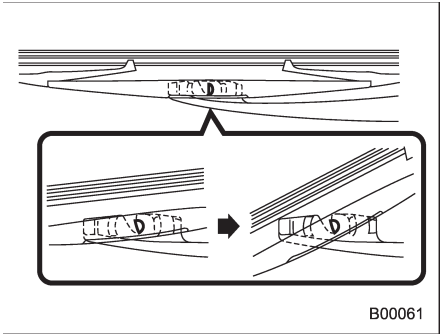

2. Silecek lastiği grubunu saat ibresinin tersi yönde çeviriniz.

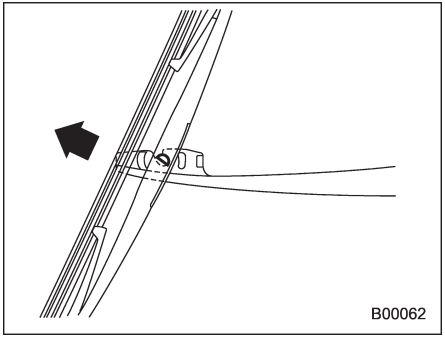

3. Silecek lastiği grubunu silecek kolundan ayırmak için size doğru çekiniz.

4. Cam sileceği lastiği grubunu silecek koluna takınız. Mutlaka yerine kilitleyiniz.

5. Silecek kolunu elle tutunuz ve yerinde yavaşça alçaltınız.

■ Arka cam silecek lastiği (5 kapı)

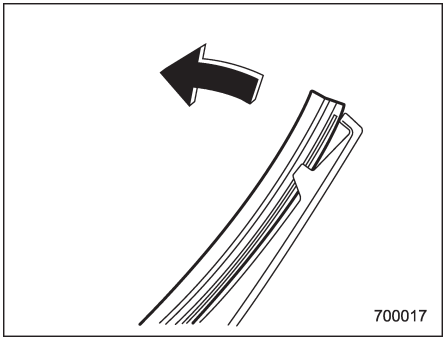

1. Silecek lastiği grubunu plastik destekten ayırmak için silecek lastiği grubunun ucunu dışarıya doğru çekiniz.

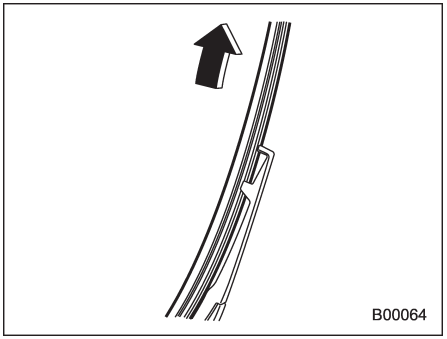

2. Silecek lastiği grubunu plastik desteğin dışına doğru çekiniz.

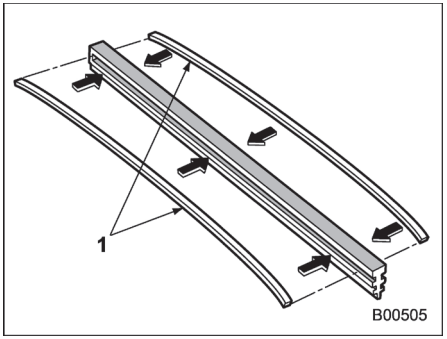

1) Metal sırtlar

3. Yeni silecek lastiğinde iki adet metal sırt yoksa eski silecek lastiğinin metal sırtlarını çıkartınız ve yeni silecek lastiklerine takınız.

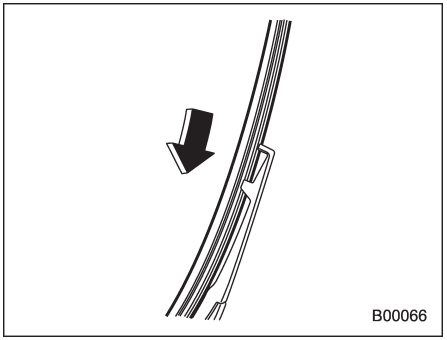

4. Metal desteğin tırnaklarını lastikteki kanallara geçiriniz ve silecek lastiği grubunu kaydırarak yerine oturtunuz.

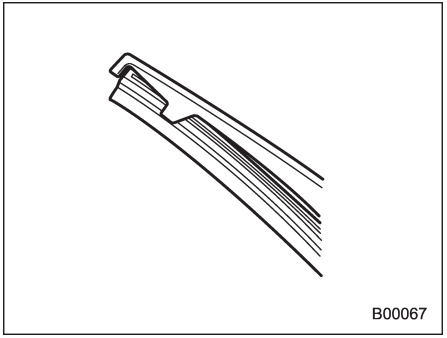

Lastiğin iki ucunu takozlarla plastik des-

teğin uçlarına yerleştiriniz. Lastik doğru olarak sabitlenmezse silecek arka camı çizebilir.

Akü

■ Aküyle ilgili önlemler!

⚠ UYARI

Bu talimatları dikkatle okuyunuz:

Aküyle doğru ve güvenli bir şekilde çalışmak için aküyü kullanmadan veya kontrol etmeden önce aşağıdaki önlemleri dikkatle okuyunuz.

Koruyucu gözlük veya yüz maskesi takınız:

Aracınızın aküsünün yakınında çalışırken daima koruyucu gözlük /yüz maskesi takınız.
Akü elektroliti sülfürik asit içerir ve dolayısıyla asit gözlerinize sıçrarsa körlüğe sebep olabilir. Aynı zamanda aküler oldukça yanıcı ve patlayıcı olan hidrojen gazı yayar. Bu gazın ateş alması durumunda koruyucu gözlük/yüz maskesi kullanmak hayati önem taşır.

Akü elektroliti sülfürik asit içerir:

Akü elektroliti sülfürik asit içerdiği için akü kontrolü yaparken koruyucu gözlük/yüz maskesi ve koruyucu eldiven kullanınız.

Aküyü devirmekten ve darbelere maruz bırakmaktan sakınınız. Bu, akü elektrolitinin sıçramasına yol açabilir. Körlüğe ve yanıklara sebep olabileceğinden hiçbir durumda akü elektrolitinin derinizle, gözlerinizle veya elbiselerinizle temas etmesine izin vermeyiniz. Akü elektroliti cildinize, gözlerinize ya da giysilerinize bulaşırsa, derhal bol suyla yıkayınız. Akü elektroliti gözlerinize kaçarsa derhal doktora başvurunuz.
Akü elektroliti kazara yutulursa derhal bol miktarda süt veya su içiniz ve hemen doktora başvurunuz.
Akü elektrolitinin çürütücü etkisi vardır. Aracınızın boyalı kısımlarına veya kumaş kaplı kısımlarına sıçrarsa derhal bol suyla yıkayınız.

Çocukları uzak tutunuz:

Akülerle sadece potansiyel tehlikelerden bilgisi olan kişiler uğraşmalıdır. Özellikle çocukları aracınızın aküsünün yanından uzaklaştırınız. Aküyle yanlış uğraşma sonucu körlük veya yanıklar meydana gelebilir.

Açık alevleri uzakta tutunuz:

Aracınızın aküsünün üstünde veya yakınında çalışmaya başlamadan önce tüm sigara, kibrit ve çakmak gibi yanıcı maddeleri söndürünüz.
Ayrıca aküyü yanıcı maddelerden ve elektrik kıvılcımından uzakta tutunuz.
Aküler oldukça yanıcı ve patlayıcı hidrojen gazı yaydıkları için çevrede açık alev veya kıvılcım varsa bunlar bir patlamaya neden olabilir.
Aracınızın aküsünün yanında çalışırken metal takımların, akünün (+) ve (-) kutup başlarını kısa devre yaptırmamasına veya akünün (+) kutbunu aracın şasisine bağlamamaya dikkat ediniz. Bir kısa devre elektrik kıvılcımlarının oluşmasına ve bir patlamaya yol açabilir.
Elektrik kıvılcımlarını önlemek için akü üzerinde veya yanında çalışmaya başlamadan önce tüm yüzük, kol saati gibi metal aksesuarlar çıkartılmalıdır.

Patlamaları önleyiniz;

Şarj edilmekte iken aküler oldukça yanıcı ve patlayıcı hidrojen gazı yayar. Bir patlamayı önlemek için aracınızın aküsünü iyi havalandırılan bir alanda şarj ediniz ve açık alevleri uzakta tutunuz.

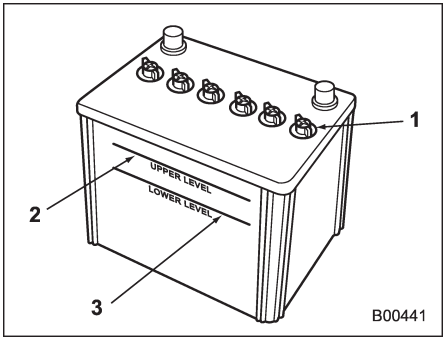

1) Kapak
2) Üst seviye
3) Alt seviye

Akü elektroliti seviyesini periyodik olarak kontrol etmek veya periyodik olarak saf su doldurmak gereksizdir.
Ancak, akü elektroliti seviyesi alt seviye işaretinin altında ise kapağı açınız. Üst seviye işaretine kadar saf su ile doldurunuz.

⚠ DİKKAT

Aküyü şarj ederken asla 10 Amper'den daha yüksek şarj akımı kullanmayınız, bu akünün ömrünü kısaltır.

Sigortalar

⚠ DİKKAT

Ciddi hasarlar oluşmasına veya yangın çıkmasına neden olabileceğinden değiştireceğiniz sigortanın yerine asla daha yüksek amperli bir sigorta takmayınız ve sigortadan başka bir malzeme kullanmayınız.

Sigortalar, kablo demetlerinin ve elektrikli donanımın zarar görmesini önlemek için aşırı yük altında eriyecek şekilde tasarlanmıştır. Sigortalar iki adet sigorta kutusunda yer alır.

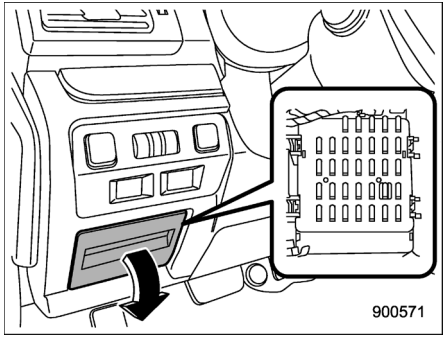

Bunlardan biri, sürücü tarafında ön göğsün altındaki sigorta kutusu kapağının arkasındadır. Kapağı sökmek için, dışarı çekip çıkartınız.

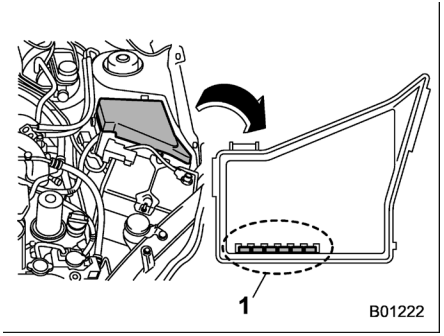

1) Yedek sigortalar

Diğeri, (ana sigorta kutusu) motor bölmesinde yer alır. Yedek sigortalar, sigorta kutusu kapağındadır.

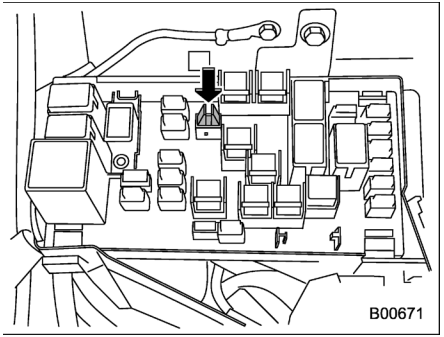

Sigorta maşası ve yedek sigortalar motor bölmesindeki ana sigorta kutusunda saklanmaktadır.

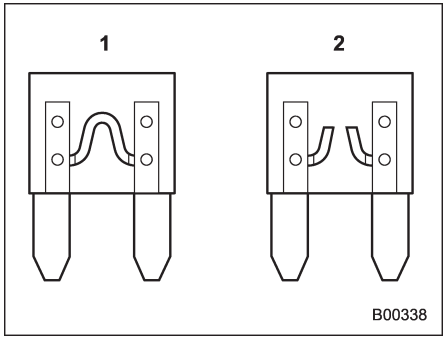

1) İyi
2) Atmış

Herhangi bir lamba, aksesuar veya başka bir elektrikli kumanda çalışmazsa ilgili sigortayı kontrol ediniz. Sigorta atmışsa değiştiriniz.

1. Kontak anahtarını “LOCK”/ “OFF” konumuna getiriniz ve bütün elektrikli aksesuarları kapatınız.
2. Sigorta kutusu kapağını çıkarınız.
3. Hangi sigortanın atmış olabileceğini belirleyiniz. Sigorta kutularının kapaklarının arkasına bakınız ve “Sigortalar ve devreler” ☞F12-13 konusuna bakınız.

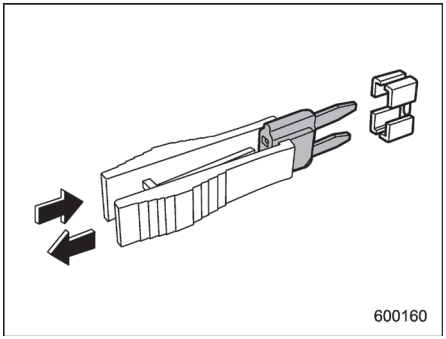

4. Sigortayı, sigorta maşasıyla çıkarınız.
5. Sigortayı inceleyiniz. Atmışsa aynı amperdeki bir yedek sigorta ile değiştiriniz.
6. Aynı sigorta bir daha atarsa bu durum sistemde bir arıza olduğunu gösterir. Onarımlar için SUBARU servisinizle temas kurmanızı tavsiye ediyoruz.

Aksesuarların takılması

Aracınıza sis lambaları veya başka bir elektrikli donanımı takmadan önce daima SUBARU servisinize danışınız. Bu tür aksesuarlar araca uygun değillerse veya yanlış takılırsa elektronik sistemin arızalanmasına sebep olabilir. Aracınıza sadece orijinal SUBARU aksesuarları takmanızı tavsiye ederiz. Aynı zamanda, aracınıza radyo takmadan önce daima SUBARU servisinize danışmanızı tavsiye ederiz.

Ampullerin değiştirilmesi

⚠ UYARI

Yanmakta olan bir ampul çok sıcak olabilir. Ampulleri değiştirmeden önce lambaları söndürünüz ve ampullerinin soğumasını bekleyiniz. Aksi takdirde ciddi yanıklara maruz kalabilirsiniz.

⚠ DİKKAT

Ampulü değiştirdiğinizde aynı amperde bir ampul takınız. Farklı değerde ampul takılması yangına sebep olabilir. Her bir ampulün voltajını öğrenmek için “Ampul tablosu” ☞F12-17 konusuna bakınız.

■ Farlar (HID farlı modeller)

⚠ UYARI

Yüksek yoğunlukta deşarjlı ampuller (HID) farların kısa huzmeleri için kullanılır. Bu HID ampuller, aşırı derecede yüksek bir voltaj kullanır. Ciddi yaralanmalara neden olabilecek elektrik çarpması riskini önlemek için, aşağıdaki önlemleri uygulayınız.

- **Far ampullerini (kısa ve uzun huzme) kendiniz değiştirmeyiniz.**
- **Far gruplarını kendi başınıza sökmeyiniz/onarmayınız.**
- **Far grubu parçalarını kendi başınıza sökmeyiniz.**

Ampul değişimi için hemen bir SUBARU servisi ile temas kurmanızı tavsiye ediyoruz.

■ Farlar (HID farsız modeller)

⚠ DİKKAT

Halojen far ampulleri kullanım sırasında çok ısınır. Ampul yüzeyine çıplak elle veya yağlı eldiven ile dokunursanız ampul yüzeyindeki parmak izi veya yağ sıcak noktaya dönüşerek ampulün patlamasına neden olur. Ampul yüzeyinde parmak izleri veya yağ varsa, bunları alkol ile nemlendirilmiş yumuşak bir bezle siliniz.

NOT

- **Far seviye ayarı yapılması gerekiyorsa far ayarının doğru yapılması için SUBARU servisine danışmanızı tavsiye ederiz.**
- **Ampulleri değiştirmek zor olabilir. Gerekirse ampulleri SUBARU servisinize değiştirtiniz.**

▼ Uzun ve Kısa huzme far ampulleri

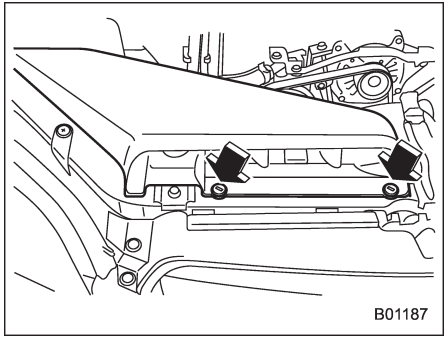

Sağ tarafta

1. Hava emme kanalındaki klipsleri sökmek için bir tornavida kullanınız, sonra hava emme kanalını çıkarınız (sağ taraf).

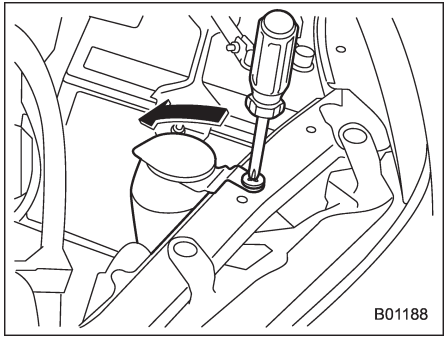

Sol tarafta

2. Yıkayıcı deposunun klipsini sökmek için bir tornavida kullanınız. Ampule kolay erişim sağlamak için yıkayıcı deposunu yatay doğrultuda hareket ettiriniz (sol taraf)

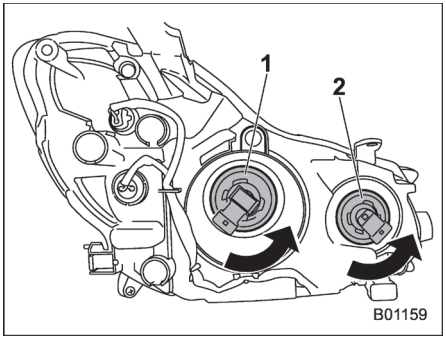

1) Kısa huzme ampul
2) Uzun huzme ampul

3. Elektrikli konnektörü ampulden ayırınız ve ampulü de saatin tersi yönde döndürerek far grubundan ayırınız.
4. Ampulü yenisiyle değiştiriniz. Bu sırada, ampul yüzeyine değmemeye özen gösteriniz.
5. Ampulü far grubuna takmak için ampulü, klik sesi gelinceye kadar saat yönünde çeviriniz.
6. Konektörü tekrar bağlayınız.
7. Hava emme kanalını klipslerle yeniden takınız (sağdan direksiyonlu modeller).

8. Yıkayıcı deposunu orijinal konumuna yerleştiriniz ve klipsle sabitleyiniz (sol taraf).

■ Ön sinyal lambası ve park lambası

NOT

Ampulleri değiştirmek zor olabilir. Gerekirse ampulleri SUBARU servisinize değiştirtiniz.
1. Motoru çalıştırınız ve direksiyon simidini değiştirilecek olan ampulün aksi yönüne doğru çeviriniz.
2. Motoru durdurunuz.

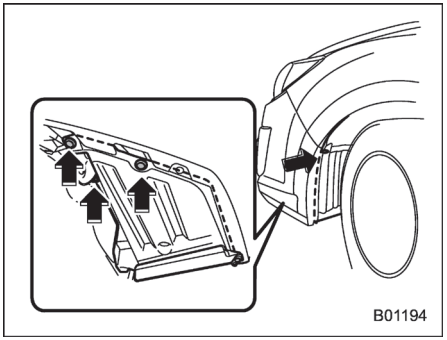

3. Çamurluk kaplamasından 4 klipsi sökünüz.

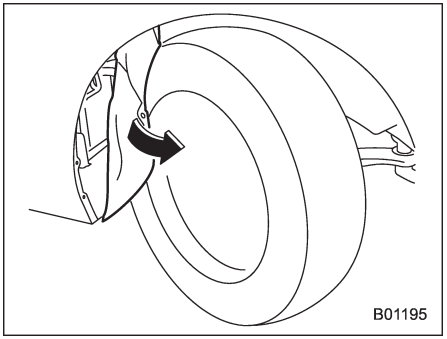

4. Çamurluk kaplamasını çekerek çıkarınız.

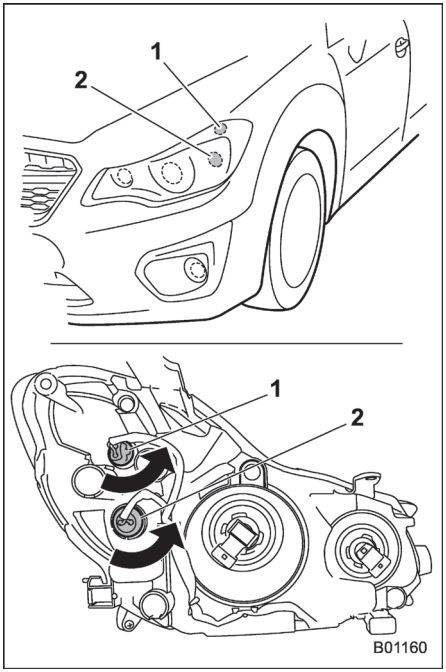

1) Park lambası
2) Sinyal lambası

5. Soketi saat yönünün tersine doğru çeviriniz ve çekerek çıkarınız.
6. Ampulü ampul soketinden çıkarınız ve yenisiyle değiştiriniz.

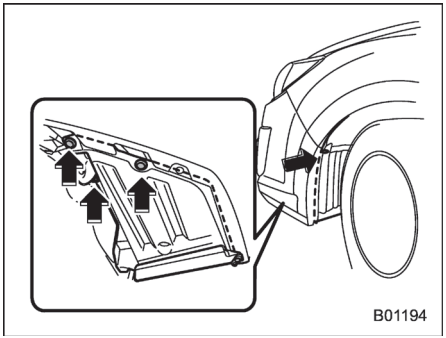

7. Ampulü değiştirdikten sonra çamurluk kaplamasını yeniden takınız.

■ Ön sis lambası ve gündüz seyir lambası (mevcutsa)

NOT

Ampulleri değiştirmek zor olabilir. Gerekirse ampulleri SUBARU servisinize değiştirtiniz.

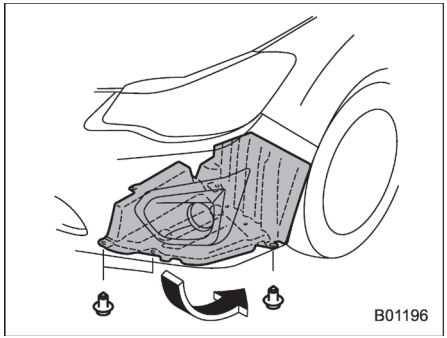

1. 3 klipsi çıkarınız ve alt çamurluğu çeviriniz.

2. Konektörü ampulden ayırınız.

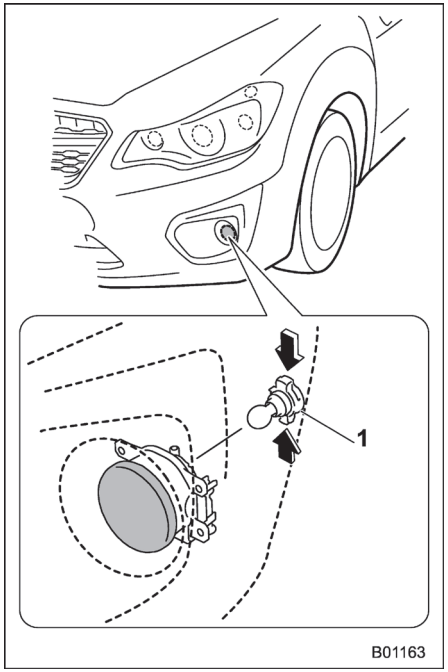

Tip A
1) Sis lambası

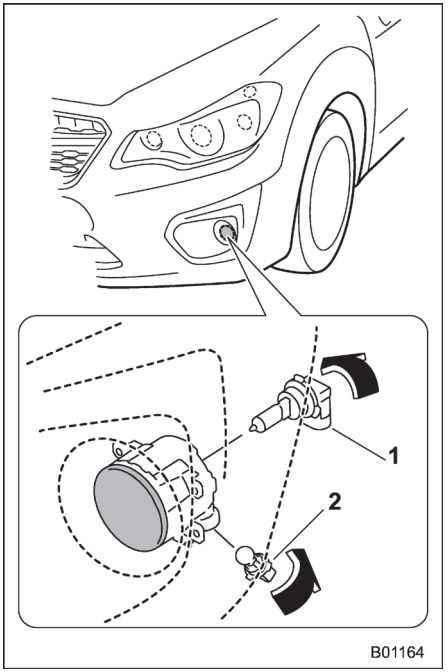

Tip B
1) Sis lambası
2) Gündüz seyir lambası

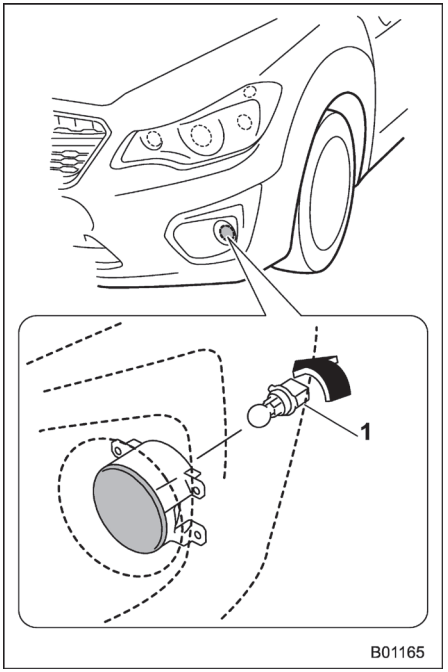

Tip C
1) Gündüz seyir lambası

3. Ampulü çıkarınız.
4. Ampulü yenisi ile değiştiriniz.
5. Ampulü değiştirdikten sonra alt çamurluğu yeniden takınız.

■ Yan sinyal lambası (mevcut ise)

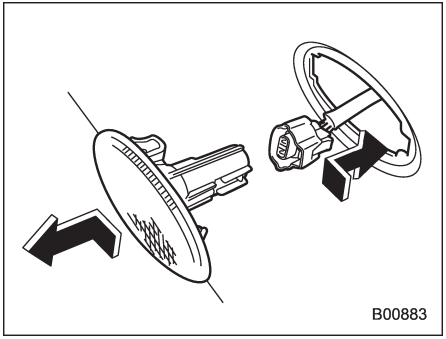

1. Yan sinyal lambası lensini öne doğru itiniz ve sökünüz.
2. Konektörü soketten dışarı çekerek çıkarınız.

NOT

Ampul, yan sinyal lambası grubunun entegre bir parçasıdır. Ampul yanarsa, yan sinyal lambası grubunun tümü değiştirilmelidir.

■ Arka lamba grubu

▼ 4 kapılı modeller

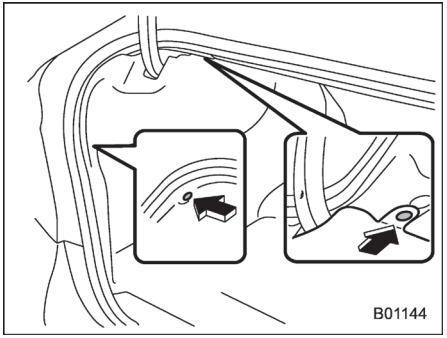

1. Bagaj döşemesinin klipslerini düz uçlu tornavida ile sökünüz.

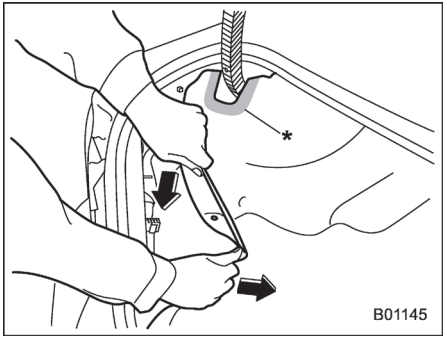

2. Bagaj döşemesi panelinin arka kısmını, gösterildiği gibi açınız.

NOT

Resimdeki bagaj döşemesinin "*" kısmının bagaj kapağı dayamasına temas etmediğinden emin olunuz. "*" kısmı eğilirse, bagaj döşemesi zarar görebilir.

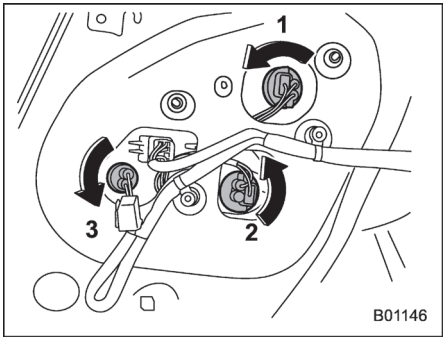

1) Fren lambası/arka lamba
2) Arka sinyal lambası
3) Geri vites lambası

3. Ampul soketini saat yönünün tersine çevirerek arka lamba grubundan çıkarınız.
4. Ampulü ampul soketinden çıkarınız ve yenisiyle değiştiriniz.
5. Ampul soketini arka lamba grubuna yerleştiriniz ve kilitleninceye kadar saat yönünde çeviriniz.

– DEVAMI–

6. Bagaj arka döşeme panelini klipslerle sabitleyiniz.

▼ 5 kapılı modeller

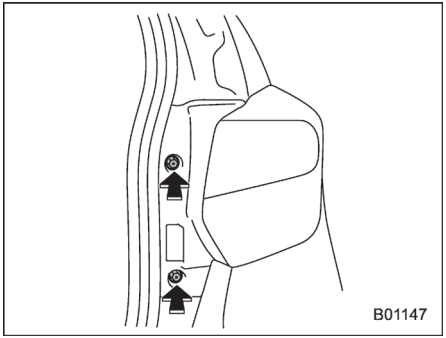

1. Bir yıldız tornavida kullanarak, arka lamba grubunu sabitleyen üst ve alt vidaları sökünüz.

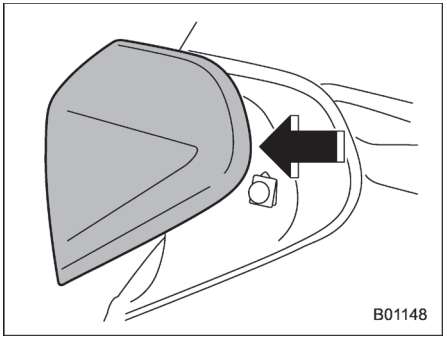

2. Arka lamba grubunu arkaya doğru kaydırınız ve araçtan sökünüz.

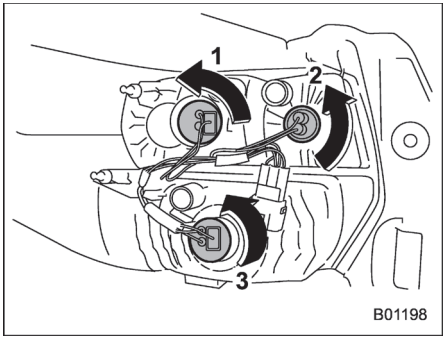

1) Arka sinyal lambası
2) Geri vites lambası
3) Fren lambası/arka lamba

3. Ampul soketini saat yönünün tersine çevirerek arka lamba grubundan çıkarınız.
4. Ampulü ampul soketinden çıkarınız ve yenisiyle değiştiriniz.
5. Ampul soketini arka lamba grubuna yerleştiriniz ve kilitleninceye kadar saat yönünde çeviriniz.

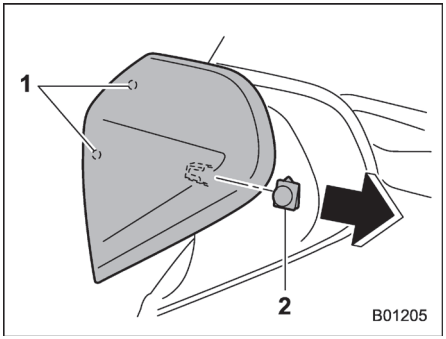

1) Merkezleme pimleri
2) Klips

6. 2 adet merkezleme pimini hizalayarak ve aracın üzerindeki kılavuz deliklerle klipsleri üst üste getirerek arka lamba grubunu yerleştiriniz.

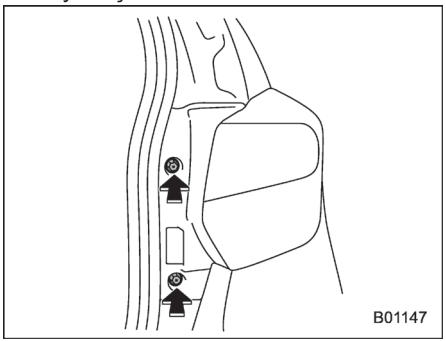

7. Üst ve alt vidaları sıkınız.

⚠ UYARI

Egzoz borusuna dokunmayınız. Egzoz borusuna temas etmek yanmanıza neden olabilir.

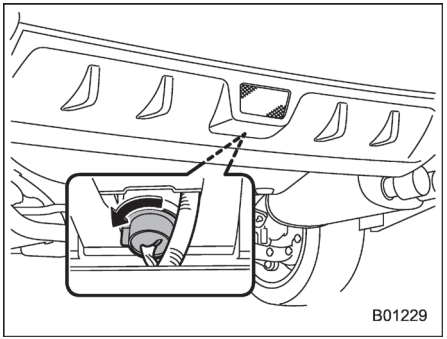

1. Ampul soketini saat yönünün tersine çeviriniz ve çıkarınız.

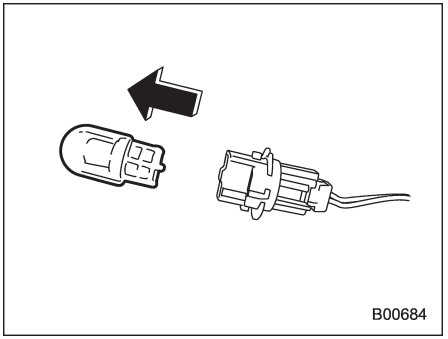

2. Ampulü ampul soketinden çıkarınız ve yenisiyle değiştiriniz.
3. Ampul soketini saat yönünde çevirerek takınız.

■ Plaka lambası

▼ 4 kapılı modeller

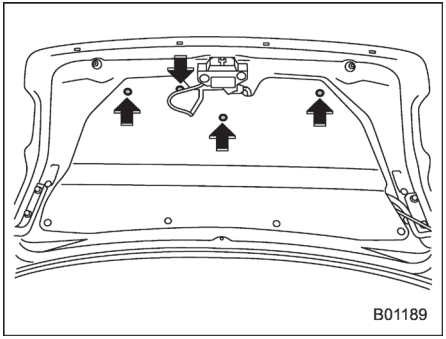

1. Bagajı açınız ve düz uçlu bir tornavida ile bagaj kapağı döşemesindeki klipsleri sökünüz.

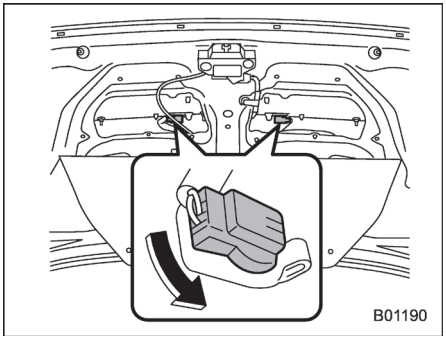

2. Ampul soketini saat yönünün tersine çeviriniz ve soketi çekip çıkarınız.
3. Ampulü soketten dışarı çekerek çıkarınız.
4. Yeni bir ampul takınız.
5. Ampul soketini ve bagaj kapağı döşemesini yerine takınız.

▼ 5 kapılı modeller

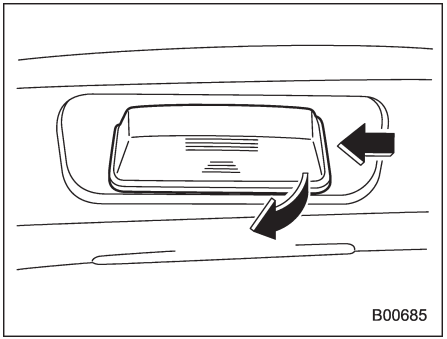

1. Plaka lambası lamba kapağının sağ tarafına parmağınızı sokunuz ve sol tarafa bir defa bastırarak, kapağı sökmek için dışarı doğru çekiniz.

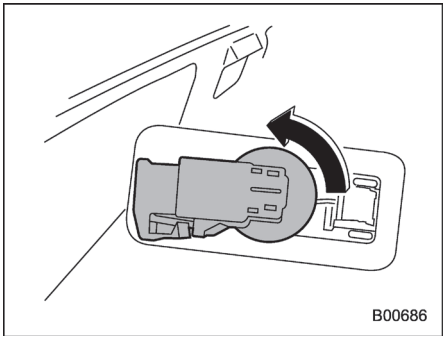

2. Ampul soketini saat yönünün tersine çeviriniz ve soketi çekip çıkarınız.
3. Ampulü soketten dışarı çekerek çıkarınız.
4. Yeni bir ampul takınız.
5. Ampul soketini ve plaka lambası kapağını yerine takınız.

■ Harita lambası

▼ Tip A

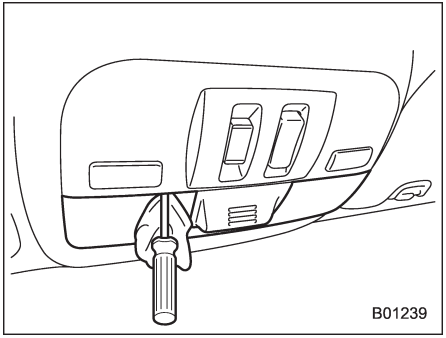

1. Camın kenarını düz bir tornavidayla kaldırarak çıkarınız.

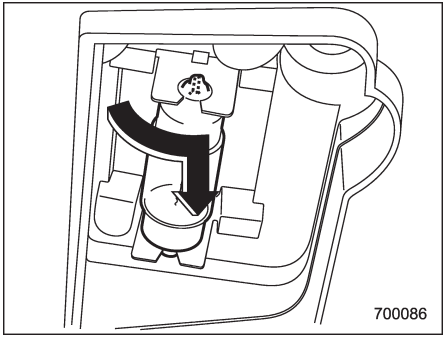

2. Kenarlarındaki düz yüzeyleri dikey olarak hizalanıncaya kadar ampulü çeviriniz. Ampulü çıkarmak için düz aşağı doğru çekiniz.
3. Yeni bir ampul takınız.
4. Camı tekrar takınız.

▼ Tip B

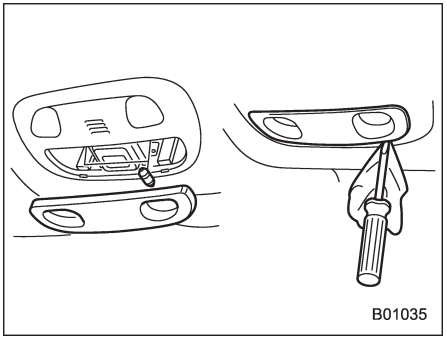

1. Camın kenarını düz bir tornavidayla kaldırarak çıkarınız.
2. Ampulü soketten dışarı çekerek çıkarınız.
3. Yeni bir ampul takınız.
4. Camı tekrar takınız.

■ Tavan lambası ve bagaj bölmesi lambası

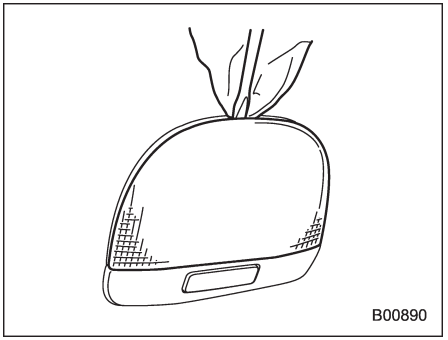

Tavan lambası

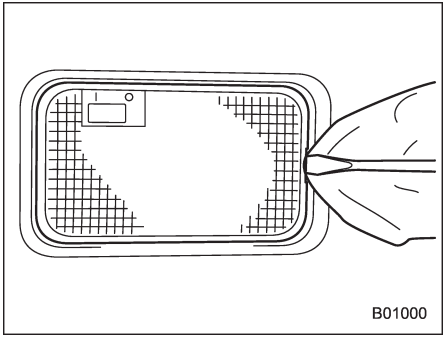

Bagaj bölmesi lambası

1. Camın kenarını düz bir tornavidayla

kaldırarak çıkarınız.

2. Ampulü soketten dışarı çekerek çıkarınız.
3. Yeni bir ampul takınız.
4. Camı tekrar takınız.

■ Bagaj lambası

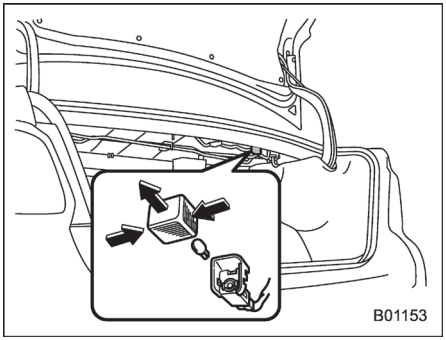

1. Yanlardan sıkarak ve çekerek kapağı sökünüz.
2. Ampulü soketten dışarı çekerek çıkarınız.
3. Yeni bir ampul takınız.
4. Kapağı tekrar yerine takınız.

■ Üçüncü fren lambası (4 kapı)

NOT

Ampulü değiştirmek zor olabilir. Gerekirse ampulü SUBARU servisinize değiştirtiniz.

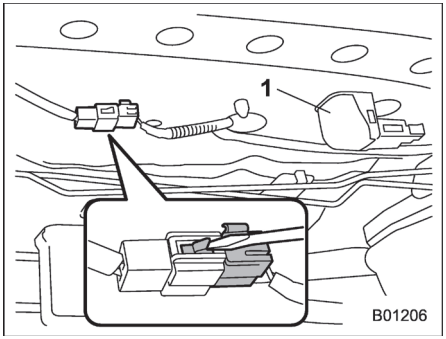

1) Bagaj lambası

1. Bagajı açınız ve kabloları bağlanan üçüncü fren lambasının elektrikli konnektörünü, resimdeki gibi, bagaj lambasının yanına yerleştiriniz.
2. Elektrikli konnektörü, düz uçlu tornavida yardımıyla tutucusunu açarak çıkarınız. Sonra arka kabine giriniz.

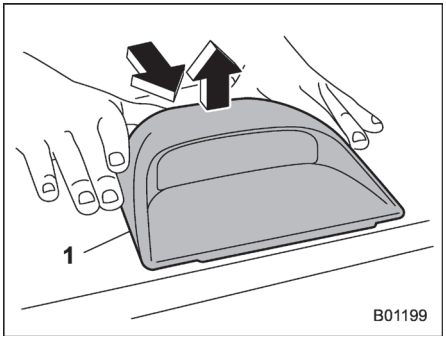

1) Lamba grubu

3. Lamba grubunu çıkarmak için, grubu elinizle arkaya doğru itip ön kısmından kaldırınız. Bu sırada, elinizin lamba grubunun üzerinden kaymamasına dikkat ediniz.

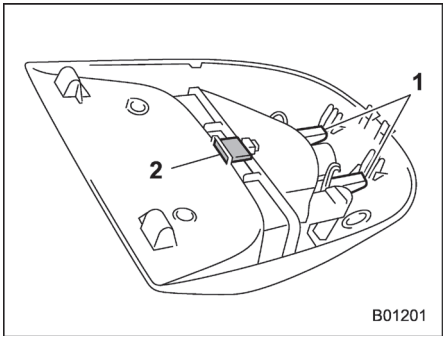

1) Tutucu
2) Kilitleme mandalı

4. Tutucuların ikisini açınız ve kilitleme mandalını açmak için lamba grubunu kaydırınız.

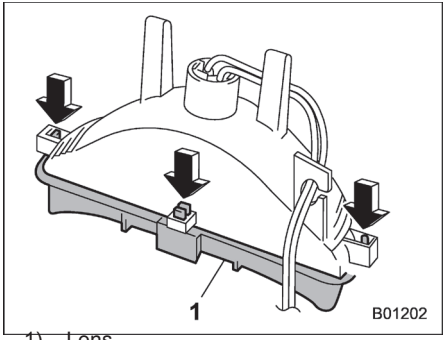

1) Lens

5. Tutucuların üçünü açınız ve lensi çıkarınız.
6. Ampulü ampul soketinden çıkarınız ve yenisiyle değiştiriniz.
7. Çıkarılan parçaları sökme işleminin tersi sıra ile tekrar yerlerine takınız.

■ Diğer ampuller

Ampulleri değiştirmek zor olabilir. Gerekirse ampulleri SUBARU servisinize değiştirtiniz.

Pilin değiştirilmesi

Giriş anahtarı /uzaktan kumanda pili aşağıdaki koşullarda bitebilir.

● Anahtarsız giriş fonksiyonu dengesiz çalışıyorsa
● Uzaktan kumanda ile anahtarsız giriş sisteminin çalışma mesafesi sabit değilse
● Standart mesafe içerisinde kullanıldığı zaman uzaktan kumanda düzgün çalışmıyorsa. Pili, yenisi ile değiştiriniz.

⚠ DİKKAT

- **Pili değiştirirken giriş anahtarına / uzaktan kumandaya toz, yağ veya suyun girmesine izin vermeyiniz.**
- **Pili değiştirirken giriş anahtarındaki/uzaktan kumandadaki baskılı devreye zarar vermemeye dikkat ediniz.**
- **Çocukların pile veya sökülmüş herhangi bir parçaya dokunmasına izin vermeyiniz, çocukların bu parçaları yutma riskini dikkate alınız.**
- **Pilin yanlış değiştirilmesi durumunda patlama tehlikesi. Sadece aynı veya eşdeğer bir pil ile değiştiriniz.**

- **Piller güneş ışığı, ateş veya benzeri aşırı ısı kaynaklarına maruz bırakılmamalıdır.**

NOT

- **Sadece üretici tarafından tavsiye edilen aynı veya eşdeğer tipteki bir pil ile değiştiriniz.**
- **Kullanılmış pilleri yerel kanunlara göre imha ediniz.**
- **Sıvı sızıntısını önlemek için pili doğru şekilde takınız. Terminalleri bükmemeye dikkat ediniz. Aksi takdirde arıza meydana gelebilir.**
- **Pilin yetkili bir SUBARU bayisinde değiştirilmesi tavsiye edilir.**
- **Yeni bir pil kullanınız.**
- **Pili değiştirdikten sonra, giriş anahtarı /uzaktan kumanda işlevlerinin düzgün bir şekilde çalışıp çalışmadığını teyit ediniz.**

■ Giriş anahtarının pilinin değiştirilmesi

Pil: Düğme pil CR1632

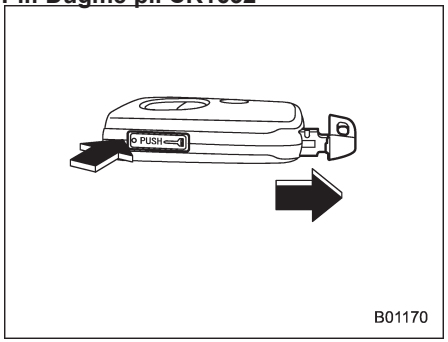

1. Mekanik anahtarı çıkarınız.

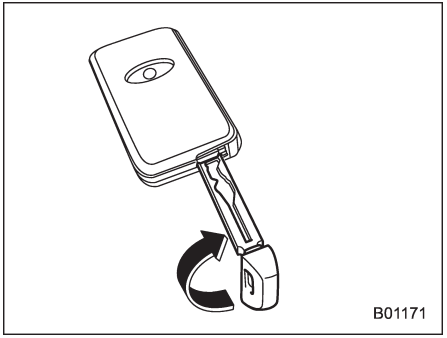

2. Kapağı açmak için anahtarı yuvaya sokup saat yönünde çeviriniz.

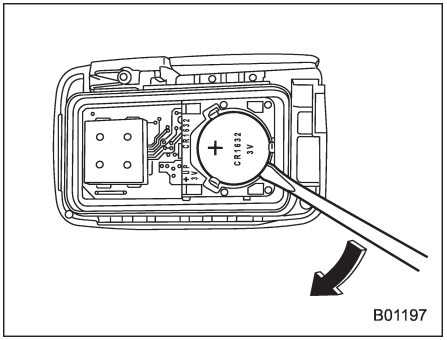

3. Düz uçlu tornavidanın ucuna izolasyon bandı sarınız ve pil ile devre kartı arasına yerleştiriniz. Devre kartını kaldırarak çıkarınız.

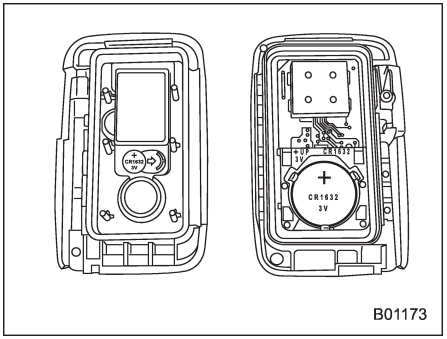

4. Şekilde gösterildiği gibi pozitif (+) kutup yukarı bakacak şekilde yeni bir pil takınız.

Kapağı sıkıca takınız.

■ Kumandanın pilinin değiştirilmesi

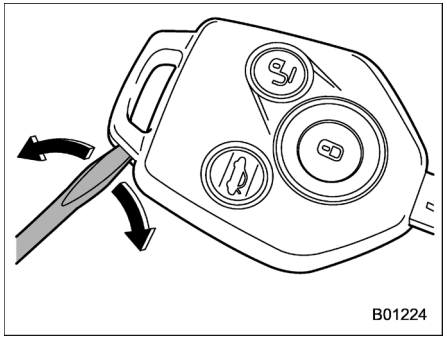

1. Düz uçlu bir tornavida yardımıyla muhafazayı açınız.

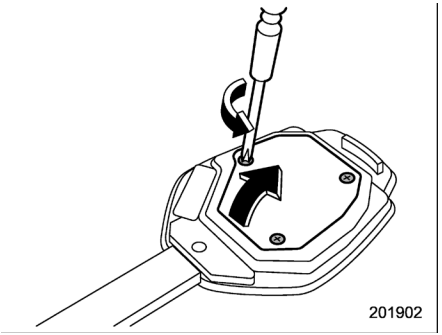

2. Üç vidayı sökünüz ve muhafazayı çıkartınız.

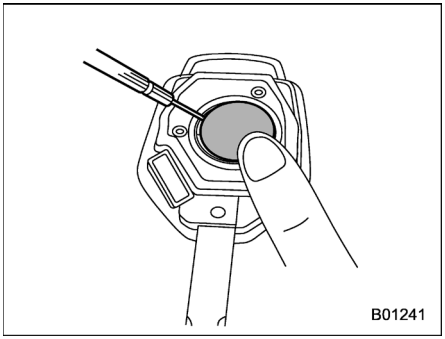

3. Pili, resimde gösterildiği gibi parmaklarınızla hafifçe iterek, pil ve yuva arasında bir boşluk oluşturunuz. Sonra boşluğa, ucu izolasyon bandı ile sarılmış düz uçlu bir tornavida sokunuz.

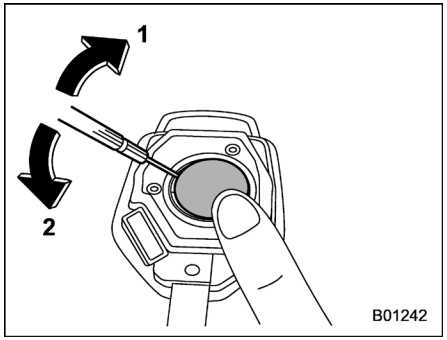

4. Düz uçlu tornavidayı 1 ve 2'de gösterilen sıra ile hareket ettiriniz, yuvaya ve kutuplara zarar vermemeye özen göstererek pili çıkarınız.

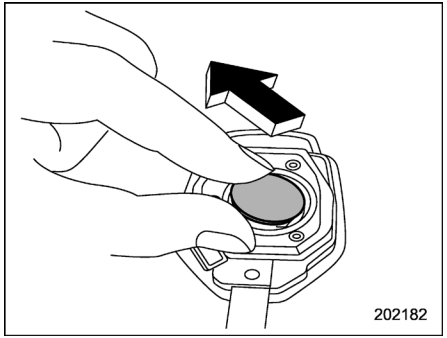

5. Eski pili çıkarınız.

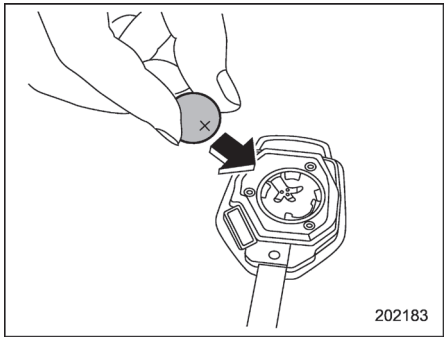

6. Yeni (CR-1620 veya eşdeğeri) pili, pozitif (+) kutup yukarı gelecek şekilde takınız.

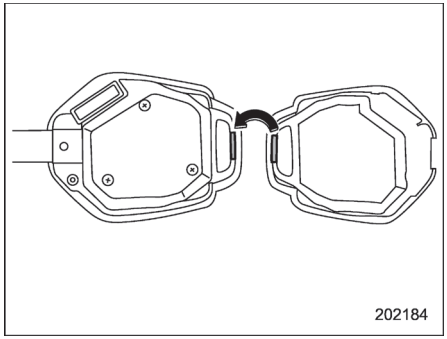

7. Düğme tarafındaki eşleşme parçasını anahtar tarafındaki kancaya geçirerek muhafazayı birleştiriniz.

Pil değiştirildikten sonra uzaktan kumanda, anahtarsız giriş sistemi kontrol ünitesi ile senkronize edilmelidir. Üniteyi senkronize etmek için “🔒” veya “🔓” düğmesine bir kaç defa basınız.

Teknik Özellikler 12-2
Boyutlar 12-2
Motor 12-3
Yakıt..... 12-3
Motor yağı (Çin modelleri)..... 12-4
Motor yağı (Çin modelleri hariç)..... 12-6
Manuel şanzıman, ön diferansiyel ve arka diferansiyel dişli yağı..... 12-9
Hidrolikler 12-10
Motor soğutma suyu.....12-11
Elektrik sistemi.....12-11
Lastikler 12-12
Geçici stepneler 12-12
Tekerlek hizalama 12-12
Sigortalar ve devreler..... 12-13
Yolcu bölmesi sigorta paneli 12-13
Motor bölmesi sigorta paneli 12-15
Ampul tablosu..... 12-17
Araç tanımlama..... 12-21
Araç gövdesi ile ilgili 12-21
Motor ile ilgili.....12-22

Teknik özellikler

Aşağıdaki teknik özellikler önceden haber verilmeksizin değiştirilebilir.

■ Boyutlar

Özellik		4 kapılı modeller		XV modelleri hariç 5 kapılı modeller		XV	
		1.6Lmodeller	2.0 L modeller	1.6 L modeller	2.0 L modeller	Benzin motorlu modeller	Dizel motorlu modeller
Toplam uzunluk		4,580 (180.3)		4,415 (173.8)		4,450 (175.2)	
Toplam genişlik		1,740 (68.5)				1,780 (70.1)	
Toplam yükseklik		1,465 (57.7)				1,615 (63.6)*2 1,570 (61.8)*3	1,615 (63.6)
Dingil mesafesi		2,645 (104.1)				2,635 (103.7)	
Sırt	Ön	1,510 (59.4)				1,525 (60.0)	
	Arka	1,515 (59.6)				1,525 (60.0)	
Yerden yükseklik*1		145 (5.7)				220 (8.7)	

*1: Araç boşken ölçülmüş
*2: Tavan rayları olan modeller
*3: Tavan rayları olmayan modeller

■ Motor

Motor modeli	Benzinli motor		Dizel motor
	FB16 (1.6 L, DOHC, turbosuz)	FB20 (2.0 L, DOHC, turbosuz)	EE20 (2.0 L, DOHC, turbo)
Motor tipi	Karşılıklı yatay, sıvı soğutmalı 4 silindirli, 4-zamanlı benzinli motor		Karşılıklı yatay, sıvı soğutmalı 4 silindirli, 4-zamanlı benzinli motor
Silindir hacmi cm3	1,600 (97.6)	1,995 (121.7)	1,998 (121.9)
Çap X Strok mm	78.8 x 82.0 (3.10 x 3.23)	84.0 x 90.0 (3.31 x 3.54)	86.0 x 86.0 (3.39 x 3.39)
Sıkıştırma oranı	10.5 : 1	10.5 : 1	16.0 : 1
Ateşleme sırası	1 - 3 - 2 - 4		1 - 3 - 2 - 4

■ Yakıt

Araç modeli			Yakıt gereksinimi	Yakıt deposu kapasitesi
XV modelleri hariç	Avustralya modelleri		**Kurşunsuz** benzin, **90 veya daha üstü** Araştırma Oktan numarası ile	55 litre (14.5 US gal, 12.1 Imp gal)
	Diğer modeller		**Kurşunsuz** benzin, **95 veya daha üstü***1 Araştırma Oktan numarası ile	
XV modelleri	Benzin motorlu modeller	Avustralya modelleri	**Kurşunsuz** benzin, **90 veya daha üstü** Araştırma Oktan numarası ile	60 litre (15.9 US gal, 13.2 Imp gal)
		Çin modelleri	**Kurşunsuz** benzin, **93 veya daha üstü***1 Araştırma Oktan numarası ile	
		Diğer modeller	**Kurşunsuz** benzin, **95 veya daha üstü***1 Araştırma Oktan numarası ile	
	Dizel motorlu modeller		**Dizel** yakıt, **EN590 veya eşdeğeri** teknik özellikler ile	

*1: Belirlenen cins yakıt yoksa, “Yakıt” F7-3 konusuna bakınız.

■ Motor yağı (Çin modelleri)

Kontrol, ekleme ve değişim prosedürü veya diğer detaylar için, “Motor yağı” F11-14 konusuna bakınız.

NOT

Motor yağı ve filtresi değişim prosedürü uzman personel tarafından gerçekleştirilmelidir. Bu değişimi, SUBARU bayinize yaptırmanızı tavsiye ederiz.

▼ Onaylı motor yağı

Her zaman SUBARU onaylı motor yağını kullanınız. Detaylar için, lütfen SUBARU bayiniz ile irtibata geçiniz.
Onaylı motor yağı yoksa, bir sonraki sayfada tanımlanan alternatif motor yağını kullanınız.

■ Alternatif motor yağı

SUBARU onaylı yağ yoksa, aşağıdaki alternatif yağ kullanılabilir.

NOT

Belirtilen yağ miktarları sadece kılavuz niteliğindedir. Değişim için gerekli miktar, sıcaklık ve diğer faktörlere bağlı olarak ufak farklılıklar gösterebilir.

Yağ sınıfı			SAE viskozite numarası ve uygun sıcaklık	Motor yağı kapasiteleri
API SERVICE SM SAE XW-XX ENERGY CONSERVING ZOM0297 API sınıfı SM veya SL şu ifadelerle birlikte: “ENERGY CONSERVING” veya “RESOURCE CONSERVING”	**veya**	AMERICAN PETROLEUM INSTITUTE FOR GASOLINE ENGINES CERTIFIED ZOM0293 ILSAC sertifikasyon sembolü ile ayırt edilebilen ILSAC GF-4 veya GF-5 **veya** ACEA şartnamesi A3 veya A5	**0W-20** motor yağı, optimum motor performansı için tavsiye edilen yağdır. İkmal gerekiyorsa ancak bir sonraki yağ değişiminde yağ, 0W-20 sentetik yağa dönüştürülecekse 5W-30 veya 5W-40 motor yağı kullanılabilir. °C -30 -20 -10 0 10 20 30 40 °F -20 0 20 40 60 80 100 0W-20* ZOM0294	– L seviyesinden F seviyesine kadar yağ ekleme:1,0 litre – Yağın ve yağ filtresinin değiştirilmesi: 5.0 litre (5.3 US qt, 4.4 Imp qt)

– DEVAMI–

■ Motor yağı (Çin modelleri hariç)

Kontrol, ekleme ve değişim prosedürü veya diğer detaylar için, “Motor yağı” F11-14 konusuna bakınız.

NOT

Motor yağı ve filtresi değişim prosedürü uzman personel tarafından gerçekleştirilmelidir. Bu değişimi, SUBARU bayinize yaptırmanızı tavsiye ederiz.

▼ Onaylı motor yağı

Her zaman SUBARU onaylı motor yağını kullanınız. Detaylar için hemen bir SUBARU servisi ile temas kurmanızı tavsiye ediyoruz. Onaylı motor yağı yoksa, bir sonraki sayfada tanımlanan alternatif motor yağını kullanınız.

▼ Alternatif motor yağı

SUBARU onaylı yağ yoksa, aşağıdaki alternatif yağ kullanılabilir.

NOT

Belirtilen yağ miktarları sadece kılavuz niteliğindedir. Değişim için gerekli miktar, sıcaklık ve diğer faktörlere bağlı olarak ufak farklılıklar gösterebilir.

▽ Turbo olmayan modeller

Yağ sınıfı			SAE viskozite numarası ve uygun sıcaklık	Yağ kapasitesi
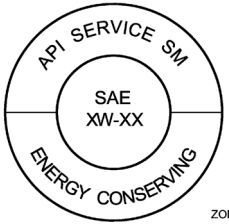 ZOM0297	**veya**	ZOM0293	Optimum motor performansı ve koruması için **0W-20*** motor yağı. Yağ ikmali gerekiyorsa 5W-30 veya 5W-40 motor yağı kullanılabilir. 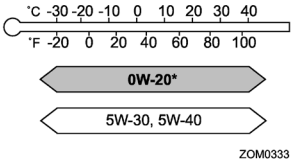 ZOM0333 *:tavsiye edilen	– L seviyesinden F seviyesine kadar yağ ekleme: 1,0 litre – Yağın ve yağ filtresinin değiştirilmesi: 5.0 litre (5.3 US qt, 4.4 Imp qt)
API sınıfı SM veya SL şu ifadelerle birlikte: “ENERGY CONSERVING” veya “RESOURCE CONSERVING”		ILSAC sertifika işareti ile tanımlanan ILSAC GF-4 veya GF-5, **veya** ACEA şartnamesi A3 veya A5		

▽ Dizel motorlu modeller

Yağ sınıfı	SAE viskozite numarası ve uygun sıcaklık	Yağ kapasitesi
ACEA sınıfı C2 veya C3	Optimum motor performansı ve koruması için **0W-30*** motor yağı. Yağ ikmali gerekiyorsa 5W-30 motor yağı kullanılabilir. 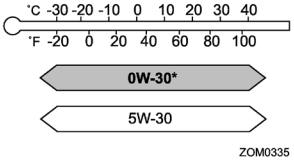 *: tavsiye edilen	– L seviyesinden F seviyesine kadar yağ ekleme: 1,0 litre – Yağın ve yağ filtresinin değiştirilmesi: 5.9 litre (6.2 US qt, 5.2 Imp qt)

■ Manuel şanzıman, ön diferansiyel ve arka diferansiyel dişli yağı

Yağ sınıfı	API sınıfı GL-5				
SAE viskozite numarası ve uygun sıcaklık	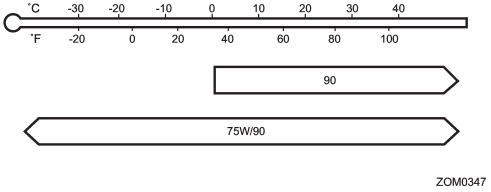				
Yağ kapasitesi*1	–				Notlar*2
	Manuel şanzıman yağı	5MT	FWD	3.3 litre (3.5 US qt, 2.9 Imp qt)	“Manuel şanzıman yağı” ☞F11-24
			AWD	3.5 litre (3.7 US qt, 3.1 Imp qt)	
			AWD, D/R ile	4.0 litre	
		6MT	Benzin motorlu modeller	3.3 litre (3.5 US qt, 2.9 Imp qt)	
			Dizel motorlu modeller	3.3 litre (3.5 US qt, 2.9 Imp qt)	
	Ön diferansiyel dişli yağı (CVT modeller)			1.35 litre (1.4 US qt, 1.2 Imp qt)	“Ön diferansiyel dişli yağı (CVT modeller)” ☞F11-24
	Arka diferansiyel dişli yağı			0.8 litre (0.8 US qt, 0.7 Imp qt)	“Arka diferansiyel dişli yağı (AWD modeller)” ☞11-25

*1: Yukarıda belirtilen yağ miktarı sadece kılavuz niteliğindedir. Değişim için gerekli miktar, sıcaklık ve diğer faktörlere bağlı olarak ufak farklılıklar gösterebilir. Dişli kutusu yağ ile doldurulduktan sonra yağ seviyesi kontrol edilmelidir.

*2: Bakım ve servis ile ilgili detaylar için, gösterilen bölüme bakınız.

■ Hidrolikler

Hidrolik	Hidrolik türü*1	Hidrolik kapasitesi*2	Notlar*3
Sürekli değişken şanzıman yağı (CVT modeller)	Bir SUBARU servisi ile irtibata geçmenizi tavsiye ediyoruz.	1.6 L modeller: yaklaşık 12.1 litre (12.8 US qt, 10.6 Imp qt) 2.0 L modeller: yaklaşık 12.3 litre (13.0 US qt, 10.8 Imp qt)	“Sürekli değişken şanzıman yağı” ☞F11-24
Direksiyon hidroliği (mevcut ise)	· SUBARU ATF· IDEMITSU ATF HP · “Dexron III” Türü Otomatik Şanzıman Yağı	0.7 litre (0.7 US qt, 0.6 Imp qt)	“Hidrolik direksiyon” F7-25. “Direksiyon hidroliği (hidrolik direksiyon sistemi olan modeller)” ☞F11-25
Fren hidroliği	FMVSS No. 116, yeni DOT 3 veya DOT4 fren hidroliği	–	“Fren hidroliği” ☞F11- 26
Debriyaj hidroliği (Manuel şanzımanlı modeller)		–	“Debriyaj hidroliği (MT modeller)” ☞F11-27

*1: Gösterilen hidrolik türlerinden birini kullanınız.
*2: Yukarıda belirtilen hidrolik miktarı sadece kılavuz niteliğindedir. Değişim için gerekli miktar, sıcaklık ve diğer faktörlere bağlı olarak ufak farklılıklar gösterebilir.
*3: Bakım ve servis ile ilgili detaylar için, gösterilen bölüme bakınız.

■ Motor soğutma suyu

Araç modeli				Soğutma suyu kapasitesi	Soğutma suyu türü
Benzin motorlu modeller	1.6 L modeller	MT modeller		7.9 litre (8.3 US qt, 6.9 Imp qt)	SUBARU Super Coolant
		CVT modeller	CVTF ısıtıcısı ile	8.2 litre (8.7 US qt, 7.2 Imp qt)	
			CVTF ısıtıcısı olmadan	7.8 litre (8.2 US qt, 6.8 Imp qt)	
	2.0 L modeller	MT modeller		7,5 litre (7.9 US qt, 6.6 Imp qt)	
		CVT modeller	CVTF ısıtıcısı ile	7.8 litre (8.2 US qt, 6.8 Imp qt)	
			CVTF ısıtıcısı olmadan	7.4 litre (7.8 US qt, 6.5 Imp qt)	
Dizel motorlu modeller				8.9 litre (9.4 US qt, 7.8 Imp qt)	

Yukarıda belirtilen soğutma suyu miktarı sadece kılavuz niteliğindedir. Değişim için gerekli miktar, sıcaklık ve diğer faktörlere bağlı olarak ufak farklılıklar gösterebilir. Bakım ve servis ile ilgili detaylar için, “Soğutma sistemi” «M 1-18 konusuna bakınız.

■ Elektrik sistemi

Akü tipi ve kapasitesi (5HR)	Benzin motorlu modeller	Otomatik Çalıştır Durdur sistemi olmayan modeller	12V-48AH (55D23L)
		Otomatik Çalıştır Durdur sistemi olan modeller	12V-51AH (Q-85)
	Dizel motorlu modeller		12V-64AH (95D26L)
Alternatör	Benzin motorlu modeller	12V-110A	
	Dizel motorlu modeller	12V-150A	
Bujiler (benzin motorlu modeller)		SILZKAR7B11 (NGK)	

■ Lastikler

Lastik teknik özellikleri için, sürücü tarafındaki kapı sütununda yer alan lastik hava basıncı etiketine bakınız.

■ Geçici stepneler

Geçici stepne boyutu	T135/80D16	185/65R17
Geçici stepne şişme basıncı (tavsiye edilen soğuk lastik şişirme basıncı)	420 kPa (4.2 kgf/cm^2, 60 psi)	290 kPa (2.9 kgf/cm^2, 42 psi)
Bijon sıkıştırma torku	100 Nm (10.2 kgfm, 73.8 lbfft)*1 *2	

*1: Bu tork, bijon anahtarının ucunda yaklaşık 40 ile 50 kg (88 ile 110 lbs) arasına denktir. Bijonları kendiniz sıkıştırdıysanız, sıkıştırma torkunu mutlaka en yakın otomobil servis tesisinde kontrol ettiriniz.
*2: Bijon sıkıştırma prosedürü için, “Patlak lastiğin değiştirilmesi” ☞9.5 konusuna bakınız.

■ Tekerlek hizalama

Tekerlek hizalamanızı ve gerekli kontrolleri SUBARU bayinize yaptırmanızı tavsiye ederiz.

Özellik		XV modelleri hariç	XV modelleri
Burun	Ön	0 mm Burun açısı (her iki tekerleğin): 0°	
	Arka	IN 3 mm Burun açısı (her iki tekerleğin): 0°	
Kamber	Ön	-0°20’	0°10’
	Arka	-1°20’	-0°20’

Sigortalar ve devreler

■ Yolcu kabinindeki sigorta paneli

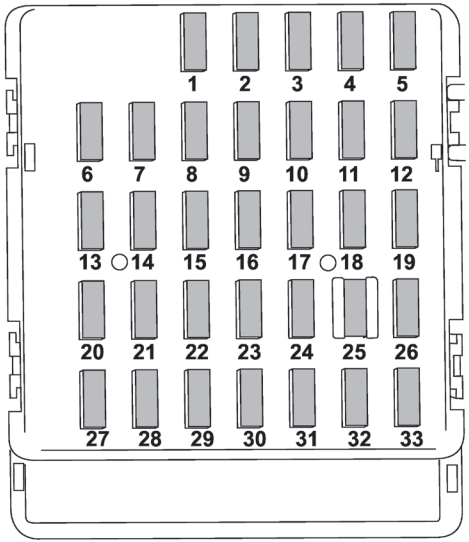

C00123

Sigorta paneli	Sigorta Değeri	Devre
1	20A	● Arka sis lambası ● römork
2	Boş	●
3	15A	● Kapı kilitleme
4	10A	● Ön cam silecek ısıtıcısı rölesi
5	10A	● Gösterge tablosu ● Saat
6	7.5A	● Arka ayna uzaktan kumanda
7	15A	● Entegre ünite
8	20A	● Fren lambası
9	15A	● Ön cam silecek ısıtıcısı
10	7.5A	● Güç beslemesi (akü)
11	7.5A	● Sinyal ünitesi
12	15A	● Şanzıman kontrol ünitesi ● Motor kontrol ünitesi ● Entegre ünite
13	10A	● Aksesuar elektrik prizi (orta konsol)
14	15A	● Park lambası ● Arka lamba ● Arka lamba grubu

Sigorta paneli	Sigorta Değeri	Devre
15	10A	● Anahtarsız giriş ünitesi ● Bagaj bölmesi lambası
16	7.5A	● Aydınlatma
17	15A	● Koltuk ısıtıcıları
18	10A	● Geri vites lambası
19	7.5A	● Gündüz sürüş lambası
20	10A	● Aksesuar elektrik prizi (gösterge paneli)
21	7.5A	● Marş rölesi ● Otomatik Çalıştırma/ Durdurma kontrol ünitesi
22	10A	● Klima ● Arka cam rezistansı röle bobini
23	Boş	
24	15A	● Müzik sistemi (Otomatik Çalıştırma/ Durdurma sistemi olmayan modeller) ● Navigasyon sistemi (Otomatik Çalıştırma/ Durdurma sistemi olmayan modeller)
26	7.5A .	● Elektrikli cam rölesi Radyatör ana fanı rölesi
27	15A	● Fan
28	15A	● Fan
29	15A	● Sis lambası
30	Boş	
31	7.5A	● Otomatik klima ünitesi ● Entegre ünite
32	15A	● Debriyaj
33	7.5A	● ABS/Araç Dinamiği Kontrol ünitesi

■ Motor bölmesi sigorta paneli

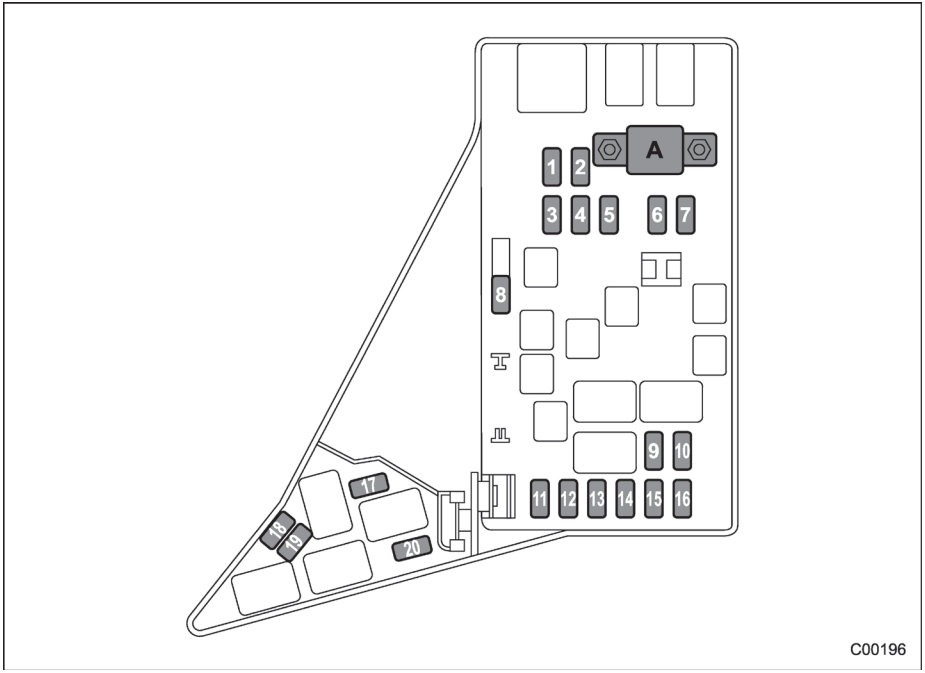

Sigorta paneli	Sigorta Değeri	Devre
1	30A	● ABS ünitesi ● Araç Dinamiği Kontrol ünitesi
2	25A	● Ana fan (soğutma fanı)
3	25A	● Alt fan (soğutma fanı)
4	Boş	
5	Boş	
6	30A	● Far (kısa huzme)
7	15A	● Far (uzun huzme)
8	20A	● Geri vites
9	15A	● Korna
10	25A	● Arka cam rezistansı ● Ayna ısıtıcısı
11	15A	● Yakıt pompası
12	20A	● Otomatik şanzıman kontrol ünitesi
13	7.5A	● Motor kontrol ünitesi
14	15A	● Sinyal ve dörtlü flaşör
15	15A	● Arka lamba ve aydınlatma rölesi
16	7.5A	● Alternatör Ana sigorta

Sigorta paneli	Sigorta Değeri	Devre
17	Boş	
18	Boş	
19	15A	● Far (kısa huzme) – (sağ taraf)
20	15A	● Far (kısa huzme) – (sol taraf)

■ Ampul tablosu

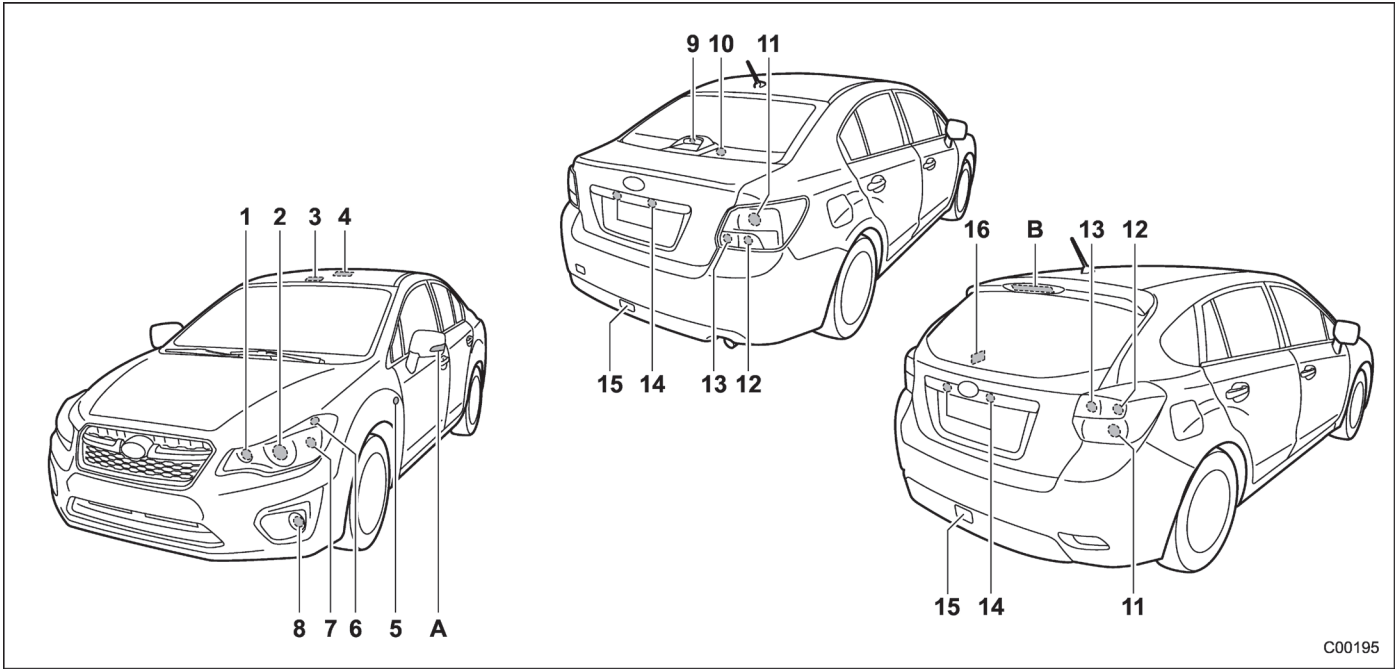

NOT

A’dan B’ye kadar olan lambalar LED tipindedir. Servis için SUBARU servisinize danışmanızı tavsiye ederiz.

	Voltaj	Ampul No.*
1) Uzun far	12V-60W	9005 (HB3)
2) Kısa far		
HID farlı modeller	12V-35W	D2R
Halojen farlı modeller	12V-55W	H11
3) Harita lambası	12V-8W	–
4) Tavan lambası	12V-8W	–
5) Yan sinyal lambası (mevcut ise)	12V-5W	W5W
6) Ön park lambası 12V-5W W5W		
7) Ön sinyal lambası 1	2V-21W	WY21W
8) A tipi		
Ön sis farı	12V-24W	PSX24W
Tip B		
Ön sis farı	12V-35	W H8
Gündüz sürüş lambası	12V-13W	P13W
Tip C		
Gündüz sürüş lambası	12V-13W	P13W
9) Üçüncü fren lambası (4 kapı)	12V-21W	W21W
10) Bagaj lambası (4 kapı)	12V-5W	(W5W)
11) Fren lambası/arka lamba	12V-21/5W	7443 (W21/5W)
12) Arka sinyal lambası	12V-21W	(WY21W)
13) Geri vites lambası	12V-16W	921 (W16W)
14) Plaka lambası	12V-5W	168 (W5W)
15) Arka sis lambası (mevcutsa)	12V-21W	W21W
16) Bagaj bölmesi lambası (5 kapı)	12V-5W	–

	Vat	Ampul No.*
A) Yan sinyal lambası (mevcut ise)	–	–
B) Üçüncü fren lambası (5 kapı)	–	–

*: ECE teknik özelliği

⚠ UYARI

- **Yanmakta olan bir ampul çok sıcak olabilir. Ampulleri değiştirmeden önce lambaları söndürünüz ve ampullerinin soğumasını bekleyiniz. Aksi takdirde ciddi yanıklara maruz kalabilirsiniz.**
- **HID kısa huzmeli farlara sahip modellerde şu uyarılara uyunuz: Uymadığınız takdirde, HID ampullerinin yüksek voltajına maruz kalarak ciddi şekilde yaralanabilirsiniz.**
  - **Far ampullerini (kısa ve uzun huzme)kendiniz değiştirmeyiniz.**
  - **Far gruplarını kendi başınıza sökmeyiniz/onarmayınız.**
  - **Far grubu parçalarını kendi başınıza sökmeyiniz.**

Ampul değişimi için hemen bir SUBARU servisi ile temas kurmanızı tavsiye ediyoruz.

⚠ DİKKAT

Ampulü değiştirdiğinizde aynı amperde bir ampul takınız. Farklı voltaj değerine sahip bir ampulün kullanılması yangına neden olabilir.

Araç tanımlama

■ Araç tanımlama

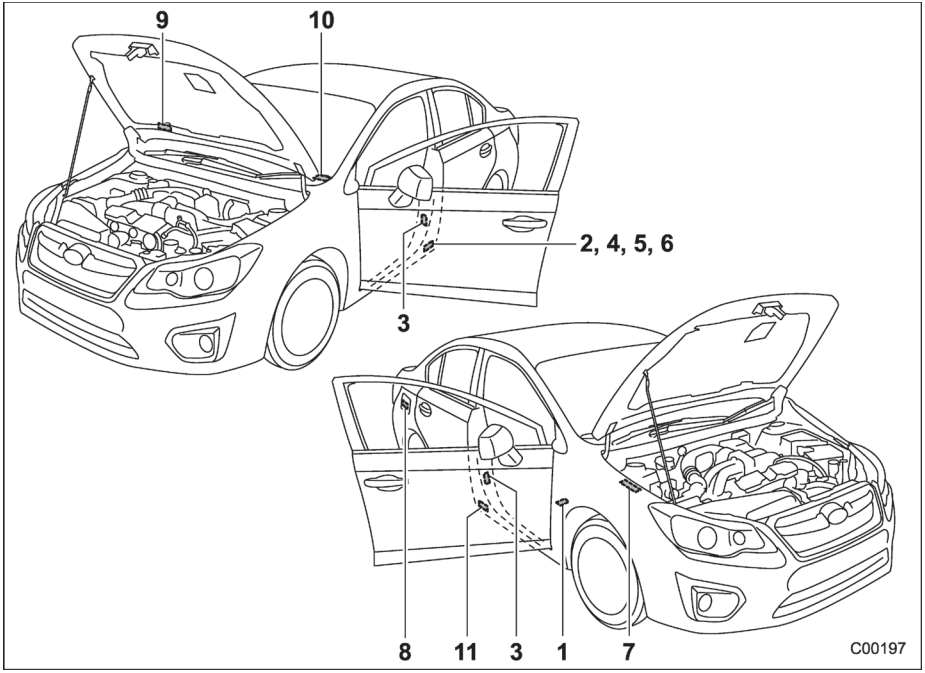

1) Araç tanımlama numarası
2) ID etiketi (Avrupa ve Rusya modelleri)
3) Lastik basınç etiketi
4) Üretim tarihi etiketi (Ortadoğu modelleri)
5) Model numarası etiketi (Genel modeller)
6) Üretim tarihi etiketi (Avustralya modelleri)
7) ADR uyumluluk plakası (Avustralya modelleri)
8) Yakıt etiketi
9) Klima etiketi
10) Araç tanımlama numarası plakası
11) Ürün etiketi (Çin modelleri)

■ Motor ile ilgili

▼ Benzinli motor

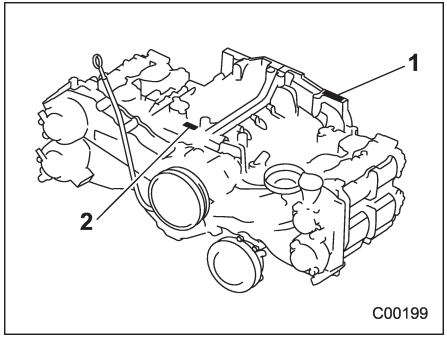

1) Motor seri numarası (zımba işareti)
2) Motor tipi (döküm) karter üst kısmı

■ Dizel motor

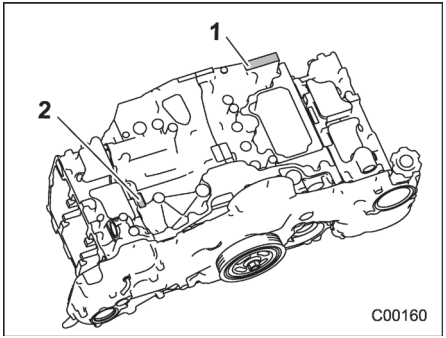

1) Motor seri numarası (zımba işareti)
2) Motor tipi (döküm) karter üst kısmı

Üretim yılı (Sadece Orta Doğu modelleri)..... 13-2
Hız limiti, devir başına maksimum tork ve maksimum güç (Sadece Orta Doğu modelleri) 13-2
Yakıt tüketimi ve C02 emisyonu (Yalnızca AB modelleri)..... 13-3
Telsiz ve Telekomünikasyon Terminal Ekipmanları, 1999/5/EC numaralı yönetmeliğe uygunluk belgesi 13-4
Anahtarsız giriş sistemi uzaktan kumandası 13-4
Anahtarsız giriş sistemi alıcısı..... 13-5
İmmobilizer..... 13-6
LF Osilatörü..... 13-8
Bluetooth® modulü..... 13-9
Çin modellerindeki radyo ve telekomünikasyon sistemleri hakkındaki teknik bilgiler ve talimatlar 13-10
Kumanda.....13-10
İmmobilizer.....13-10
Bluetooth® modulü.....13-10
Singapur modelleriyle ilgili teknik bilgiler..... 13-11
Giriş anahtarı.....13-11
Anahtarsız giriş sistemi uzaktan kumandası 13-11
Marş düğmeli anahtarsız giriş sistemi.....13-11
Marş düğmesi.....13-12

Üretim yılı (Sadece Orta Doğu modelleri)

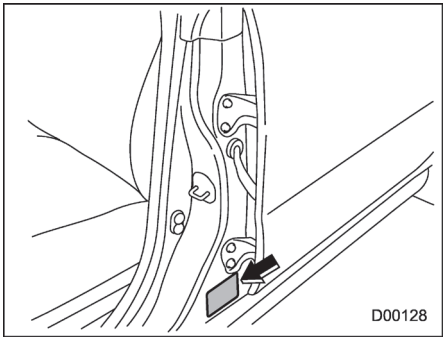

Aracınızın üretim tarihi sürücü kapısının pervazına yapıştırılmış olan “Üretim tarihi etiket” üzerinde gösterilmektedir.

Hız limiti, devir başına maksimum tork ve maksimum güç (Sadece Orta Doğu modelleri)

Model	1.6 L modeller		2.0 L modeller			
			XV hariç		XV	
	MT	CVT	MT	CVT	MT	CVT
Hız sınırı (km/s)	189	181	197		187	
Maksimum tork N·m (kgf·m)/ dev./dak.	150 (15.3) /4,000		196 (20.0) /4,200		196 (20.0) /4,200	
Maksimum güç kW (PS)/ dev./dak.	84 (114) /5,600		110 (150) /6,200		110 (150) /6,200	

- Yukarıda yer alan performans verileri GSO-ISO-1585-2008 kalite normlarına göre değerlendirilen sayısal değerlerdir.
- Yukarıda yer alan sayısal değerler 95 oktan yakıt kullanılarak elde edilen değerlerdir.

Yakıt tüketimi ve CO2 emisyonu (sadece AB)

“Euro 5” standardına uygun modeller

Model ve Tip				715/2007 - 692/2008’e göre yakıt tüketimi (L/100 km)			715/2007 - 692/2008’e göre CO2-emisyonları (g/km)		
				Şehir içi	Şehir dışı	Toplam	Şehir içi	Şehir dışı	Toplam
XV hariç	FWD	1.6i	5MT	7.8	5.2	6.1	181	120	142
			CVT	7.3	4.9	5.8	169	113	133
	AWD	1.6i	5MT	8.0	5.3	6.2	186	122	144
			CVT	7.4	5.0	5.9	172	116	136
		1.6i-S	5MT	8.2	5.3	6.4	190	123	147
			CVT	7.6	5.2	6.1	176	120	140
		2.0 L mod-eller	6MT	9.2	5.9	7.1	213	137	164
			CVT	8.9	5.6	6.8	205	130	157
XV	Benzin motorlu modeller	1.6 L mod-eller	5MT	8.0	5.8	6.5	185	134	151
			CVT	7.9	5.5	6.3	183	126	146
		2.0 L mod-eller	6MT	8.8	5.9	6.9	204	136	160
			CVT	8.6	5.5	6.6	200	126	153
	Dizel motorlu modeller		6MT	6.8	5.0	5.6	179	131	146

Telsiz ve Telekomünikasyon Terminal Ekipmanları, 1999/5/EC numaralı yönetmeliğe uygunluk belgesi

■ Anahtarsız giriş sistemi uzaktan kumandası

CalsonicKansei

CalsonicKansei Corp.
2-1917, Nisshin-cho, Kita-ku, Saitama-shi, Saitama-ken
331-8501, Japan
TEL : +81-48-660-4073 FAX : +81-48-661-1026

DECLARATION of CONFORMITY

We, CalsonicKansei Corp. of the above address, hereby declare, at our sole responsibility, that the following product conforms to the Essential Requirements of the Radio and Telecommunications Terminal Equipment Directive 1999/5/EC in accordance with the tests conducted to the appropriate requirements of the relevant standards, as listed herewith.

Product: **Keyless Entry System (Transmitter)**

Model/ Type Number: **TF001**

Directive and Standards used:
Radio: EN 300 220-1 V2.3.1 (2010-02)
EN 300 220-2 V2.3.1 (2010-02)
EMC : EN 301 489-1 V1.8.1(2008-04)
EN 301 489-3 V1.4.1 (2002-08)
Safety: EN 60065 :2002 + Amd.1 :2006
incl. EN60065:2002+Amd.11:2008

Year of affixing CE marking: 2011

Signature : Haruyoshi Hayashi

Name : Haruyoshi Hayashi

Position : Deputy General Manager
Electric Design Group

Date : August 27, 2011

CAUTION - Danger of explosion if battery is incorrectly replaced. Replace only with the same or equivalent type.
CAUTION - Do not exposed to excessive heat such as sunshine, fire or the like.

D00222

CalsonicKansei
CalsonicKansei Corp.
2-1917, Nisshin-cho, Kita-ku, Saitama-shi, Saitama-ken
331-8501, Japan
TEL : +81-48-660-4073 FAX : +81-48-661-1026

DECLARATION of CONFORMITY

We, **CalsonicKansei Corp.** of the above address, hereby declare, at our sole responsibility, that the following product conforms to the Essential Requirements of the Radio and Telecommunications Terminal Equipment Directive 1999/5/EC in accordance with the tests conducted to the appropriate requirements of the relevant standards, as listed herewith.

Product:	**Keyless Entry System (Receiver)**
Model/ Type Number:	**GSREU52**
Directive and Standards used:	**Radio: EN 300 220-1 V2.3.1 (2010-02)** **EN 300 220-2 V2.3.1 (2010-02)** **EMC : EN 301 489-1 V1.8.1(2008-04)** **EN 301 489-3 V1.4.1 (2002-08)** **Safety: EN 60065 :2002 + Amd.1 :2006** **incl. EN60065:2002+Amd.11:2008**

Year of affixing CE marking: 2011

Signature : Haruyoshi Hayashi

Name : Haruyoshi Hayashi

Position : Deputy General Manager
Electric Design Group

Date : August 27, 2011

D00223

■ İmmobilizer

SUBARU

FUJI HEAVY INDUSTRIES LTD.
SUBARU ENGINEERING DIVISION
1-1 SUBARU-CHO OTA GUNMA 373-8555 JAPAN
Fax: +81 276-26-3292

R&TTE Declaration of Conformity

We,

Manufacturer's Name: Fuji Heavy Industries Ltd.
Manufacturer's Address: 1-7-2, Nishishinjuku, Shinjuku, Tokyo, 160-8316 Japan

hereby declare under our sole responsibility that the product:

Product Name: Immobilizer
Product Model: SSPIMB02
to which this declaration relates is in conformity with the essential requirements and other relevant requirements of the R&TTE Directive (1999/5/EC). The product is compliant with the following standards and/or other normative documents:

-Health & safety requirements: EN60950-1
-EMC requirements EN301 489-1 & EN301 489-3
-Effective uses of radio spectrum: EN300 330-2

Supplementary information:

* CE mark	CE
* Member states intended for use	EU and EFTA

Date: November 24, 2010

Signature: Takashi Nishida
Takashi Nishida

D00199

“Marş düğmeli, anahtarsız erişim sistemi” bulunan araçlar için immobilizer.

İşbu, Fuji Heavy Industries Ltd; bu SSPIMB02’nin, Yönetmelik 1999/5/EC’nin gereksinimlerine ve diğer ilgili koşullarına uygun olduğunu bildirir.

TOKAI RIKA

R&TTE Declaration of Conformity

We,

Manufacturer's Name: Tokai Rika Co., Ltd.
Manufacturer's Address: 260, Toyota 3-chome, Oguchi-cho, Niwa-gun, Aichi-ken, 480-0195, Japan

hereby declare under our sole responsibility that the product:

Product Name: Immobilizer
Product Model: RI-38BFH

to which this declaration relates is in conformity with the essential requirements and other relevant requirements of the R&TTE Directive (1999/5/EC). The product is compliant with the following standards and/or other normative documents:

Safety: EN60950-1
EMC: EN301 489-1 & -3
Spectrum: EN300 330-2

Supplementary information:

* CE mark	CE
* Member states intended for use	EU and EFTA
* Member states with restrictive use	None

Date: 1 October 2010

Signature:

Position of the signatory: Masakazu Goto
General Manager,
Electronics Engineering Div.

D00200

“Marş düğmeli, anahtarsız erişim sistemi” bulunmayan araçlar için immobilizer.

İşbu, Tokai Rika Co., Ltd; bu RI-38BFH’nin Yönetmelik 1999/5/EC’nin gereksinimlerine ve diğer ilgili koşullarına uygun olduğunu bildirir.

– DEVAMI–

■ LF Osilatörü

SUBARU

FUJI HEAVY INDUSTRIES LTD.
SUBARU ENGINEERING DIVISION
1-1 SUBARU-CHO OTA GUNMA 373-8555 JAPAN
Fax: +81 276-26-3292

R&TTE Declaration of Conformity

We,

Manufacturer's Name: Fuji Heavy Industries Ltd.
Manufacturer's Address: 1-7-2, Nishishinjuku, Shinjuku, Tokyo, 160-8316 Japan

hereby declare under our sole responsibility that the product:

Product Name: LF Oscillator
Product Model: SSPLF02
to which this declaration relates is in conformity with the essential requirements and other relevant requirements of the R&TTE Directive (1999/5/EC). The product is compliant with the following standards and/or other normative documents:

-Health & safety requirements: EN60950-1
-EMC requirements EN301 489-1 & EN301 489-3
-Effective uses of radio spectrum: EN300 330-2

Supplementary information:

* CE mark	CE
* Member states intended for use	EU and EFTA

Date: November 24, 2010

Signature: Takashi Nishida

Takashi Nishida

D00198

“Marş düğmeli, anahtarsız erişim sistemi” bulunan araçlar için LF Osilatörü.

İşbu, Fuji Heavy Industries Ltd; bu SSPLF02’nin, Yönetmelik 1999/5/EC’nin gereksinimlerine ve diğer ilgili koşullarına uygun olduğunu bildirir.

Clarion Co., Ltd.
■Head office
5-35-2, Hakusan, Bunkyo-ku, Tokyo 112-8608, Japan
Tel :+81-3-3815-1121
■Headquarters & Technology Center
7-2, Shintoshin, Chuo-ku, Saitama-shi, Saitama 330-0081, Japan
Tel :+81-48-601-3700

EC DECLARATION of CONFORMITY

Document No. 10DC-CT16

We Clarion Co., Ltd.
(manufacturer)
7-2, Shintoshin, Chuo-ku, Saitama-shi, Saitama 330-0081, Japan
(address)

declare under our sole responsibility that the product

Car Radio with CD Player
Model: PF-3387 / PF-3388 / PF-3389
Type: 9953672
(name, type or models, possibly sources and numbers of items)

to which this declaration relates is in conformity with the following standard(s) or other normative document(s)

EN 300 328 V1.7.1
EN 301 489-1 V1.8.1
EN 301 489-17 V1.3.2
EN 55013:2001 + A1:2003 + A2:2006
EN 55020:2007
EN 60950-1:2006 Incl.EN 60950-1:2006+Amd.11:2009
(title and/or number and date of issue of the standard(s) or other normative document(s))

(if applicable) following the provisions of Directive 1999/5/EC.
Regarding EN 55013 and EN 55020, refer to the official Journal of EMC Directive.

Saitama Japan
29. October 2010
(Place and date of issue)

Teruo Niituma
Department Manager, R&D Division
(name and signature or equivalent marking of authorized person)

D00205

Çin modellerindeki radyo ve telekomünikasyon sistemleri hakkındaki teknik bilgiler ve talimatlar

■ Uzaktan kumanda

民用无线控制装置的规格

■ 使用频率: 433.92MHz
■ 发射功率小于 10mW(e.r.p)
■ 占用带宽不大于 400kHz
■ 杂散辐射等其他技术指标请参照信部无［2005］423 号文件
■ 有关本控制器使用方法等请参照车主使用手册。
■ CMII ID: 2007DJ2691

- 不得擅自更改发射频率、加大发射功率（包括额外加装射频功率放大器），不得擅自外接天线或改用其它发射天线;
- 使用时不得对各种合法的无线电通信业务产生有害干扰; 一旦发现有干扰现象时，应立即停止使用，并采取措施消除干扰后方可继续使用;
- 使用微功率无线电设备，必须忍受各种无线电业务的干扰或工业、科学及医疗应用设备的辐射干扰;
- 不得在飞机和机场附近使用。

D00174

■ İmmobilizer

电子防盗锁系统（不具备无钥匙进入及按钮启动系统）的规格

■ 使用频率为: 134.2 kHz
■ 磁场强度发射限值: 67.7dB μ A/m（10 米处场强、准峰值）
■ 杂散辐射等其他技术指标请参照信部无［2005］423 号文件

- 不得擅自更改发射频率、加大发射功率（包括额外加装射频功率放大器），不得擅自外接天线或改用其它发射天线;
- 使用时不得对各种合法的无线电通信业务产生有害干扰; 一旦发现有干扰现象时，应立即停止使用，并采取措施消除干扰后方可继续使用;
- 使用微功率无线电设备，必须忍受各种无线电业务的干扰或工业、科学及医疗应用设备的辐射干扰;
- 不得在飞机和机场附近使用。

D00201

■ Bluetooth® modülü

Bluetooth® 模块

■ 使用频率: 2.4 - 2.4835GHz
■ 等效全向辐射功率(EIRP):
天线增益＜10dBi时: ≤100mW 或≤20dBm
■ 最大功率谱密度:
天线增益＜10dBi时: ≤20dBm / MHz (EIRP)
■ 载频容限: 20ppm
■ 杂散辐射等其他技术指标请参照2002/353号文件

- 不得擅自更改发射频率、加大发射功率（包括额外加装射频功率放大器），不得擅自外接天线或改用其它发射天线;
- 使用时不得对各种合法的无线电通信业务产生有害干扰; 一旦发现有干扰现象时，应立即停止使用，并采取措施消除干扰后方可继续使用;
- 使用微功率无线电设备，必须忍受各种无线电业务的干扰或工业、科学及医疗应用设备的辐射干扰;
- 不得在飞机和机场附近使用。

D00192

Singapur modelleriyle ilgili teknik bilgiler

■ Giriş anahtarı

Complies with
IDA Standards
DA103352

DENSO 14AER

D00206

■ Anahtarsız giriş sistemi uzaktan kumandası

Complies with
IDA Standards
DA103352

CALSONIC KANSEI TF001

D00181

■ Marş düğmesiyle anahtarsız giriş sistemi

Complies with
IDA Standards
DA103352

SUBARU SSPLF02

D00207

– DEVAMI–

■ Marş düğmesi

Complies with
IDA Standards
DA103352

SUBARU SSPIMB02

D00219

A

ABS (Kilitlenme Önleyici Fren Sistemi) 7-28
Uyarı lambası 3-19
ABS (Kilitlenme Önleyici Fren Sistemi) 7-28
Acil Durumda Kilitlenen Gergi Mekanizması (ELR).. 1-12
Açılır tavan..... 2-28
Aksesuar elektrik prizi..... 6-8
Aksesuarlar.....5-4, 11-46
Akü takviyesi ile çalıştırma 9-18
Akü 11-43
Akünün boşalmasını önleme özelliği 2-5
Akü takviyesi ile çalıştırma 9-18
Değiştirme (giriş anahtarı) 11-58
Değiştirme (uzaktan kumanda).....11-59
İmha ve geri dönüşüm 9
Alışveriş torbası kancası..... 6-12
Alüminyum jant.....11-37
Temizlik..... 10-4
Ampul
Değiştirme 11-46
Tablosu 12-18
Ampullerin değiştirilmesi.....11-46, 12-18
Arka lamba 11-51
Arka lamba grubu 11-51
Arka sinyal lambası 11-51
Arka sis lambası 11-53
Bagaj bölmesi lambası 11-55
Bagaj lambası.....11-56
Far 11-47
Fren lambası.....11-51
Fren lambası/arka lamba.....11-51
Geri vites lambası.....11-51
Gündüz sürüş lambası.....11-49
Harita lambası 11-55
Ön park lambası 11-48
Ön sinyal lambası 11-48
Ön sis lambası.....11-49
Plaka lambası 11-54
Tavan lambası 11-55
Üçüncü fren lambası.....11-56
Yan sinyal lambası.....11-51

Anahtar 2-2
Değiştirme 2-3
Numara..... 2-2
Hatırlatma sinyali 3-5
Anahtarsız giriş fonksiyonu.....2-11
Anahtarsız giriş sistemi..... 2-16
Anten sistemi 5-3

Aracın ileri-geri hareket ettirilmesi 8-11
Aracınızın yüklenmesi 8-11
Araç
Semboller 3
Tanımlama 12-22
Araç Dinamiği Kontrolü
Çalışma gösterge lambası..... 3-20
KAPALI gösterge lambası..... 3-21
OFF düğmesi..... 7-32
Sistem..... 7-31
Uyarı lambası 3-20, 3-21
Araçlar 9-3
Araçta yapılacak modifikasyonlar ile
ilgili uyarılar..... 1-20, 1-57
Arıza ikaz lambası (Kontrol Motoru lambasını) 3-16
Arka
Diferansiyel dişli yağı.....11-25, 12-9
Kapı 2-27, 9-27
Lamba grubu 11-51
Sinyal lambası 11-51
Sis lambası düğmesi 3-82
Arka cam
Rezistansı..... 3-91
Cam sileceği ve yıkayıcısı düğmesi..... 3-88
Silecek lastikleri 11-41
Arka görüş kamerası 6-14
Arka koltuk..... 1-7
Kol dayanağı..... 1-8
Kafalık ayarı..... 1-8
Katlanma 1-9
Arka sis lambası 3-82, 11-53
Gösterge lambası 3-30
Askı (çocuk koltuğu sistemi)..... 1-32
Aşınma göstergeleri.....11-34
Avrupa için ilave bilgiler 8-18
Ayna rezistansı 3-91
Aynalar 3-89

B

Bagaj bölmesi
Bağlama kancaları 6-13
Kapak 6-12
Lamba.....6-2, 11-55
Bagaj kapağı..... 2-26
Bagaj lambası.....11-56
Bağlama kancaları..... 9-22
Bakım
Araçlar 9-3
Emniyet kemeri..... 1-18
İpuçları.....11-9

Program 11-3
Önlemler 11-7
Bardak tutucusu 6-6
Ön yolcunun 6-6
Arka yolcunun 6-7
Benzin yakıtı 7-3
Bilgi ekranı 3-32
Bluetooth® müzik sistemi 5-33
Boyutlar 12-2
Bujiler 11-23, 12-11
Buz çözme 4-11
Buz çözücü 3-91

C - Ç

Cam sileceği buz çözücüsü 3-91
Cam sileceği ve yıkayıcısı 3-83
Camlar 2-23
Cilalama ve parlatma 10-3
Çakmak 6-9
Çekme 9-22
Ağırlık 8-14
Düz kasalı kamyon üzerinde 9-24
Kancalar 9-22
Tüm tekerlekler yerde 9-25
Çift kademe 7-19
Çift kilitleme sistemi 2-19
Çocuk emniyeti 5
Kilitler 2-22
Çok fonksiyonlu ekran 3-38

D

Debriyaj
Hidroliği 11-27, 12-10
Pedal 11-29
Değişim
Fren pabucu ve balatası 11-30
Silecek lastikleri 11-39
Değişim
Anahtarsız giriş sistemi uzaktan kumandası pili 11-59
Hava filtresi elemanı 11-21
Giriş anahtar pili 11-58
Pil (marş düğmeli anahtarsız giriş sistemi) .. 11-58
Pil (uzaktan kumandalı anahtarsız giriş sistemi) 11-59
Deponun doldurulması 7-4
Deri koltuklar 10-5
Devir saati 3-11
Dış bakım 10-2
Dış dikiz

Aynalar 3-90
Aynası rezistansı 3-91
Sıcaklık göstergesi 3-32
Diferansiyel dişli yağı
Ön 11-24, 12-9
Arka 11-25, 12-9
Direksiyon simidi
Hidrolik..... 7-25
Yükseklik/derinlik 3-93
Disk fren balatalarının aşınma uyarısı göstergeleri..... 7-28
Dizel partikül filtresi..... 8-4
Uyarı lambası 3-30
Dizel yakıt 7-3
Dolum uyarı lambası..... 3-18
Dört Tekerlekten Çekiş uyarı lambası..... 3-23
Dörtlü flaşör 3-9, 9-2
Döşeme altı saklama bölmesi..... 6-14
DÜŞÜK kademe gösterge lambası (çift kademeli MT modeller) 3-29
Düşük yakıt uyarı lambası 3-22

E

Elbise
Alışveriş torbası 6-12
Aracın çekilmesi ve çekme halkaları 9-22
Askısı.....6-11
Bağlama kancaları..... 6-13
Elbise askısı 6-11
Elektrik sistemi.....12-11
Elektrikli
Camlar 2-23
Dış dikiz aynaları 3-90, 3-91
Direksiyon..... 7-25
Direksiyon hidrolik 11-25, 12-10
Direksiyon uyarı lambası 3-23
Kapı kilitleme düğmesi..... 2-6
Koltuk..... 1-4
Prizler 6-8
Elektronik Fren Kuvveti Dağılımı (EBD) sistemi 7-29
Uyarı 3-21
Emniyet kemeri.....5, 1-11
Bağlama 1-12
Bakım 1-18
Güvenlik ile ilgili ipuçları 1-11
Ön gergiler..... 1-19
Uyarı lambası ve sinyali..... 3-13
Emniyet kemerli çocuk koltuğu sistemleri..... 1-21
Emniyet kemeri ile birlikte takma 1-26
ISOFIX bağlantı çubukları 1-30

Üst bağlantı kuşakları 1-32
Yükseltici koltuğun takılması 1-29
EN590 7-3

F

Far 3-76
Ampul voltajı 12-18
Far ayar kolu..... 3-79
Flaşör..... 3-77
Gösterge lambası 3-30
Kumanda düğmesi..... 3-75
Pul 3-89
Farların otomatik açılıp kapanması 3-76
Sensör 3-76
Fren lambası.....11-51
Fren pedalı
Boşluğu.....11-28
Hareket mesafesi.....11-29
Fren sistemi 7-27
Uyarı lambası 3-21
Frenleme 7-27
İpuçları 7-27

G

Garantiler.....1
Geçici stepne..... 9-2
Giriş anahtarı 2-7
Uyarı lambası 3-24, 3-25
Gösterge lambası Otomatik
Çalıştırma/Durdurma 3-32
Araç Dinamiği Kontrol sistemi çalışması 3-20
Araç Dinamiği Kontrol sistemi OFF 3-21
Arka emniyet kemeri..... 3-14
Arka sis lambası 3-30
DÜŞÜK konum (çift kademeli MT modeller). 3-29
Düşük soğutma suyu sıcaklığı..... 3-17
Far 3-30
İmmobilizer 3-28
Otomatik Çalıştırma/Durdurma KAPALI 3-31
Ön ısıtma 3-30
Ön sis farı 3-30
Sabit hız kontrol ayarı..... 3-30
Sabit hız kontrolü..... 3-29, 7-40
Sinyal..... 3-29
Uzun far 3-29
Vites büyütme..... 3-28
Vites kolu/Vites konumu 3-29
Yokuşta kalkış yardımı sistemi KAPALI 3-22
Gösterge paneli aydınlatma kontrolü..... 3-78
Gösterge ve sayaçlar..... 3-9
Gündüz seyir lambası sistemi..... 3-77

Güneş siperlikleri 6-4
Güneşlik..... 2-30
Güvenlik
Sürüş sırasında alınacak önlemler 5
Sembol 2
Uyarılar 2
Güvenlik
İmmobilizer 2-3

H
Hands-free sistem 5-36
Harita lambası 6-2, 11-55
Hava akış modu..... 4-8
Hava alma pompası.....9-28, 11-12
Marş düğmesi 3-6
Motorun çalıştırılması ve durdurulması 7-9
Hava filtresi elemanı 11-20
Klima Otomatik klima kontrol sistemi..... 4-7
Manuel klima kontrol sistemi 4-8
HID farları 1, 11-47
Hız göstergesi..... 3-10
Hız limiti, devir başına maksimum tork ve maksimum güç (Sadece Orta Doğu modelleri)..... 13-2
Hidrolik seviyesi
Debriyaj 11-27
Fren 11-26
Hidrolik direksiyon 11-25
Sürekli değişken şanzıman.....11-24
Hortumlar ve bağlantılar 11-18

I -İ
ISOFIX bağlantı çubukları 1-30
İç dikiz aynası 3-89
İç lambalar 6-2
İki adet sıfırlanabilir mesafe ölçer 3-10
İmmobilizer 2-3
Gösterge lambası 3-28
iPod® çalışması 5-26

K
Kafalık ayarı
Ön koltuk 1-5
Arka koltuk..... 1-8
Kapı
Kapı açık uyarı lambası 3-22
Kilitleri 2-4
Kar lastikleri 8-10, 11-32
Karlı ve buzlu yollarda 8-9
Katalitik konvertör..... 8-3
Katlanır ayna düğmesi..... 3-90

Kısaltma.....2
Kış tipi
Dizel..... 7-4
Lastikler 8-10, 11-32
Sürüş 8-7
Klima kontrol sistemi..... 4-2
Otomatik 4-7
Manuel..... 4-8
Kol dayanağı..... 1-8
Koltuk
Arka 1-7
Elektrik..... 1-4
Isıtıcı 1-6
Kumaş Döşemesi 10-5
Ön..... 1-2
Yükseklik ayarı 1-4
Konsol..... 6-5
Kontak anahtarı 3-4
Lamba 3-5
Kontrol
Fren pedalı boşluğunun.....11-28
Fren pedalı hareket mesafesi.....11-29
Debriyaj fonksiyonu 11-29
Debriyaj pedalı boşluğu 11-29
Soğutma suyu seviyesi.....11-19
Hidrolik seviyesi (fren hidroliği).....11-26
Hidrolik seviyesi (debriyaj hidroliği) 11-27
Hidrolik seviyesi (direksiyon hidroliği).....11-25
Hidrolik seviyesi (yıkayıcı hidroliği).....11-38
Yağ seviyesi (motor yağı) 11-14
Korna 3-93
Korozyon koruması..... 10-4
Kriko ve kriko kolu 9-4
Krikoyla kaldırma noktası 9-5
Küllük..... 6-10

L

Lamba
Arka lamba 11-51
Arka lamba grubu 11-51
Arka sis.....3-82, 11-53
Bagaj 11-56
Bagaj bölmesi 6-2, 11-55
Dönüş sinyali 3-78, 11-48, 11-51
Fren lambası.....11-51
Fren/Arka.....11-51
Geri vites 11-51
Gündüz sürüş 3-77, 11-49
Harita 6-2, 11-55
Kontak anahtarı 3-5

Kumanda düğmesi..... 3-75
Ön park.....3-76, 11-48
Ön sis 3-82, 11-49
Plaka.....11-54
Tavan 6-2, 11-55
Üçüncü fren lambası.....11-56
Lastik onarım seti 9-11
Teknik veriler..... 9-18
Lastik 11-31, 12-12
Basınç ve aşınma 11-32
Değiştirme 11-35
Ebat ve basınç.....
12-12
Kontrol 11-32
Rotasyon 11-35
Tipleri.....11-31
Zincirler.....8-11
Lastikler ve jantlar.....11-31

M

Makyaj aynası..... 6-4
Manuel
Klima kontrolü..... 4-7
Koltuk..... 1-3
Mod (sürekli değişken şanzıman)..... 7-22
Şanzıman- 5 ileri..... 7-16
Şanzıman- 6 ileri..... 7-12
Şanzıman yağı.....11-24, 12-9
Marş düğmeli anahtarsız giriş sistemi 2-7
Anahtarsız giriş fonksiyonunun devreden
çıkarılması 2-15
Arka kapıyı açma..... 2-13
Bagajın açılması 2-13
Giriş anahtarı düzgün çalışmadığında..... 9-25
Kapıları kilitleme ve açma.....2-11
Uyarı sinyalleri ve uyarı lambası..... 3-24
Mesafe ölçer..... 3-10
Motor
Bölme genel görünümü 11-12
Çalıştırma ve durdurma..... 7-7, 7-9
Düşük yakıt seviyesi uyarı lambası 3-18
Egzoz gazı (karbon monoksit)..... 6, 8-2
Hararet..... 9-21
Kaput 11-10
Soğutma Suyu 11-19, 12-11
Yağ 11-14, 12-4, 12-6
Motorun çalıştırılması/durdurulması 7-7, 7-9
Motorun hararet yapması 9-21
Müzik sistemine ait
Açma/kapama ve ses kontrolleri..... 5-10

Anten sistemi 5-3
Ayar 5-4
Bluetooth® müzik sistemi 5-33
CD çaların çalışması 5-18
FM/AM radyonun çalışması 5-13
iPod® çalışması 5-26
Kontrol düğmesi 5-31
USB belleğin çalışması 5-26
Yardımcı giriş yuvası 5-23

O - Ö

Orta
Konsol 6-5
Otomatik Çalıştırma/Durdurma sistemi 7-41
Gösterge lambası 3-32
KAPALI gösterge lambası 3-31
Uyarı lambası 3-31
Otomatik far yükseklik ayar kolu 3-79
Uyarı lambası 3-23
Otomatik klima kontrolü 4-7
Otomatik şanzıman yağı sıcaklığı uyarı lambası 3-19
Otomatik yağmur sensörlü ön cam silecekleri .. 3-86
Sensör 3-86
Sensör hassasiyeti kontrolü 3-87
Ön
Diferansiyel dişli yağı 11-24, 12-9
Emniyet kemeri ön gergileri 1-19
Sinyal lambası 11-48
Sis lambası 3-82, 11-49
Sis lambası düğmesi 3-82
Sis lambası gösterge lambası 3-30
Ön cam
Cam sileceği buz çözücüsü 3-91
Cam sileceği ve yıkayıcı düğmeleri 3-86
Silecek lastikleri 11-40
Yıkama suyu 11-38
Ön ısıtma gösterge lambası 3-30
Ön koltuklar 1-2
Ayarlama 1-4
Elektrikli koltuk 1-4
İleri ve geri ayarı 1-3
Kafalık ayarı 1-5
Koltuk yükseklik ayarı (sürücü koltuğu) 1-4
Ön sis lambası 3-82
Ampul 11-49, 12-18
Düğme 3-82
Gösterge lambası 3-30

P

Park etme 7-33

Fren 7-33
Fren stroku 11-31
İpuçları 7-34
Paspas..... 6-10
Patlak lastiğin onarılması..... 9-9
Güvenlik önlemleri 9-9
Lastik onarım seti 9-11
Nasıl onarılır? 9-13

Patlak lastikler 9-5
Periyodik kontroller 8-5
Plaka lambası 11-54

R
Rezistans..... 3-91
Römork
Bağlantısı..... 8-14
Çekme 8-14
Çekme ile ilgili ipuçları 8-16
S - Ş
Saat 3-37, 3-38
Sabit hız kontrolü..... 7-38
Gösterge lambası 3-29, 7-40
Gösterge lambası ayarı 3-30
Saklama bölmesi 6-4
Sentetik deri iç döşeme 10-6
Sıcaklık
Sıfırlanabilir mesafe ölçer 3-10
Sigortalar ve devreler 12-14
Sigortalar 11-45
Sinyal
Gösterge lambaları 3-29
Kol 3-78
Sinyal
Anahtar 3-5
Emniyet kemeri 3-13
Lamba..... 3-75
Soğutma sistemi 11-18
Soğutma Suyu 11-19, 12-11
Yüksek sıcaklık uyarı lambası 3-17
Soğutma suyu düşük sıcaklık uyarı lambası 3-17
SRS
Ön hava yastığı 1-38
Perde hava yastığı..... 1-49
Yan hava yastığı 1-49
SRS hava yastığı (Yardımcı Güvenlik Sistemi) hava yastığı 5, 1-34
SRS hava yastığı sistemi
Bakım 1-56
Monitörler..... 1-55

Uyarı lambası 3-15
Suyunun Değiştirilmesi
Patlak lastik 9-5
Soğutma 11-20
Yağ ve yağ filtresi 11-16
Sürekli değişken şanzıman..... 7-20
Hidrolik.....11-24, 12-10
Motor yağı sıcaklığı uyarı lambası (AT OIL TEMP) 3-19
Sürülme
Alkolün etkisinde.....7
Araç telefonu/cep telefonu.....8
Dört Çeker model 8-6
Dört Tekerlekten Çekiş uyarı lambası..... 3-23
Evcil hayvanlar 8
İlaç etkisi altında 7
İpuçları.....7-16, 7-18, 7-25, 8-2, 8-6
Karlı ve buzlu yollarda 8-9
Kış 8-7
Yabancı ülkeler 8-5
Yorgun ve uykusuz 7
Sürüşe hazırlanma 7-6
Şişe tutucusu 6-7
Fren Desteği 7-27
Hidrolik.....11-26, 12-10
Pabuç ve balata.....11-30
Park etme 7-33, 11-31
Pedal 11-28
Sistem..... 7-27
Takviye.....7-27, 11-28

T

Tahrik kayışları.....11-23
Tavan çıtası ve port bagaj..... 8-12
Tavan lambası 6-2, 11-55
Tavan rayları 8-13
Tavsiye Edilen Fren hidroliği..... 12-10
Arka Diferansiyel dişli yağı 12-9
Bujiler.....12-11
Debriyaj hidroliği 12-10
Hidrolik direksiyon yağı..... 12-10
Manuel şanzıman yağı 12-9
Motor yağı..... 12-4, 12-6
Ön diferansiyel dişli yağı..... 12-9
Sürekli değişken şanzıman yağı..... 12-10
Tekerlek
Alüminyum.....11-37
Balans.....11-34
Değiştirme 11-36
Hizalama..... 12-13

Kapaklar 11-37
Somun sıkıştırma torku..... 12-12
Teknik özellikler 12-2
Telsiz ve Telekomünikasyon Terminal Ekipmanları, 1999/5/EC numaralı yönetmeliğe uygunluk belgesi..... 13-4
Temizlik
Alüminyum jantlar 10-4
İç kısım 10-5
Havalandırma ızgarası 4-11
Torpido gözü 6-5
Toz/Polen filtresi 4-13
U
USB belleğin çalışması..... 5-26
Uyarı Lambası
AT OIL TEMP..... 3-19
Soğutma suyu..... 3-17
Uyarı lambası
ABS 3-19
Araç Dinamiği Kontrolü..... 3-20, 3-21
Aşırı devir 3-31
AT OIL TEMP..... 3-19
Dizel partikül filtresi..... 3-30
Dört Tekerlekten Çekiş 3-23
Düşük motor yağı seviyesi..... 3-18
Düşük yakıt seviyesi 3-22
Emniyet kemeri..... 3-13
Fren sistemi 3-21
Giriş anahtarı 3-25
Hidrolik direksiyon 3-23
Kapı açma 3-22
Marş düğmeli anahtarsız giriş sistemi 3-24
Otomatik Çalıştırma/Durdurma..... 3-31
Otomatik far yükseklik ayar kolu..... 3-23
SRS hava yastığı sistemi..... 3-15
Şarj 3-18
Yağ basıncı 3-18
Yakıt filtresi 3-30
Yokuşta kalkış yardımı..... 3-22
Yüksek soğutma suyu sıcaklığı 3-17
Uyarı sinyalleri
Marş düğmeli anahtarsız giriş sistemi 3-24
Emniyet kemeri..... 3-13
Uyarı ve gösterge lambaları 3-12
Uzaktan kumandalı anahtarsız giriş sistemi 2-16
Uzun far gösterge lambası 3-29
Uzun/kısa far seçme (far düğmesi)..... 3-77
Üçüncü fren lambası.....11-56
Üretim yılı (Sadece Orta Doğu modelleri)..... 13-2
Üst bağlantı kuşakları 1-32

V
Vantilatör 4-2
Vites kolu
Konum göstergesi 3-29
Vites gösterge lambası 3-28
Vites kilitleme fonksiyonu 7-24

Y
Yağ basıncı uyarı lambası 3-18
Yağ filtresi 11-16
Yağ seviyesi
Arka Diferansiyel dişli 11-25
Manuel şanzıman 11-24
Motor 11-14
Ön Diferansiyel dişli 11-24
Uyarı lambası 3-18
Yakıt 7-3
Depo kapağı ve depo dış kapağı 7-4
Ekonomi ile ilgili ipuçları 8-2
Filtre uyarı lambası 3-30
Gereksinimler 7-3, 12-3
Gösterge 3-11
Tüketim göstergesi 3-32, 3-42
Tüketimi ve CO2 emisyonu
(sadece Avrupa için) 13-3
Yakıtın bitmesi 9-28
Yardımcı giriş yuvası 5-23
Yardımcı Güvenlik Sistemi hava yastığı (SRS) 1-34
Yeni aracın rodaj dönemi 8-2
Yeni fren pabucu ve balatalarının rodajı 11-30
Yıkama 10-2
Yokuşta kalkış yardımı sistemi 7-35, 11-30
Etkinleştirme/devre dışı bırakma 7-36
OFF (KAPALI) gösterge lambası 3-22
Uyarı lambası 3-22
Yükseltici koltuk 1-29

BENZİN İSTASYONU REFERANSI

■ Yakıt:

▼ Turbo olmayan benzin motorlu modeller

▽ Avustralya modelleri

Yalnızca **90 oktan veya üzeri kurşunsuz benzin** kullanınız. Bu oktan derecesi Araştırma Oktan numarasıdır. Optimum motor performansı ve verimi için, kurşunsuz benzin kullanmanız tavsiye edilir.

▽ Çin modelleri

Sadece kurşunsuz benzin kullanınız. 93 veya daha yüksek oktanlı kurşunsuz benzin kullanılması tavsiye edilir. 93 oktan veya üzeri kurşunsuz benzin mevcut değilse, 90 oktan veya üzeri kurşunsuz benzin kullanılabilir. Bu oktan derecesi Araştırma Oktan numarasıdır.

▽ Diğer modeller

Sadece kurşunsuz benzin kullanınız. 95 veya daha yüksek oktanlı kurşunsuz benzin kullanılması tavsiye edilir. Bu oktan derecesi Araştırma Oktan numarasıdır. 95 oktan veya üzeri kurşunsuz benzin mevcut değilse, 90 oktan veya üzeri kurşunsuz benzin kullanılabilir.

▼ Dizel motorlu modeller

Yalnızca **EN590** sınıfı veya eşdeğeri bir dizel yakıt kullanınız.

■ Yakıt kapasitesi:

XV hariç: 55 litre (14.5 US gal, 12.1 Imp gal)
XV: 60 litre (15.9 US gal, 13.2 Imp gal)

Motor yağı:

▼ Benzin motorlu modeller

Yalnızca aşağıdaki yağları kullanınız.

● üzerinde "ENERGY CONSERVING" veya “ENERGY CONSERVING” yazan
● API sınıfı SM veya SN ya da ILSAC sertifikasyon sembolü ile ayırt edilebilen ILSAC GF-4 sınıfı yağlar
● veya ACEA şartnamesi A3 veya A5 Viskozite gereksinimlerinin tamamı için aşağıdaki bölümlere bakınız.
● Çin modelleri: “Motor yağı (Çin modelleri)” F12-4 konusuna bakınız.
● Çin modelleri hariç: “Motor yağı (Çin modelleri hariç)” ☞F12-6 konusuna bakınız.

▼ Dizel motorlu modeller

Yalnızca ACEA sınıfı C2 veya C3 kullanınız.

Viskozite gereksinimlerinin tamamı için, "Dizel motorlu modeller" F12-8 konusuna bakınız.

■ Motor yağı kapasitesi:

Benzin motorlu modeller: 5.0 litre (5.3 US qt, 4.4 Imp qt) Dizel motorlu modeller: 5.9 litre (6.2 US qt, 5.2 Imp qt)

Belirtilen yağ miktarı yalnızca bir kılavuzdur ve yağ filtresi ile birlikte motor yağı değiştirildiği zamanki bir durumdan yola çıkılarak belirlenmiştir. Motora yağ doldurulduktan sonra, yağ seviyesi çubuğu kullanılarak yağ seviyesi kontrol edilmelidir. Bakım ve servis detayları için, "Motor yağı" ☞F11-14 konusuna bakınız.

■ Soğuk lastik basıncı:

Sürücü kapısı kilit mekanizması altında bulunan etikete bakınız.